IMPPUMPS®

Intelligent Motor Pumps

www.imp-pumps.com

BOMBAS GHN

INFORMACIÓN TÉCNICA

Investing in your future
Operation Part Financed By The European Union
European Regional Development Fund

INFORMACIÓN GENERAL

TODOS LOS PRODUCTOS Y COMPONENTES ESTÁN FABRICADOS CON MATERIALES RESPETUOSOS CON EL MEDIO AMBIENTE.

EN EL MOMENTO DE LA ELIMINACIÓN SE DEBE TENER EN CUENTA LA NORMATIVA MEDIOAMBIENTAL INTERNA.

ENCONTRARÁ MÁS INFORMACIÓN SOBRE TODOS LOS PROGRAMAS DE BOMBEO CON DATOS TÉCNICOS EN WWW.IMP-PUMPS.COM

CONDICIONES GENERALES DE VENTA Y CONDICIONES DE PAGO - DEPENDIENDO DEL ACUERDO CON LA EMPRESA IMP PUMPS SON PARA ILUSTRATIVOS.

LAS IMÁGENES DEL CATÁLOGO PROPÓSITO.
LOS AJUSTES TÉCNICOS Y LAS REVISIONES NO ESTÁN PERMITIDOS!

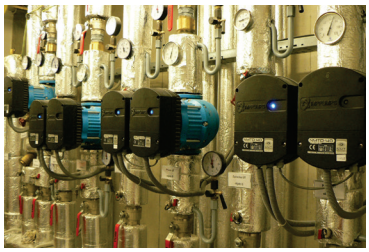

SOBRE NOSOTROS

IMP PUMPS es un fabricante esloveno de bombas y sistemas de bombeo localizado en Komenda, Eslovenia. La empresa diseña, desarrolla, fabrica, distribuye y mantiene bombas y sistemas de bombeo. Con productos y servicios propios y de socios estratégicos, la empresa se posiciona como proveedor de soluciones integrales. Con conocimientos especializados, la empresa resuelve los problemas relacionados con el transporte de medios líquidos. Esto garantiza la comodidad del entorno doméstico y unas condiciones de trabajo óptimas en la industria. Más del 96 % de la producción se vende en más de 80 países de todo el mundo. La empresa es innovadora en el campo de los motores sumergibles electroconmutados y posee el certificado de calidad ISO 9001:2015.

HISTORIA

IMP PUMPS fue fundada en 1947 y ha existido como parte de IMP hasta finales de los años 80. La empresa sobrevivió con éxito al cambio del sistema económico y a la turbulenta década de los 90 y se mantuvo en pie. La empresa fue privatizada en 1997 y 1999.
En el año 2000, la empresa fue reestructurada y renombrada como IMP PUMPS d.o.o. La entrada de Eslovenia en la UE fue otra iniciativa para el desarrollo intensivo de la red de ventas de IMP PUMPS en el cambiante mercado europeo, ya sea directamente o a través de sus socios comerciales.
Al mismo tiempo, se realizaron inversiones en desarrollo, marketing, tecnología informática y filosofía del comercio electrónico.

PRESENTE

IMP PUMPS está presente con sus productos y servicios en muchos mercados mundiales (Europa del Este y Occidental, Norteamérica, Asia, Norte de África y Australia).
IMP PUMPS es también miembro de EUROPUMP, la Asociación Europea de Fabricantes deBombas. En el diseño de bombas, se asigna una gran prioridad a la mejora de la eficiencia energética de las bombas. La nueva serie de bombas NMT ha alcanzado excelentes resultados, utilizando la tecnología de imanes permanentes para conseguir índices de eficiencia muy altos. IMP PUMPS es uno de los pocos fabricantes europeos que a lo largo de los años ha desarrollado y lanzado al mercado una nueva generación de bombas con motores de funcionamiento húmedo controlados electrónicamente. Esta es una de las principales razones por las que la empresa IMP PUMPS se encuentra entre la élite tecnológica europea.

FUTURO

Los empleados de la compañía IMP PUMPS son conscientes de que han pasado a formar parte del desarrollo global y de la importancia del entorno en el que viven. Nuestros productos son energéticamente eficientes y respetuosos con el medio ambiente. Estamos desarrollando constantemente bombas nuevas y más rentables que sustituyen a las antiguas e invirtiendo en el desarrollo de bombas inteligentes con énfasis en la digitalización y la comunicación. La compañía planea expandir aún más sus ventas a los mercados extranjeros y mejorar su posición entre los cuatro mayores fabricantes de bombas de circulación de Europa. En el espíritu de su lema "Un producto honesto por un precio honesto", IMP PUMPS intenta mantener la excelente calidad de sus productos a precios favorables para el cliente, junto con la aplicación de las últimas tecnologías y un servicio rápido.

Resumen de producto

El programa básico de producción de IMP PUMPS son las bombas de circulación para aplicaciones en climatización. Las bombas son bridadas o roscadas y de diseño simple o doble con una carcasa hidráulica de bronce o hierro fundido. Todos los sistemas hidráulicos de hierro fundido están cubiertos de cataforesis.

Bombas de circulación de rotor húmedo

NMT (ahorro electrónico, ECM, circulación SAN para agua sanitaria)

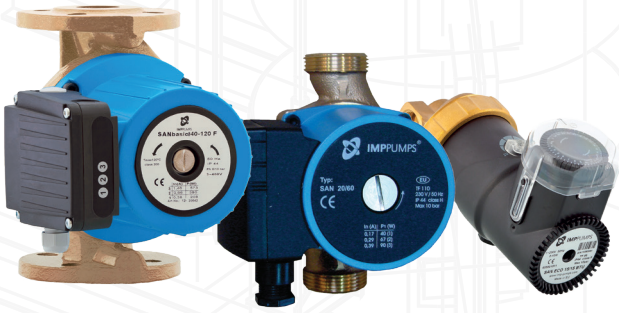

SAN - para agua sanitaria

GHN (bombas de 3 velocidades)

Bombas de circulación de rotor seco

CL, ECL, CV, PV
(bombas rotor seco,
con convertidor de frecuencia)

BL, BWJ
(bombas
multietapa)

PPT BL (estaciones de refuerzo
de presión)

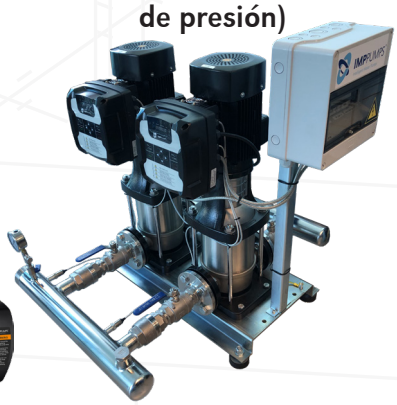

Bombas GHN

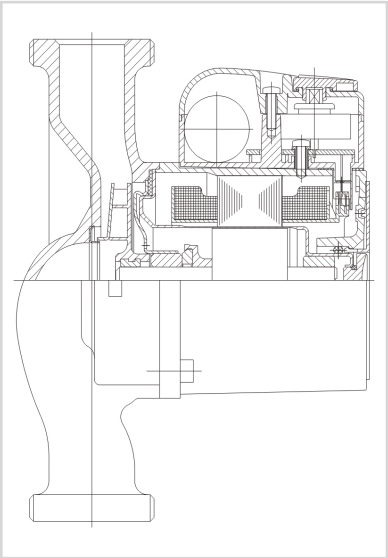

Material	
Revestimiento hidráulico	cataforesis de hierro fundido
Propulsor	NORYL
Eje	acero inoxidable - AISI 316
Rodamientos	grafito
Rotor	acero inoxidable - AISI 316

Especificaciones técnicas	
Q	3,5 - 12 m3/h
H	4 - 12 m
P	PN 10 bar
DN	15/20/25/32
Conexión de tubería	130/180 mm
Instalación	roscada
Clase de aislamiento	H/200
Grado de protección	IP 44
Tensión	1 ~ 230V

Gama de prestaciones

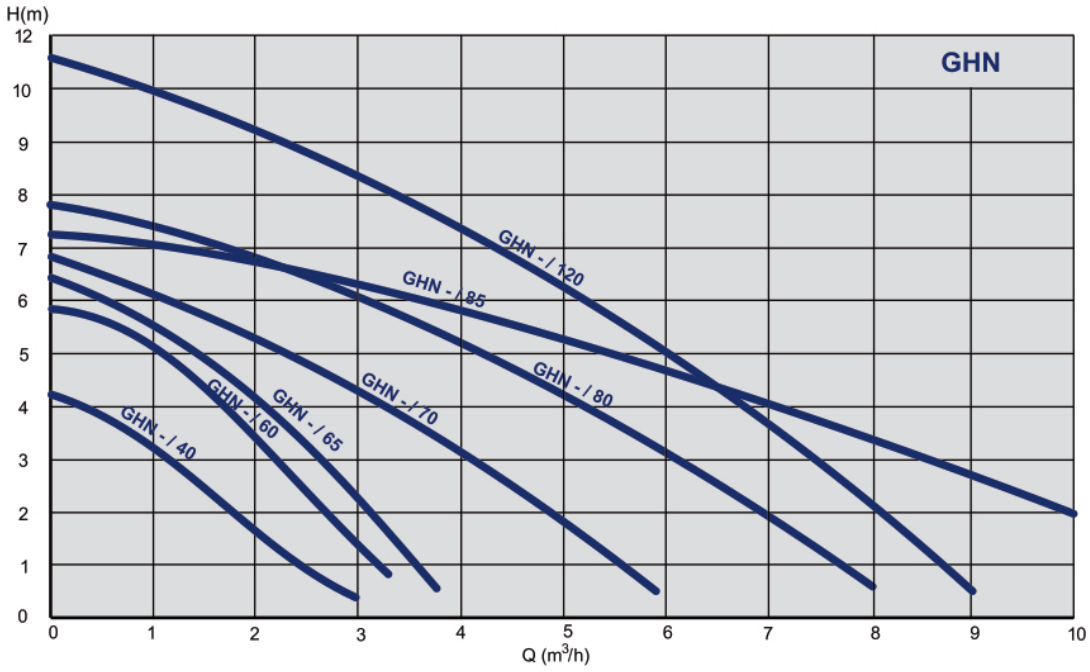

Información técnica y curvas de rendimiento - bombas GHN

Código	Tipo	Q	H	PN (bar)	Peso neto (kg)
979521960	GHN 15/40-130	3,5	4,0	PN10	2,2
979521961	GHN 15/60-130	3,5	6,0	PN10	2,2
979521962	GHN 15/65-130	4,0	6,5	PN10	2,2
979521700	GHN 20/40-130	3,5	4,0	PN10	2,3
979521702	GHN 20/60-130	3,5	6,0	PN10	2,3
979521706	GHN 20/65-130	4,0	6,5	PN10	2,3
979521701	GHN 25/40-130	3,5	4,0	PN10	2,3
979521703	GHN 25/60-130	3,5	6,0	PN10	2,3
979521707	GHN 25/65-130	4,0	6,5	PN10	2,4
979521709	GHN 20/40-180	3,5	4,0	PN10	2,5
979521712	GHN 20/60-180	3,5	6,0	PN10	2,5
979521710	GHN 25/40-180	3,5	4,0	PN10	2,5
979521713	GHN 25/60-180	3,5	6,0	PN10	2,5
979521704	GHN 25/65-180	4,0	6,5	PN10	2,6
979521987	GHN 25/70-180	6,0	6,8	PN10	2,75
979523206	GHN 25/80-180	8,4	8,0	PN10	4,6
979521711	GHN 32/40-180	3,5	4,0	PN10	2,75
979521714	GHN 32/60-180	3,5	6,0	PN10	2,75
979521705	GHN 32/65-180	4,0	6,5	PN10	2,75
979521983	GHN 32/70-180	6,0	6,8	PN10	2,9
979521944	GHN 32/80-180	8,4	8,0	PN10	4,7
979522752	GHN 32/85-180	12	7,1	PN10	5,3
979522005	GHN 32/120-180	9,5	12	PN10	5,4

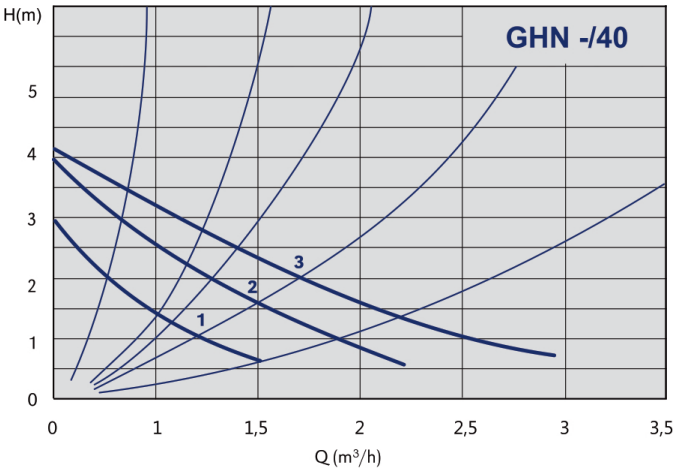

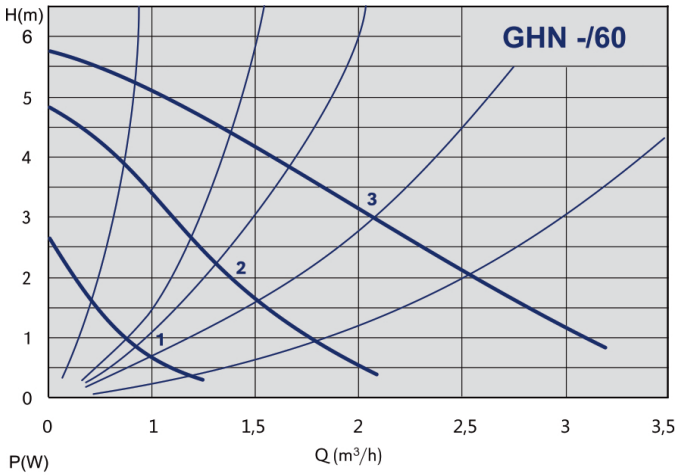

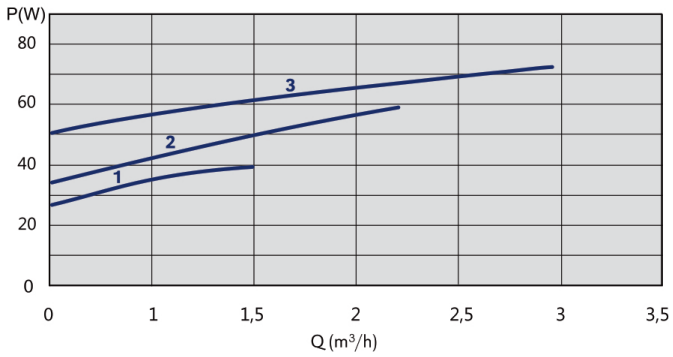

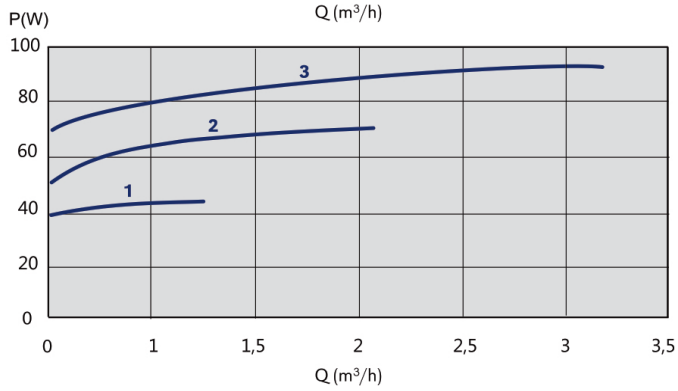

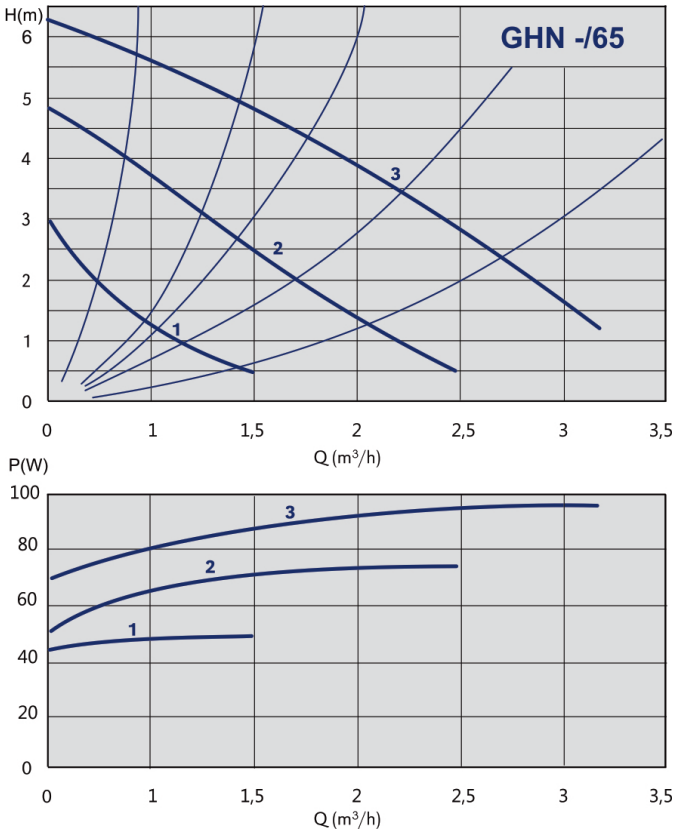
GHN -/65
H(m)
Q (m³/h)
P(W)
Q (m³/h)

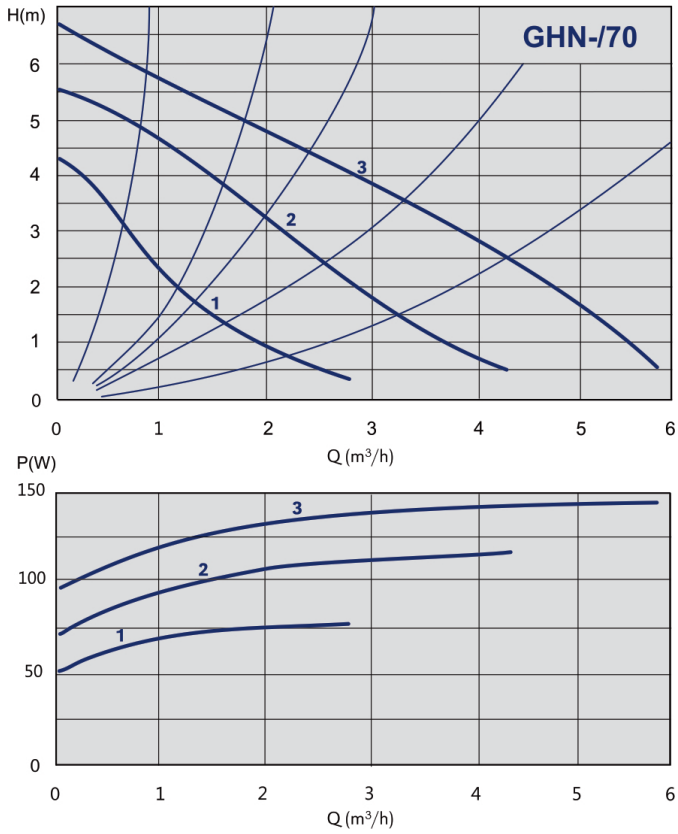
GHN-/70
H(m)
Q (m³/h)
P(W)
Q (m³/h)

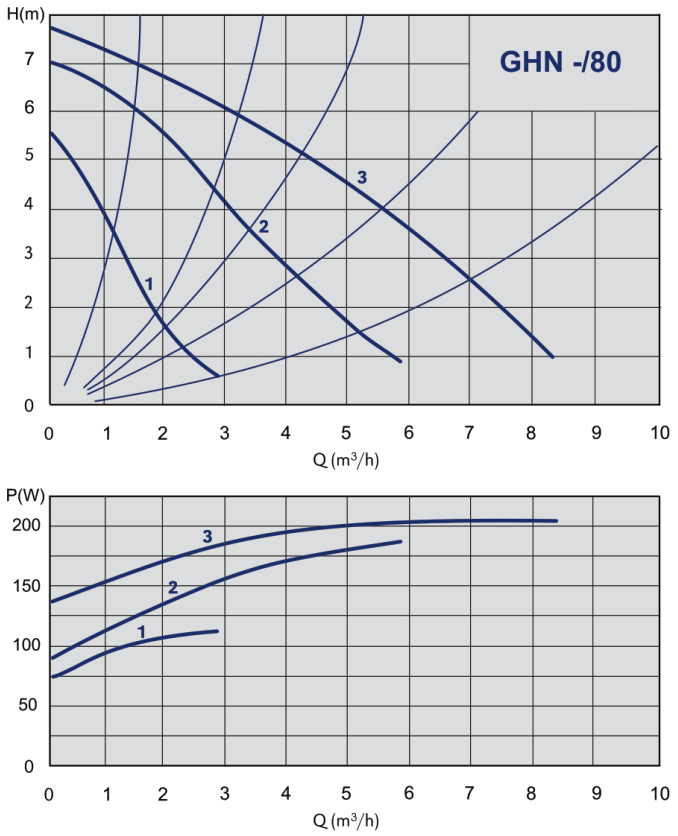
GHN -/80
H(m)
Q (m³/h)
P(W)
Q (m³/h)

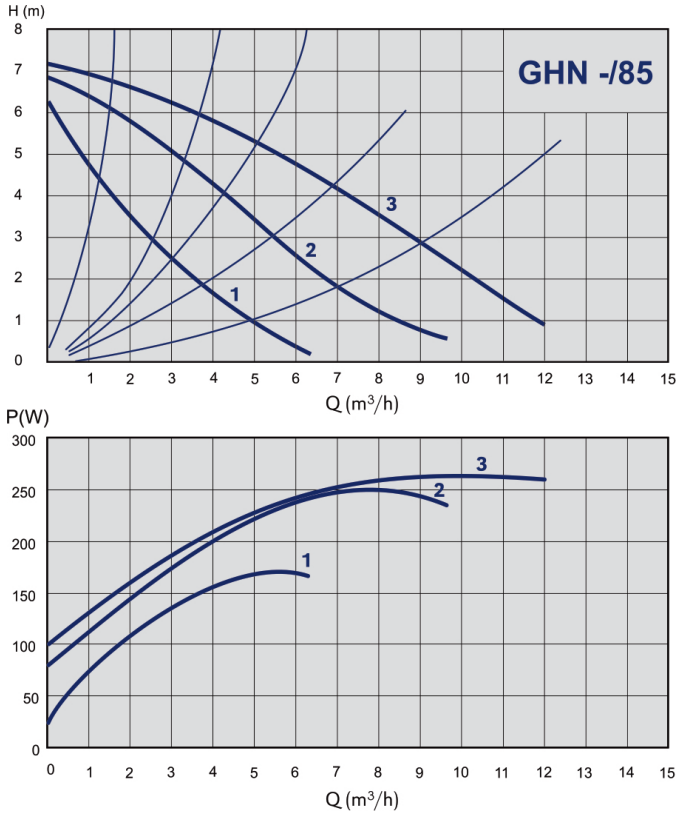
GHN -/85
H (m)
Q (m³/h)
P(W)
Q (m³/h)

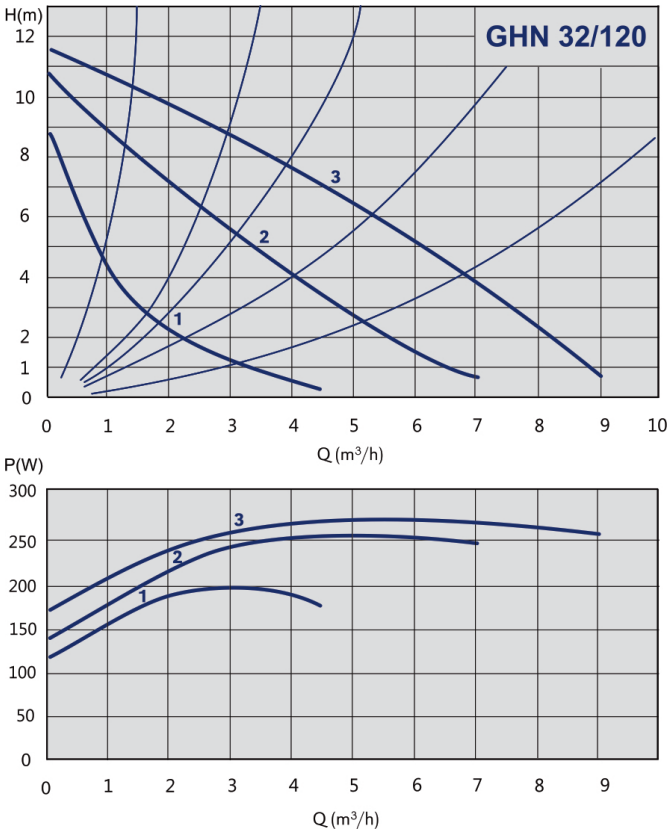

Dimensiones - bombas GHN

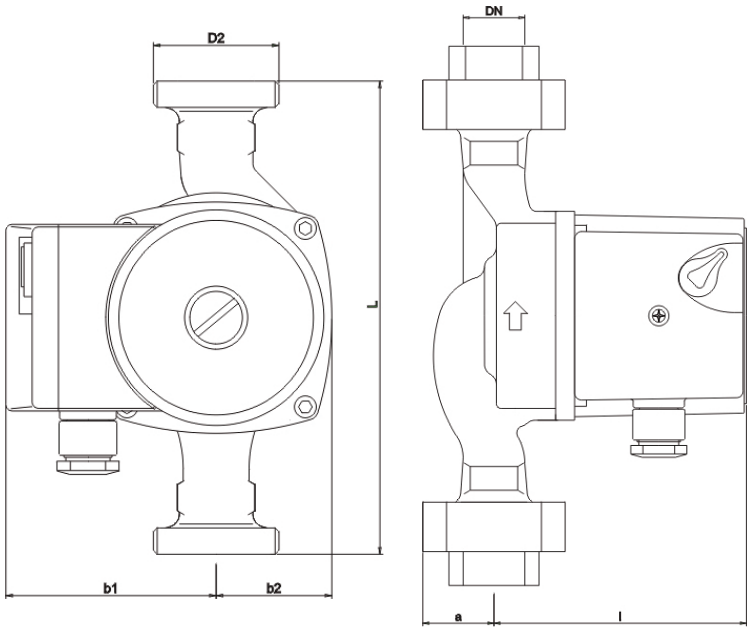

Código	Tipo	Longitud de montaje	Conexión tamaño DN	a	l	b1	b2
979521960	GHN 15/40-130	130	DN15	28	108	80	44
979521961	GHN 15/60-130	130	DN15	28	108	80	44
979521962	GHN 15/65-130	130	DN15	28	108	80	44
979521700	GHN 20/40-130	130	DN20	28	108	80	44
979521702	GHN 20/60-130	130	DN20	28	108	80	44
979521706	GHN 20/65-130	130	DN20	28	108	80	44
979521701	GHN 25/40-130	130	DN25	28	108	80	44
979521703	GHN 25/60-130	130	DN25	28	108	80	44
979521707	GHN 25/65-130	130	DN25	28	108	80	44
979521709	GHN 20/40-180	180	DN20	28	108	80	44
979521712	GHN 20/60-180	180	DN20	28	108	80	44
979521710	GHN 25/40-180	180	DN25	28	108	80	44
979521713	GHN 25/60-180	180	DN25	28	108	80	44
979521704	GHN 25/65-180	180	DN25	28	108	80	44
979521987	GHN 25/70-180	180	DN25	30	108	80	44
979523206	GHN 25/80-180	180	DN25	28	150	80	57
979521711	GHN 32/40-180	180	DN32	30	108	80	44
979521714	GHN 32/60-180	180	DN32	30	108	80	44
979521705	GHN 32/65-180	180	DN32	30	108	80	44
979521983	GHN 32/70-180	180	DN32	30	108	80	44
979521944	GHN 32/80-180	180	DN32	31	150	80	57
979522752	GHN 32/85-180	180	DN32	31	174	80	75
979522005	GHN 32/120-180	180	DN32	31	173	80	67

Datos eléctricos y de presión - bombas GHN

Código	Tipo	Pmax (W)	Rango de velocidad (min-1)	FLC I In (A)	Tipo de aislante	Presión de trabajo min. 50°C	Presión de trabajo min. 80°C	Presión de trabajo min. 110°C
979521960	GHN 15/40-130	50	1315 - 2456	0,15 - 0,21	H	0,05	0,4	1,1
979521961	GHN 15/60-130	90	1080 - 1980	0,15 - 0,39	H	0,05	0,4	1,1
979521962	GHN 15/65-130	95	1080 - 1980	0,19 - 0,44	H	0,05	0,4	1,1
979521700	GHN 20/40-130	50	1315 - 2456	0,15 - 0,21	H	0,05	0,4	1,1
979521702	GHN 20/60-130	90	1080 - 1980	0,17 -0,39	H	0,05	0,4	1,1
979521706	GHN 20/65-130	95	1080 - 1980	0,19 - 0,41	H	0,05	0,4	1,1
979521701	GHN 25/40-130	50	1315 - 2456	0,15 - 0,21	H	0,05	0,4	1,1
979521703	GHN 25/60-130	90	1080 - 1980	0,17 -0,39	H	0,05	0,4	1,1
979521707	GHN 25/65-130	95	1080 - 1980	0,19 - 0,41	H	0,05	0,4	1,1
979521709	GHN 20/40-180	50	1315 - 2456	0,15 - 0,21	H	0,05	0,4	1,1
979521712	GHN 20/60-180	90	1080 - 1980	0,17 -0,39	H	0,05	0,4	1,1
979521710	GHN 25/40-180	50	1315 - 2456	0,15 - 0,21	H	0,05	0,4	1,1
979521713	GHN 25/60-180	90	1080 - 1980	0,17 -0,39	H	0,05	0,4	1,1
979521704	GHN 25/65-180	95	1080 - 1980	0,19 - 0,41	H	0,05	0,4	1,1
979521987	GHN 25/70-180	140	1109 - 2340	0,39 - 0,62	H	0,05	0,4	1,1
979523206	GHN 25/80-180	204	1150 - 2450	0,58 - 0,88	200	0,05	0,4	1,2
979521711	GHN 32/40-180	50	1315 - 2456	0,15 - 0,21	H	0,05	0,4	1,1
979521714	GHN 32/60-180	90	1080 - 1980	0,17 -0,39	H	0,05	0,4	1,1
979521705	GHN 32/65-180	95	1080 - 1980	0,19 - 0,41	H	0,05	0,4	1,1
979521983	GHN 32/70-180	140	1109 - 2340	0,39 - 0,62	H	0,05	0,4	1,1
979521944	GHN 32/80-180	210	1150 - 2450	0,46 - 0,91	200	0,05	0,4	1,2
979522752	GHN 32/85-180	277	1150 - 2450	0,85 - 1,20	200	0,05	0,4	1,2
979522005	GHN 32/120-180	265	1150 - 2450	0,75 - 1,15	200	0,05	0,4	1,2

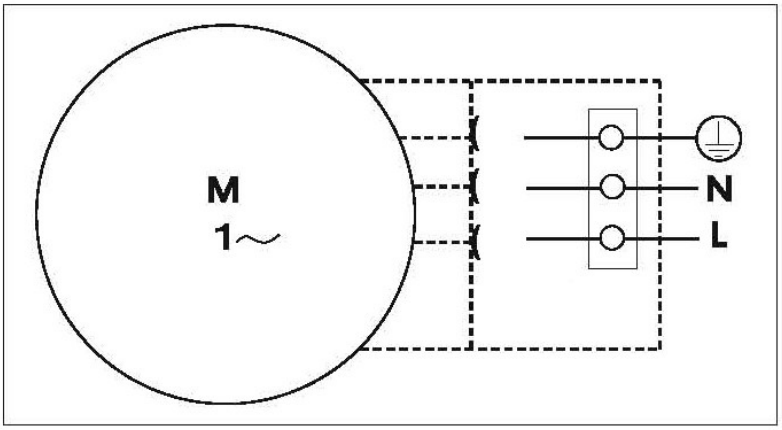

Bombas GHND

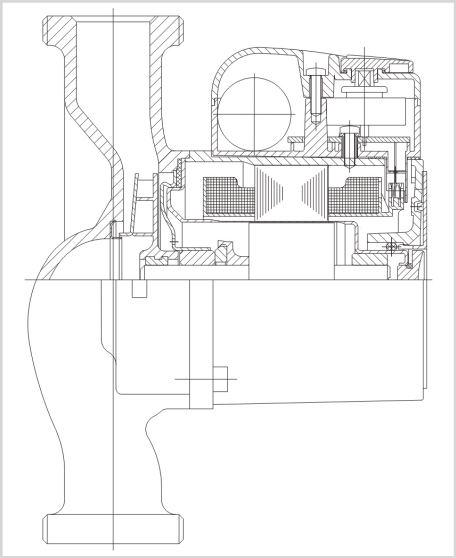

Material	
Revestimiento hidráulico	cataforesis de hierro fundido
Propulsor	NORYL
Eje	acero inoxidable - AISI 316
Rodamientos	grafito
Rotor	acero inoxidable - AISI 316

Especificaciones técnicas	
Q	10,3 - 14,4 m3/h
H	6,4 - 10,8 m
P	PN 10 bar
DN	32
Conexión de tubería	180 mm
Instalación	roscada
Clase de aislamiento	200
Grado de protección	IP 44
Tensión	1 ~ 230V

Gama de prestaciones

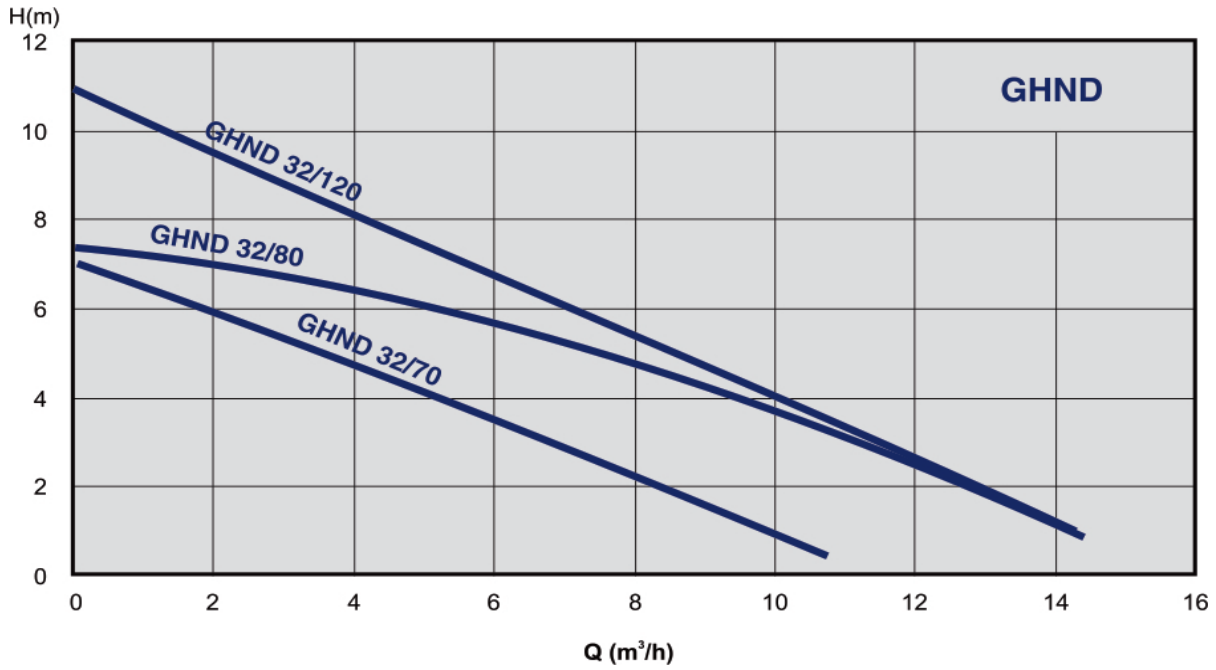

Información técnica y curvas de rendimiento - bombas GHND

Código	Tipo	Q	H	PN (bar)	Peso neto (kg)
979522021	GHND 32/70-180	10,8	6,4	PN10	5,9
979522022	GHND 32/80-180	14,4	7,3	PN10	9,4
979522023	GHND 32/120-180	14,3	10,8	PN10	10,2

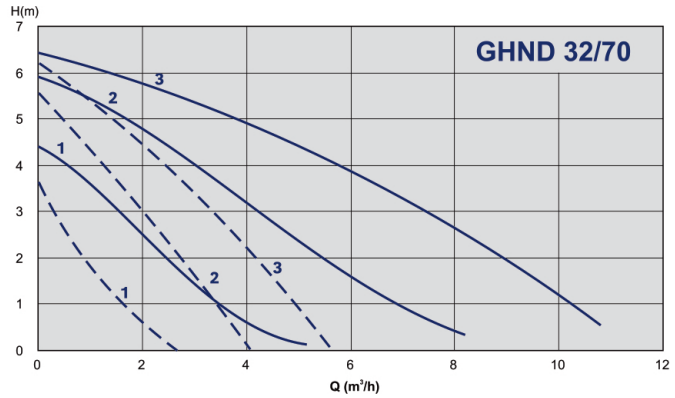

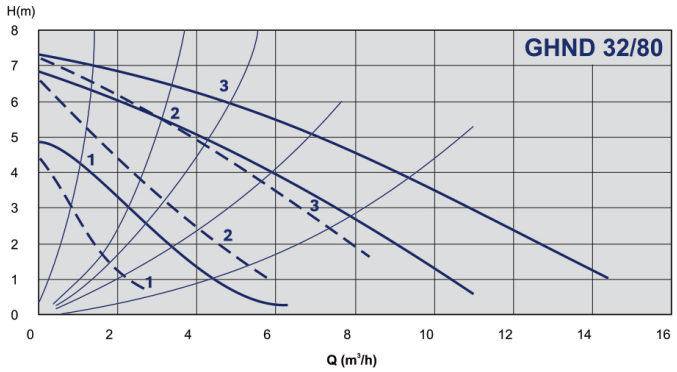

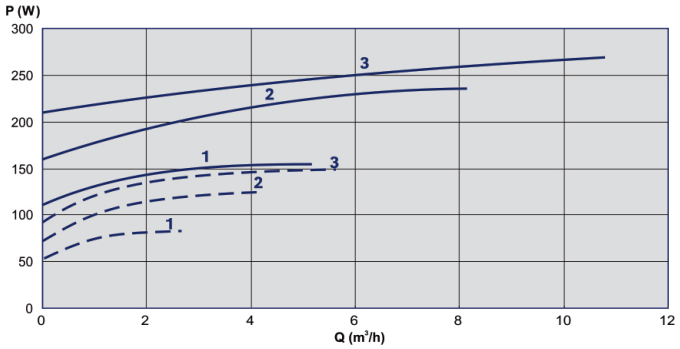

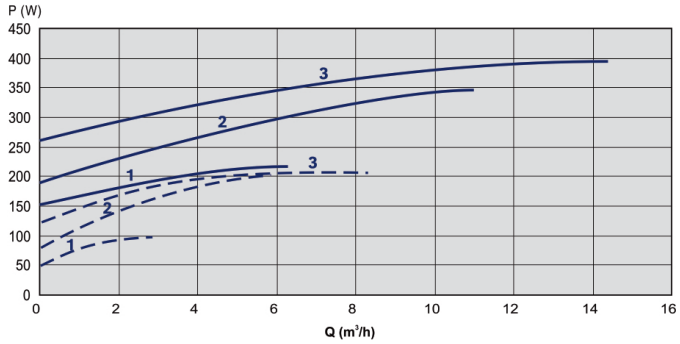

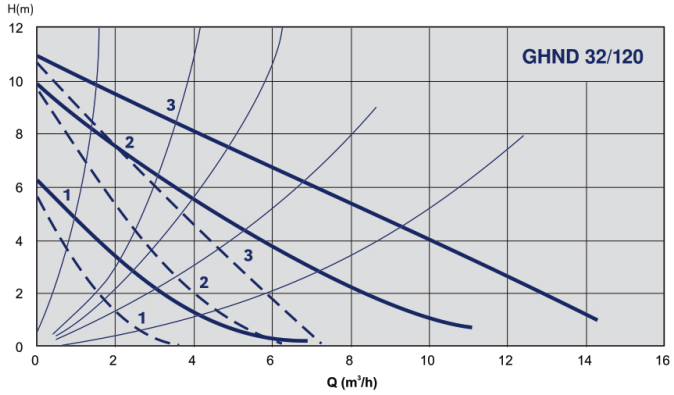

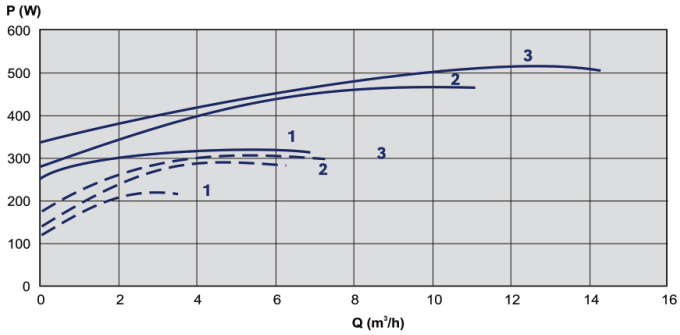

Dimensiones - bombas GHND

Código	Tipo	Longitud de montaje	Conexión tamaño DN	a	l	b1	b2	h1
979522021	GHND 32/70-180	180	DN32	29	212	85	240	78
979522022	GHND 32/80-180	180	DN32	40	142	85	255	77,5
979522023	GHND 32/120-180	180	DN32	34	168	85	280	79

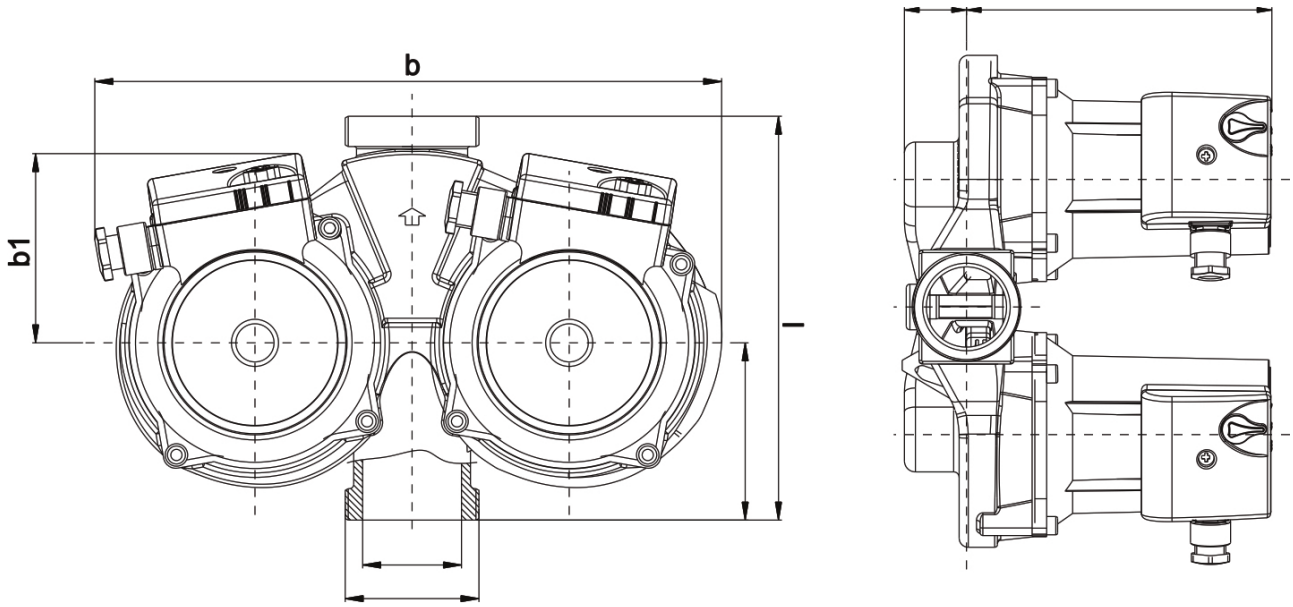

Datos eléctricos y de presión - bombas GHND

Código	Tipo	Pmax (W)	Rango de velocidad (min-1)	FLC I In (A)	Tipo de aislante	Presión de trabajo min. 50°C	Presión de trabajo min. 80°C	Presión de trabajo min. 110°C
979522021	GHND 32/70-180	140	1109 - 2340	0,39 - 0,62	H	0,05	0,4	1,1
979522022	GHND 32/80-180	210	1150 - 2450	0,46 - 0,91	200	0,05	0,4	1,2
979522023	GHND 32/120-180	265	1150 - 2450	0,75 - 1,15	200	0,05	0,4	1,2

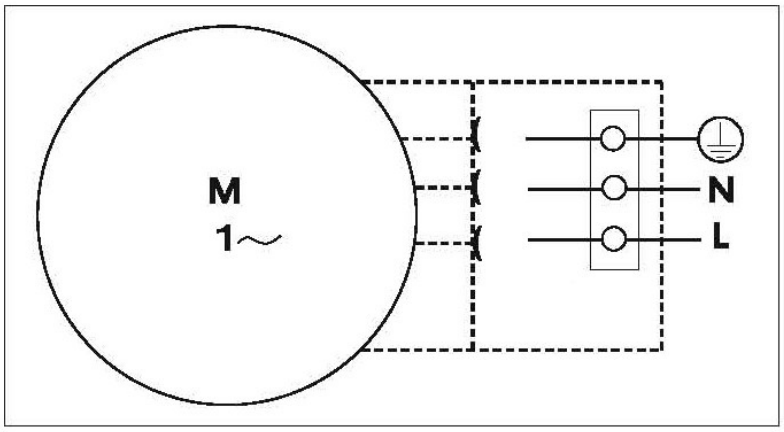

Bombas GHNbasic II

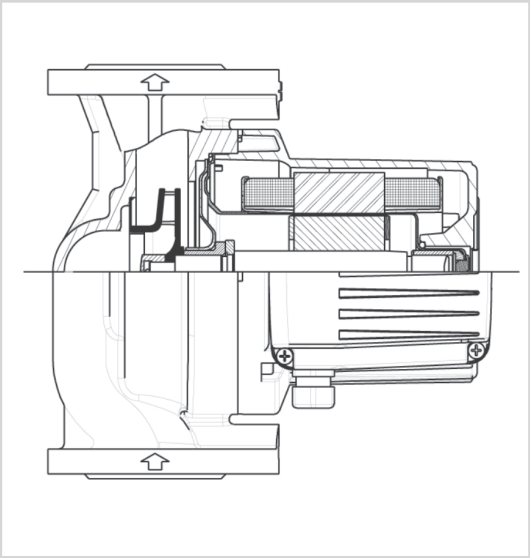

Material	
Revestimiento hidráulico	cataforesis de hierro fundido
Propulsor	acero inoxidable - AISI 316
Eje	acero inoxidable - AISI 316
Rodamientos	grafito
Rotor	acero inoxidable - AISI 316

Especificaciones técnicas	
Q	10 - 75 m3/h
H	3,5 - 19,5 m
P	PN 6/10; PN6; PN10
DN	40/50/65/80/100
Conexión de tubería	250/280/340/360 mm
Instalación	brida
Clase de aislamiento	200
Grado de protección	IP 43
Tensión	3 ~ 400V

Gama de prestaciones

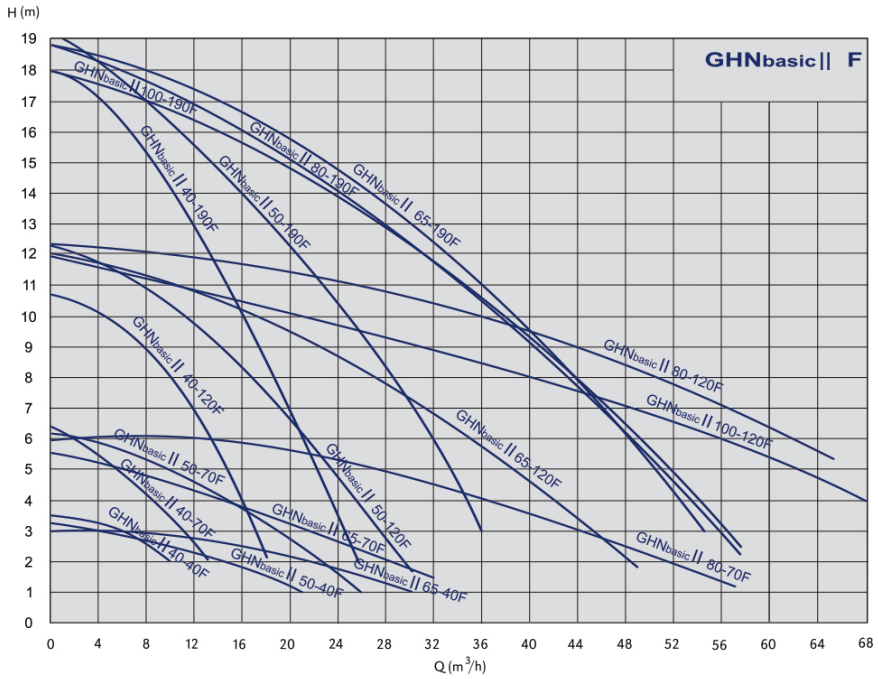

Información técnica y curvas de rendimiento - bombas GHNbasic II

Código	Tipo	Q	H	PN (bar)	Peso neto (kg)
979524575	GHNbasic II 40-190F	27	18	PN 6/10bar	22
979524461	GHNbasic II 40-120F	20	12	PN 6/10bar	17,9
979524462	GHNbasic II 40-70F	13	6	PN 6/10bar	17,7
979524463	GHNbasic II 40-40F	10	3,5	PN 6/10bar	17,4
979524576	GHNbasic II 50-190F	37	19,5	PN 6/10bar	23,3
979524464	GHNbasic II 50-120F	30	12	PN 6/10bar	24,6
979524465	GHNbasic II 50-70F	25	6	PN 6/10bar	24,3
979524466	GHNbasic II 50-40F	20	3,5	PN 6/10bar	24
979524577	GHNbasic II 65-190F	57	18,5	PN 6/10bar	31,4
979524467	GHNbasic II 65-120F	50	12	PN 6/10bar	30,8
979524468	GHNbasic II 65-70F	35	6	PN 6/10bar	28,6
979524469	GHNbasic II 65-40F	33	3,5	PN 6/10bar	28,6
979524578	GHNbasic II 80-190F PN6	57	18,5	PN 6bar	37
979524580	GHNbasic II 80-190F PN10	57	18,5	PN 10bar	37
979524470	GHNbasic II 80-120F PN6	70	12	PN 6bar	34,2
979524472	GHNbasic II 80-120F PN10	70	12	PN 10bar	34,4
979524471	GHNbasic II 80-70F PN6	60	6	PN 6bar	33,4
979524473	GHNbasic II 80-70F PN10	60	6	PN 10bar	32,8
979524579	GHNbasic II 100-190F PN6	57	18,5	PN 6bar	37
979524581	GHNbasic II 100-190F PN10	57	18,5	PN 10bar	37
979524474	GHNbasic II 100-120F PN6	75	11,5	PN 6bar	38,3
979524475	GHNbasic II 100-120F PN10	75	11,5	PN 10bar	37,5

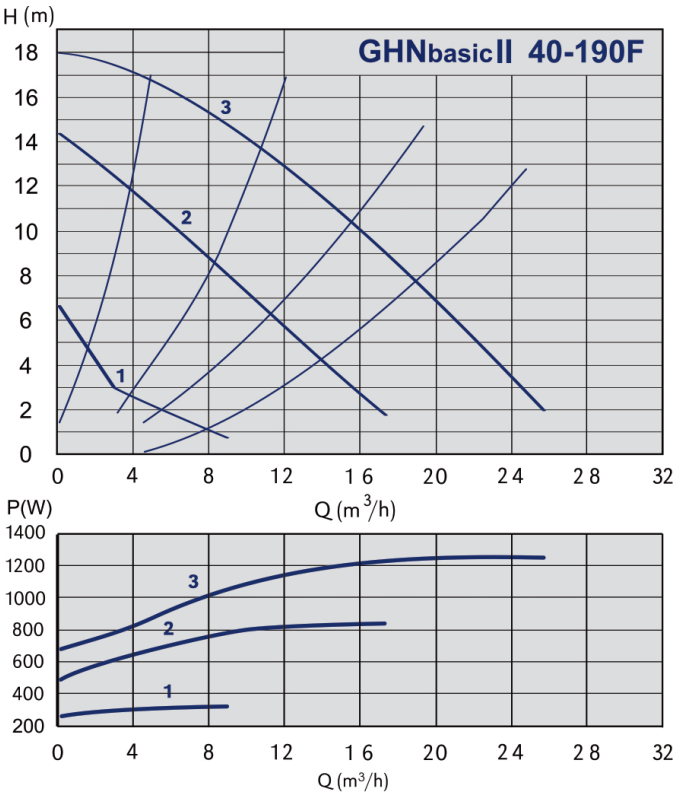

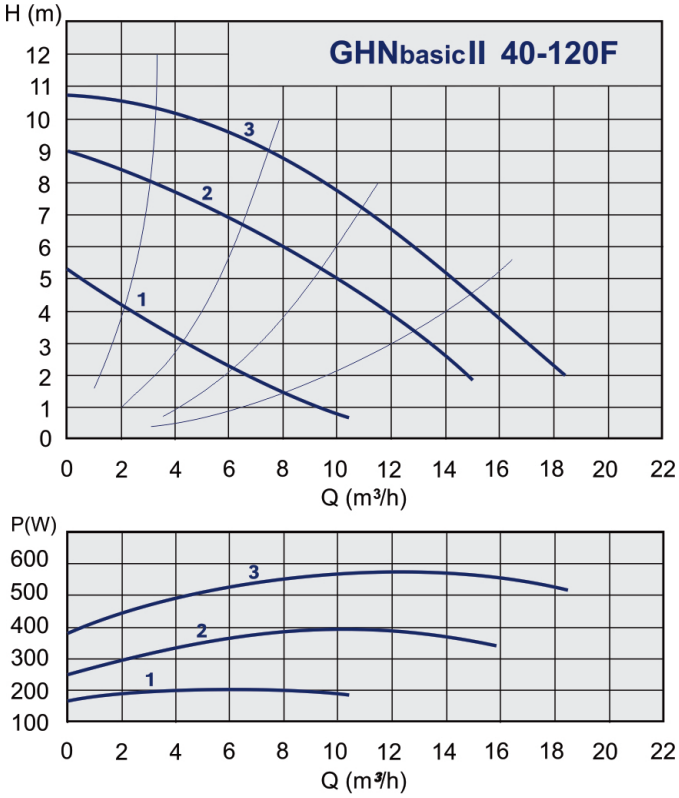

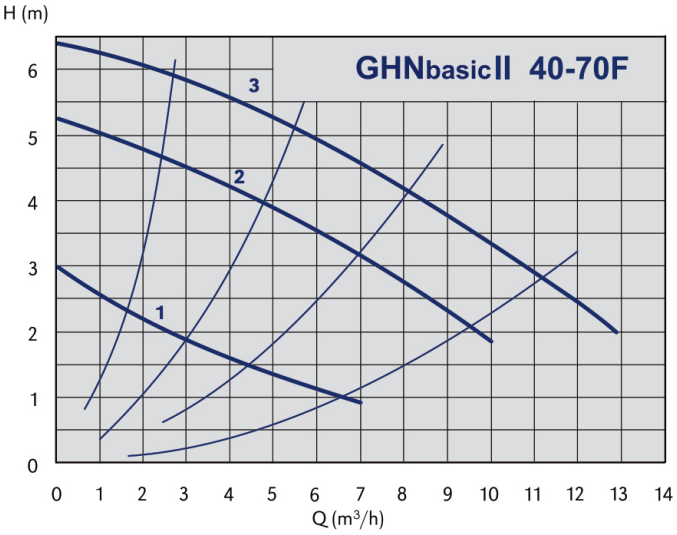
GHNbasicII 40-70F
H (m)
Q (m³/h)
1
2
3

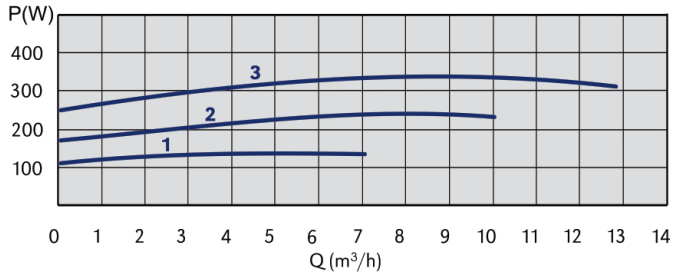
P(W)
Q (m³/h)
1
2
3

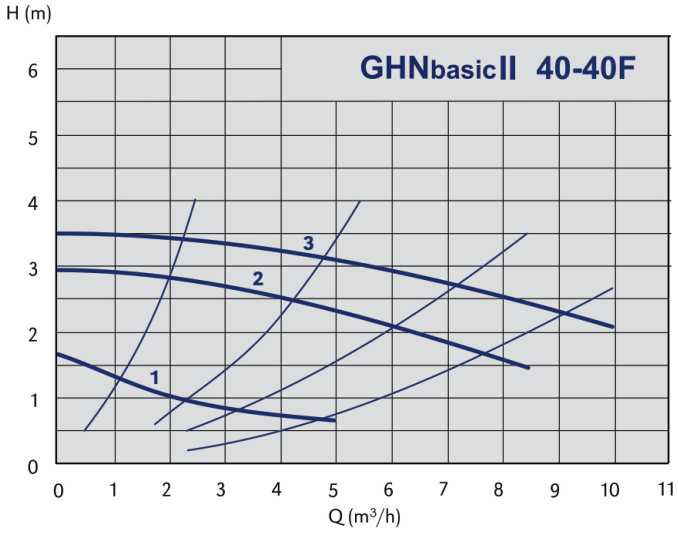
GHNbasicII 40-40F
H (m)
Q (m³/h)
1
2
3

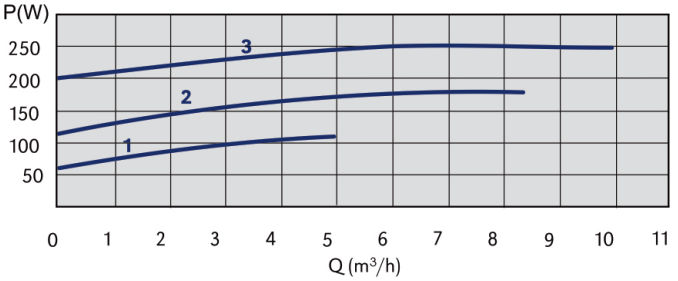
P(W)
Q (m³/h)
1
2
3

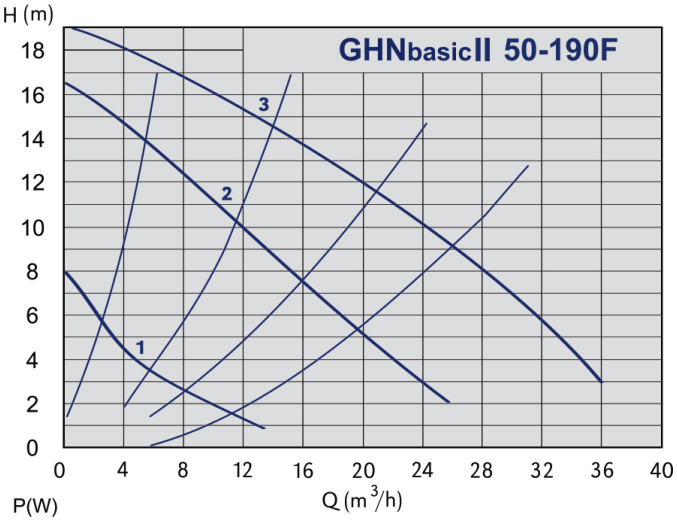
GHNbasicII 50-190F
H (m)
Q (m³/h)
1
2
3

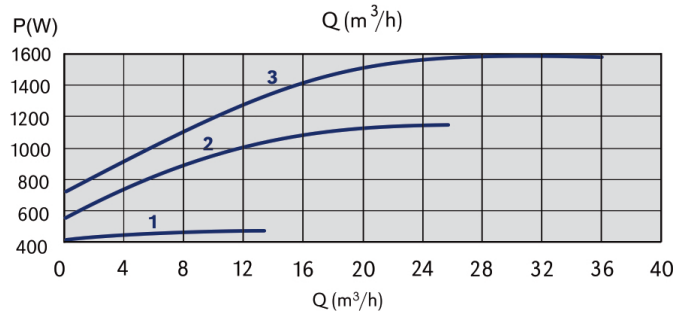
P(W)
Q (m³/h)
1
2
3

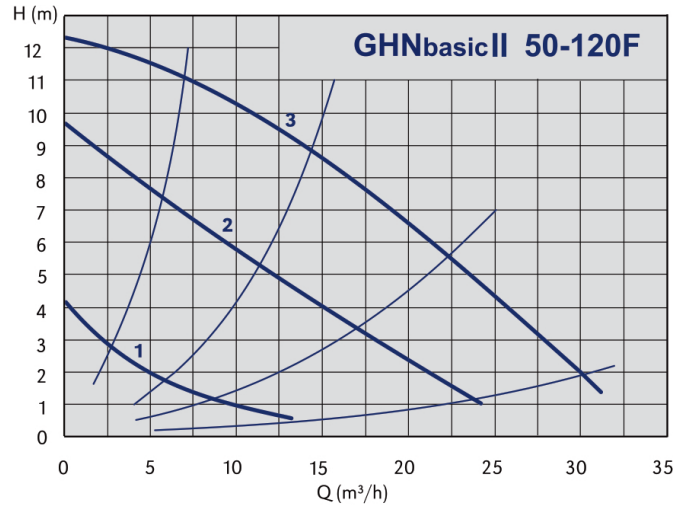
GHNbasicII 50-120F
H (m)
Q (m³/h)
1
2
3

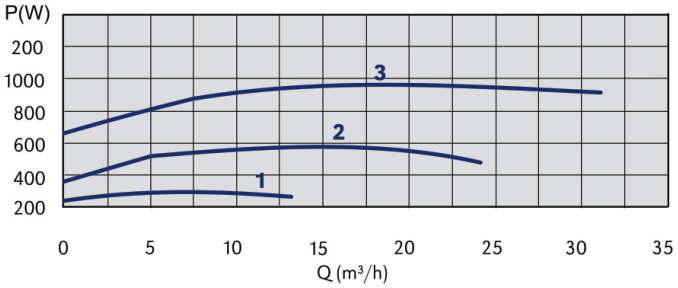
P(W)
Q (m³/h)
1
2
3

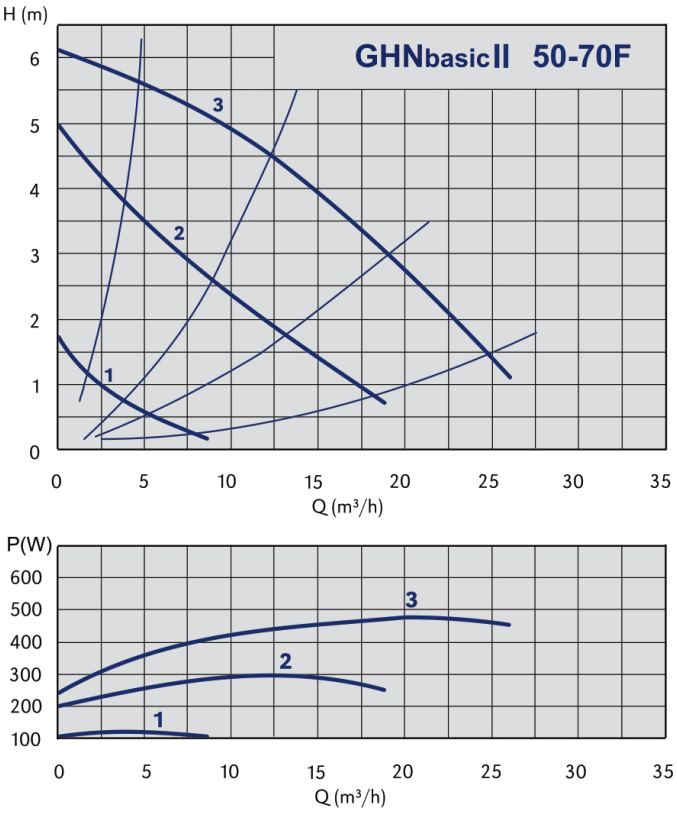
GHNbasicII 50-70F
H (m)
Q (m³/h)
P(W)
Q (m³/h)

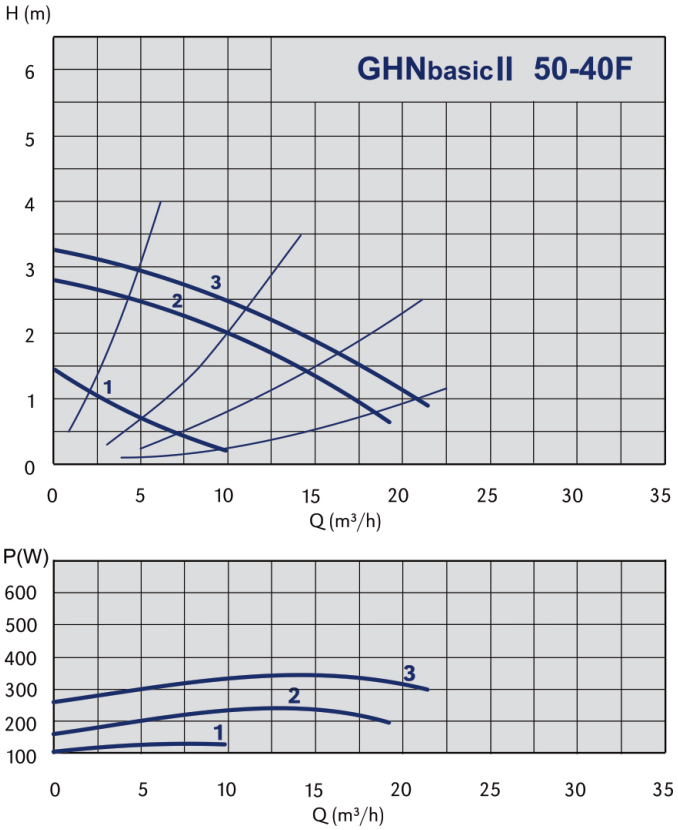
GHNbasicII 50-40F
H (m)
Q (m³/h)
P(W)
Q (m³/h)

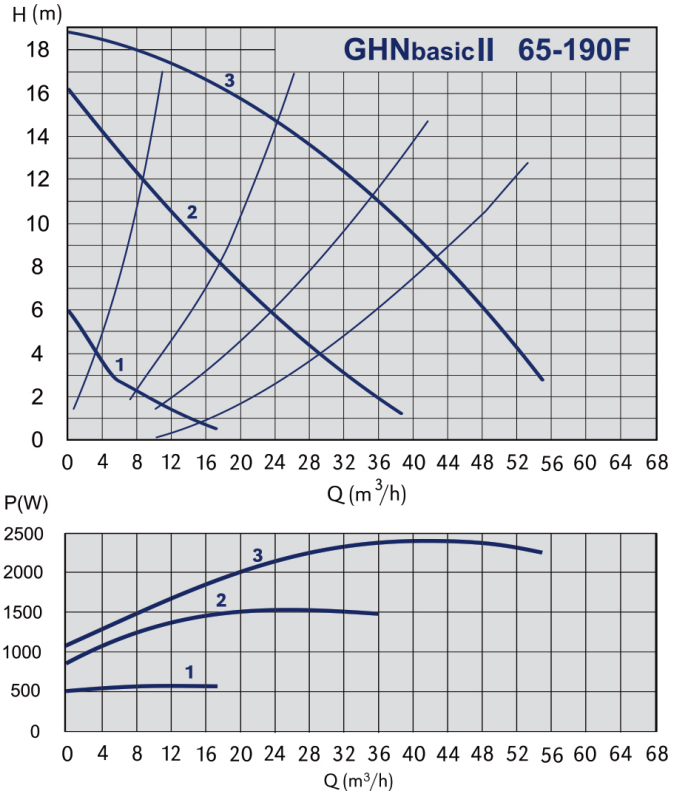
GHNbasicII 65-190F
H (m)
Q (m³/h)
P(W)
Q (m³/h)

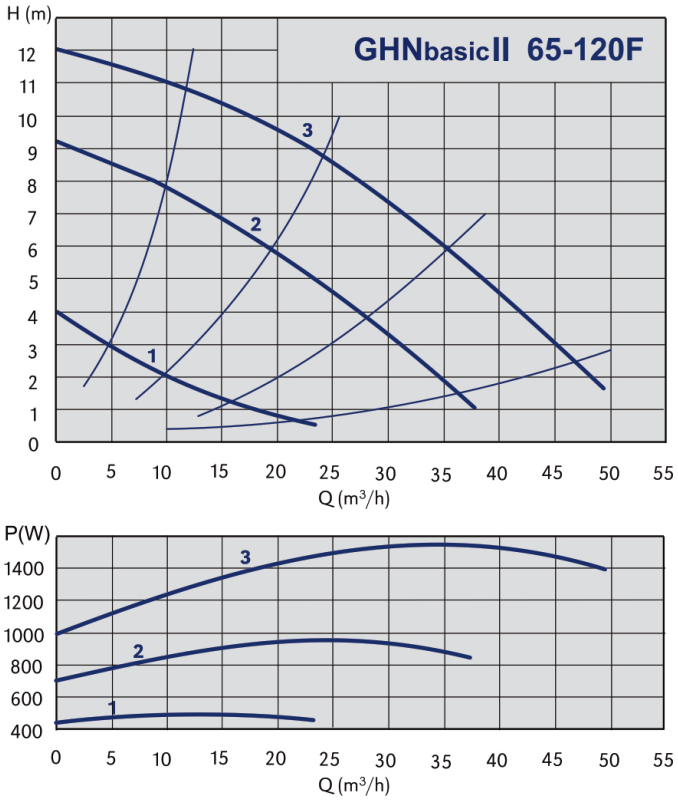
GHNbasicII 65-120F
H (m)
Q (m³/h)
P(W)
Q (m³/h)

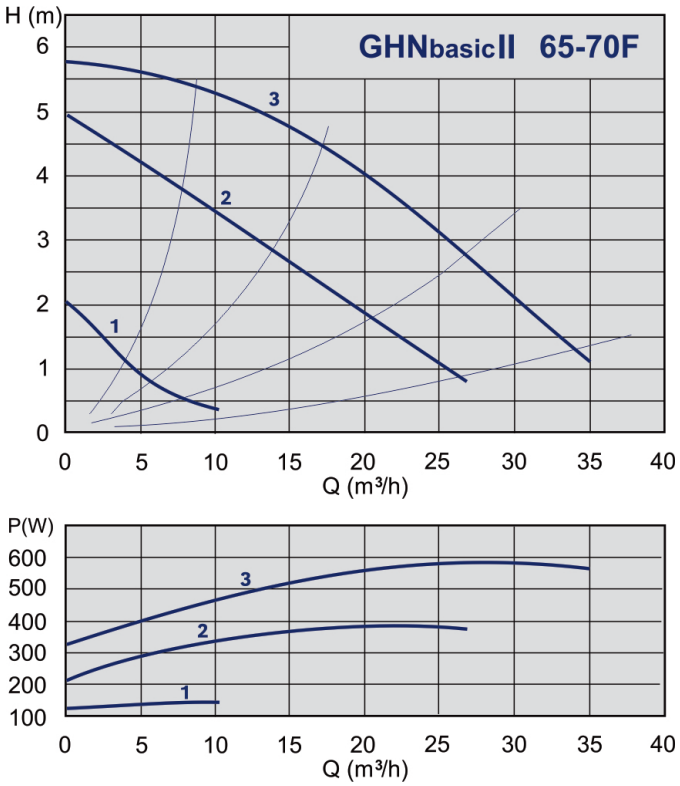
GHNbasicII 65-70F
H (m)
Q (m³/h)
P(W)
Q (m³/h)

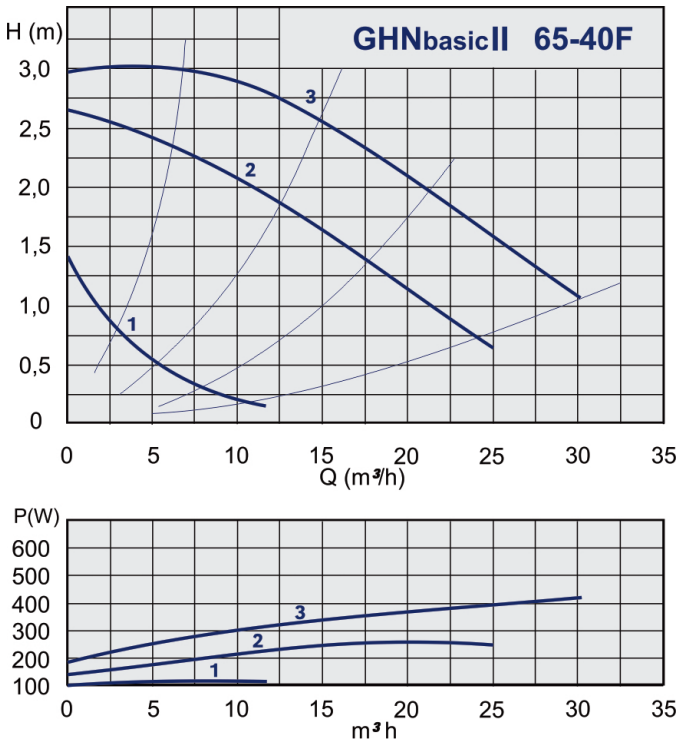
GHNbasicII 65-40F
H (m)
Q (m³/h)
P(W)
m³ h

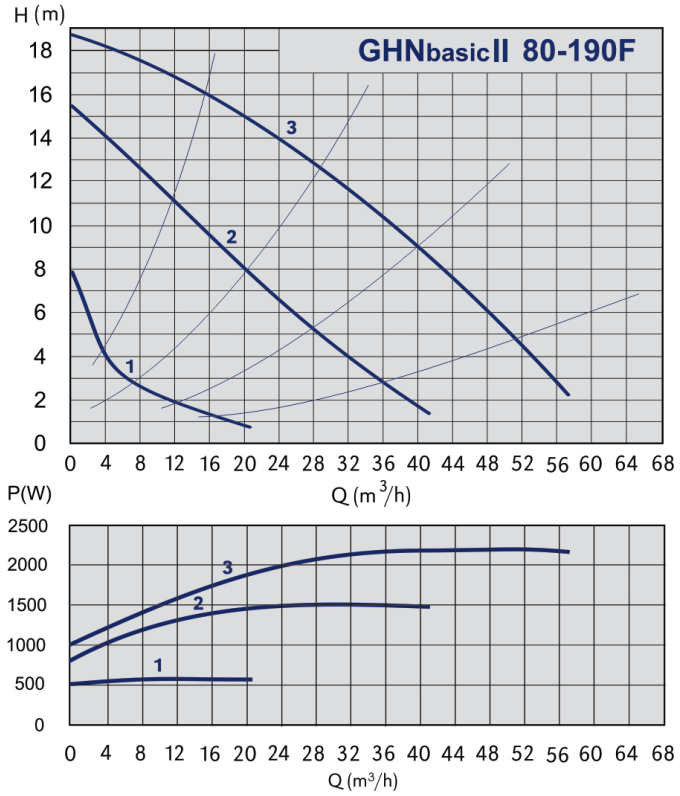
GHNbasicII 80-190F
H (m)
Q (m³/h)
P(W)
Q (m³/h)

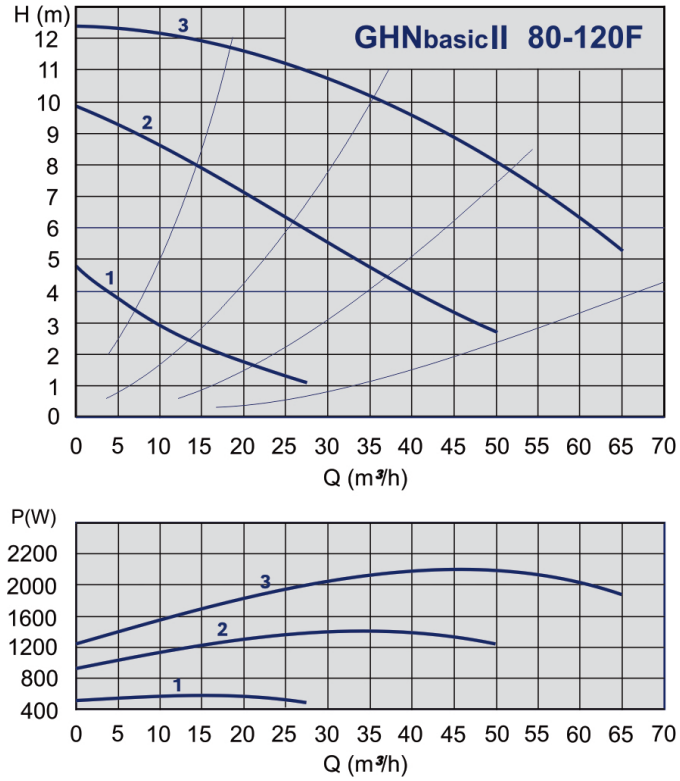
GHNbasicII 80-120F
H (m)
Q (m³/h)
P(W)
Q (m³/h)

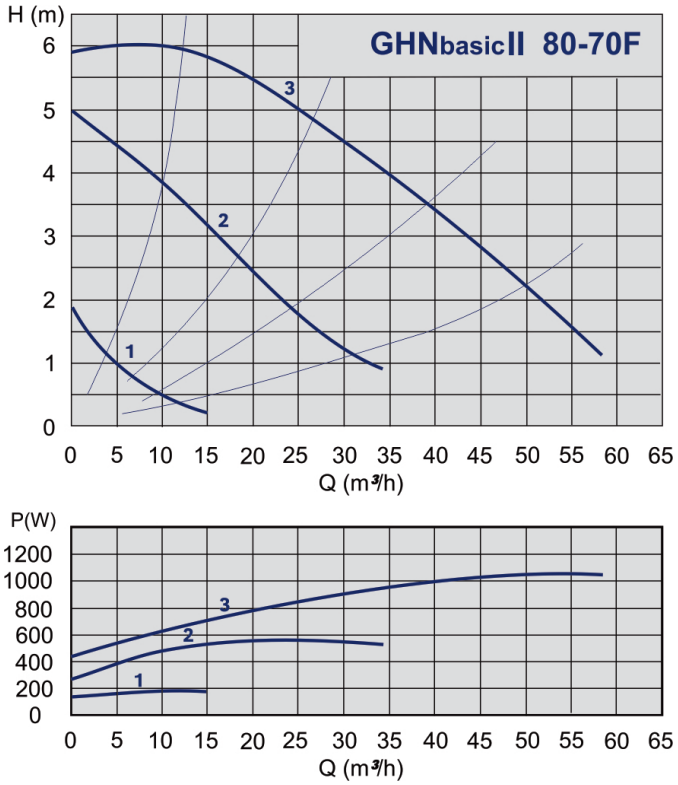
GHNbasicII 80-70F
H (m)
Q (m³/h)
P(W)
Q (m³/h)

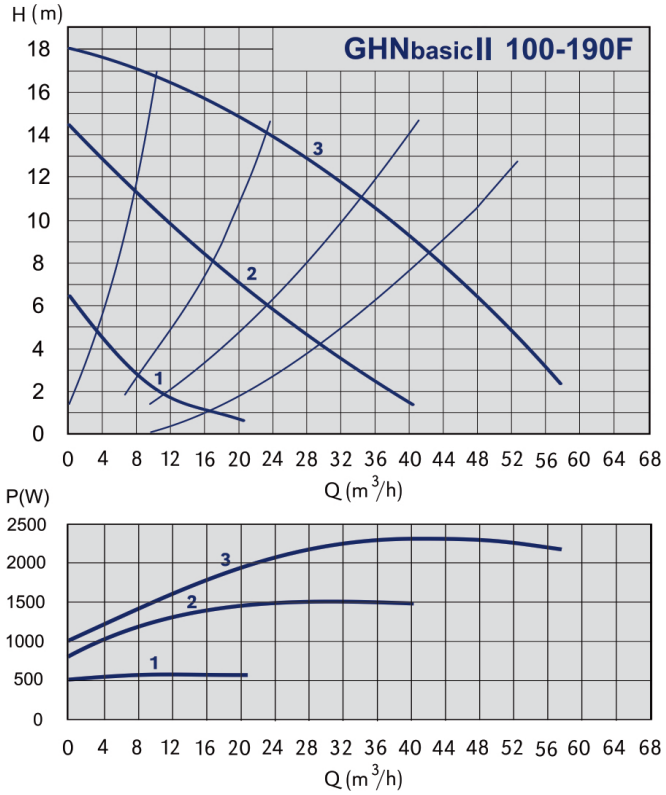
GHNbasicII 100-190F
H (m)
Q (m³/h)
P(W)
Q (m³/h)

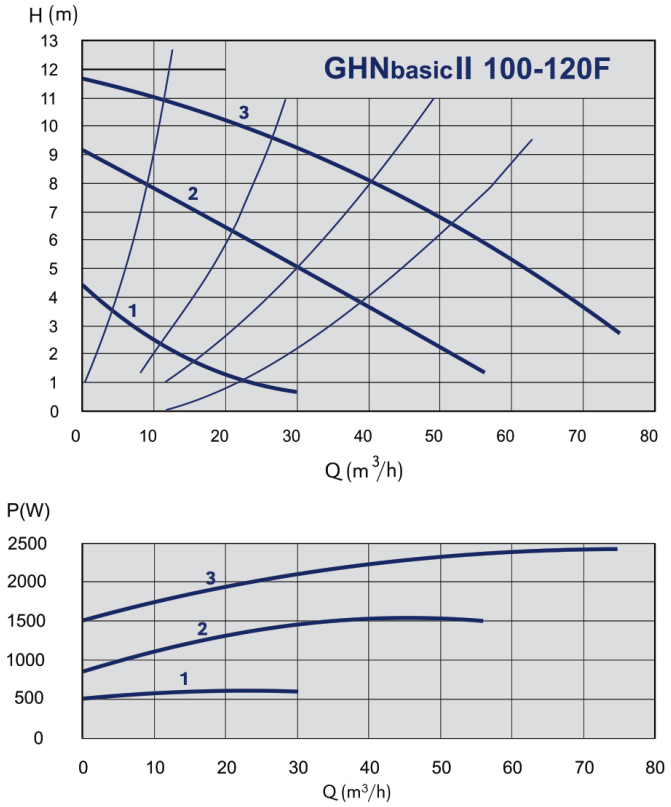
GHNbasicII 100-120F
H (m)
Q (m³/h)
P(W)
Q (m³/h)

Dimensiones - bombas GHNbasic II

Código	Tipo	Longitud de montaje	Conexión tamaño DN	a	l	b1	b2
979524575	GHNbasic II 40-190F	250	40	65	240	130	92,0
979524461	GHNbasic II 40-120F	250	40	65	198	125	92,0
979524462	GHNbasic II 40-70F	250	40	65	198	125	92,0
979524463	GHNbasic II 40-40F	250	40	65	198	125	92,0
979524576	GHNbasic II 50-190F	280	50	70	250	130	113,0
979524464	GHNbasic II 50-120F	280	50	70	250	130	113,0
979524465	GHNbasic II 50-70F	280	50	70	250	130	113,0
979524466	GHNbasic II 50-40F	280	50	70	250	130	113,0
979524577	GHNbasic II 65-190F	340	65	80	252	130	123,0
979524467	GHNbasic II 65-120F	340	65	80	252	130	123,0
979524468	GHNbasic II 65-70F	340	65	80	252	130	123,0
979524469	GHNbasic II 65-40F	340	65	80	252	130	123,0
979524578	GHNbasic II 80-190F PN6	360	80	100	257	130	130,0
979524580	GHNbasic II 80-190F PN10	360	80	100	257	130	130,0
979524470	GHNbasic II 80-120F PN6	360	80	100	257	130	129,5
979524472	GHNbasic II 80-120F PN10	360	80	100	257	130	129,5
979524471	GHNbasic II 80-70F PN6	360	80	100	257	130	129,5
979524473	GHNbasic II 80-70F PN10	360	80	100	257	130	129,5
979524579	GHNbasic II 100-190F PN6	360	100	110	257	130	130,0
979524581	GHNbasic II 100-190F PN10	360	100	110	257	130	130,0
979524474	GHNbasic II 100-120F PN6	360	100	110	257	130	130,0
979524475	GHNbasic II 100-120F PN10	360	100	110	257	130	130,0

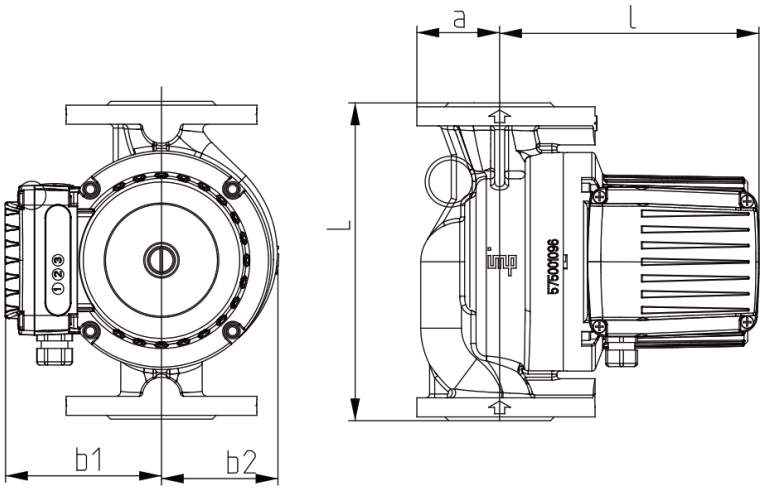

Datos eléctricos y de presión - bombas GHNbasic II

Código	Tipo	Pmax (W)	Rango de velocidad (min-1)	FLC I In (A)	Tipo de aislante	Presión de trabajo min. 50°C	Presión de trabajo min. 80°C	Presión de trabajo min. 110°C
979524575	GHNbasic II 40-190F	1260		0,61 - 2,24	200	0,05	0,8	1,4
979524461	GHNbasic II 40-120F	573	1250 - 2820	0,38 - 1,46	200	0,05	0,8	1,4
979524462	GHNbasic II 40-70F	317	1440 - 2790	0,23 - 0,74	200	0,05	0,8	1,4
979524463	GHNbasic II 40-40F	209	660 - 1440	0,12 - 0,70	200	0,05	0,8	1,4
979524576	GHNbasic II 50-190F	1596		0,89 - 2,90	200	0,3	1	1,6
979524464	GHNbasic II 50-120F	1058	1270 - 2800	0,59 - 2,02	200	0,3	1	1,6
979524465	GHNbasic II 50-70F	465	560 - 1400	0,22 - 1,13	200	0,3	1	1,6
979524466	GHNbasic II 50-40F	282	620 - 1450	0,21 - 0,97	200	0,3	1	1,6
979524577	GHNbasic II 65-190F	2346		1,05 - 4,00	200	0,3	1	1,6
979524467	GHNbasic II 65-120F	1522	1250 - 2810	0,89 - 2,83	200	0,3	1	1,6
979524468	GHNbasic II 65-70F	578	450 - 1370	0,31 - 1,50	200	0,3	1	1,6
979524469	GHNbasic II 65-40F	365	600 - 1430	0,21 - 1,05	200	0,3	1	1,6
979524578	GHNbasic II 80-190F PN6	2272		1,08 - 3,90	200	0,3	1	1,6
979524580	GHNbasic II 80-190F PN10	2272		1,08 - 3,90	200	0,3	1	1,6
979524470	GHNbasic II 80-120F PN6	2263	1200 - 2800	1,16 - 3,90	200	0,3	1	1,6
979524472	GHNbasic II 80-120F PN10	2263	1200 - 2800	1,16 - 3,90	200	0,3	1	1,6
979524471	GHNbasic II 80-70F PN6	1002	600 - 1350	0,43 - 2,20	200	0,3	1	1,6
979524473	GHNbasic II 80-70F PN10	1002	600 - 1350	0,43 - 2,20	200	0,3	1	1,6
979524579	GHNbasic II 100-190F PN6	2287		1,07 - 3,90	200	0,3	1	1,6
979524581	GHNbasic II 100-190F PN10	2287		1,07 - 3,90	200	0,3	1	1,6
979524474	GHNbasic II 100-120F PN6	2324	1200 - 2800	1,16 - 4,00	200	0,3	1	1,6
979524475	GHNbasic II 100-120F PN10	2324	1200 - 2800	1,16 - 4,00	200	0,3	1	1,6

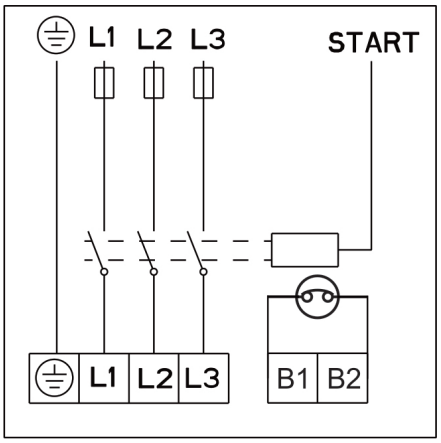

Bombas GHNDbasic II

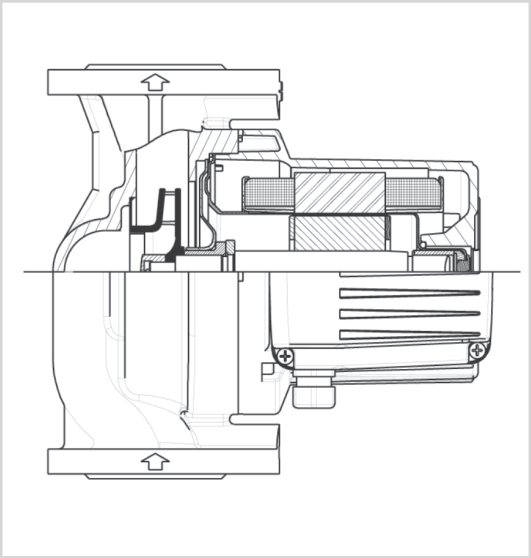

Material	
Revestimiento hidráulico	cataforesis de hierro fundido
Propulsor	acero inoxidable - AISI 316
Eje	acero inoxidable - AISI 316
Rodamientos	grafito
Rotor	acero inoxidable - AISI 316

Especificaciones técnicas	
Q	18 - 120 m3/h
H	3,5 - 19,5 m
P	PN 6/10; PN6; PN10
DN	40/50/65/80
Conexión de tubería	250/280/340/360 mm
Instalación	brida
Clase de aislamiento	200
Grado de protección	IP 43
Tensión	3 ~ 400V

Gama de prestaciones

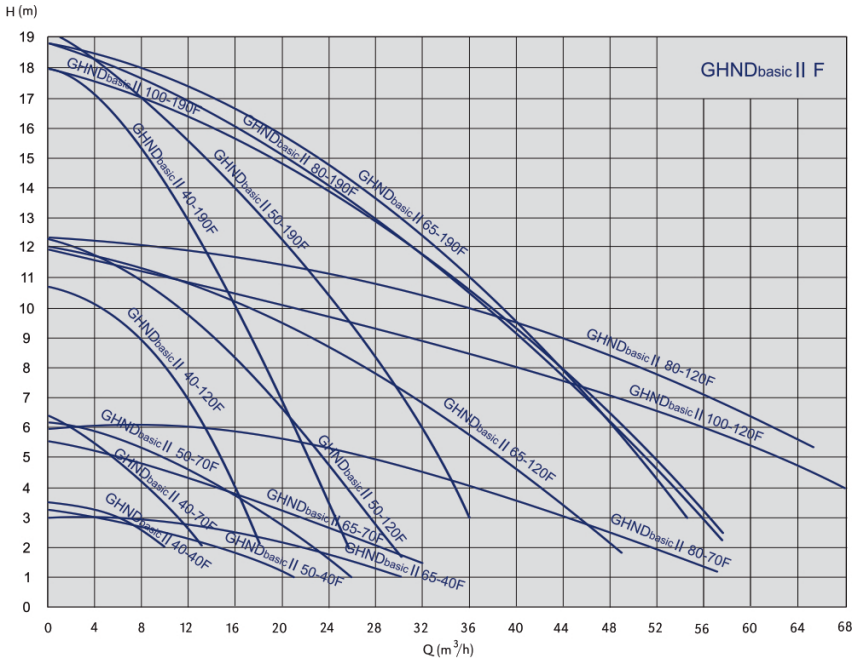

Información técnica y curvas de rendimiento - bombas GHNDbasic II

Código	Tipo	Q	H	PN (bar)	Peso neto (kg)
979524610	GHNDbasic II 40-190F	27	18	PN 6/10bar	40,3
979524502	GHNDbasic II 40-120F	34	12	PN 6/10bar	40,3
979524503	GHNDbasic II 40-70F	22	6	PN 6/10bar	30,7
979524504	GHNDbasic II 40-40F	18	3,5	PN 6/10bar	31,1
979524611	GHNDbasic II 50-190F	37	19,5	PN 6/10bar	48,1
979524508	GHNDbasic II 50-120F	55	12	PN 6/10bar	44,1
979524509	GHNDbasic II 50-70F	45	6	PN 6/10bar	43,8
979524510	GHNDbasic II 50-40F	38	3,5	PN 6/10bar	43,2
979524612	GHNDbasic II 65-190F	57	18,5	PN 6/10bar	55,5
979524511	GHNDbasic II 65-120F	85	12	PN 6/10bar	56,2
979524512	GHNDbasic II 65-70F	60	6	PN 6/10bar	55,8
979524513	GHNDbasic II 65-40F	55	3,5	PN 6/10bar	55,8
979524613	GHNDbasic II 80-190F PN6	57	18,5	PN 6bar	58,5
979524614	GHNDbasic II 80-190F PN10	57	18,5	PN 10bar	60,1
979524514	GHNDbasic II 80-120F PN6	120	12	PN 6bar	59,4
979524515	GHNDbasic II 80-120F PN10	120	12	PN 10bar	59,5
979524596	GHNDbasic II 80-70F PN6	95	6	PN 6bar	57,9
979524516	GHNDbasic II 80-70F PN10	95	6	PN 10bar	57,8

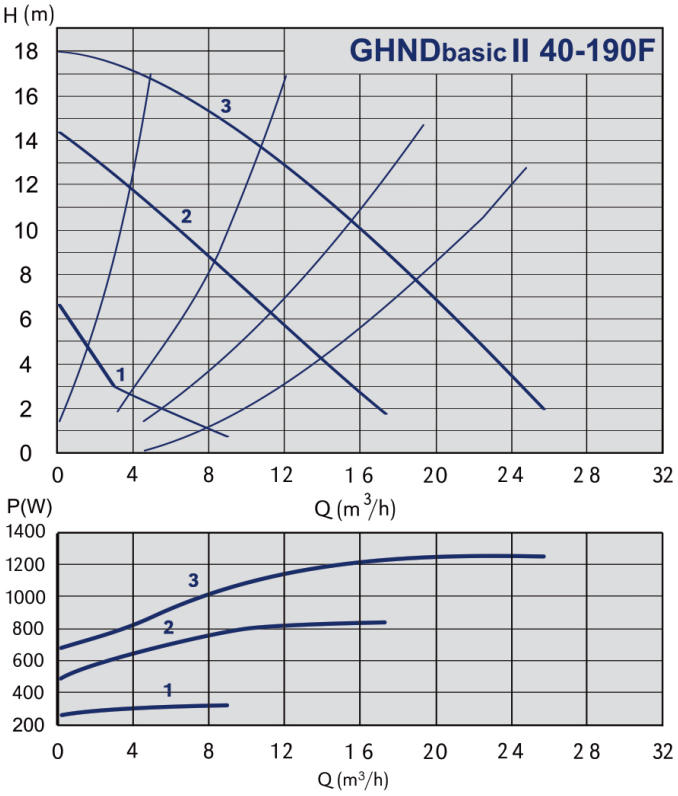

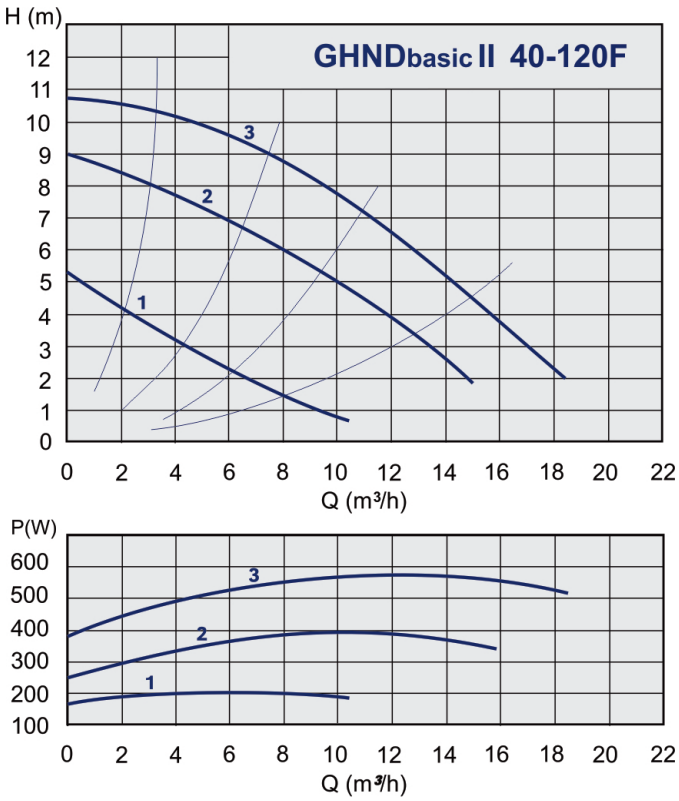

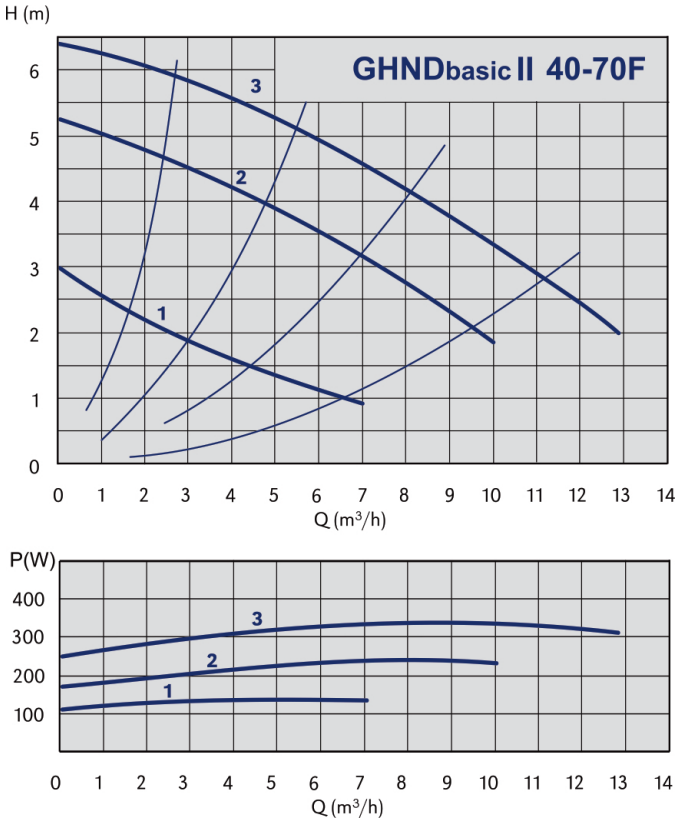
GHNDbasic II 40-70F
H (m)
Q (m³/h)
P(W)
Q (m³/h)

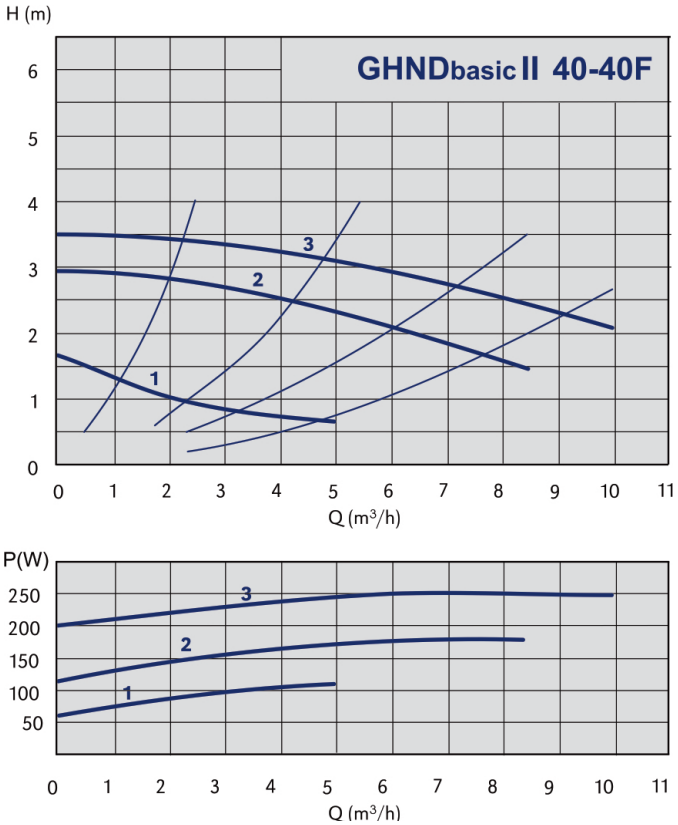
GHNDbasic II 40-40F
H (m)
Q (m³/h)
P(W)
Q (m³/h)

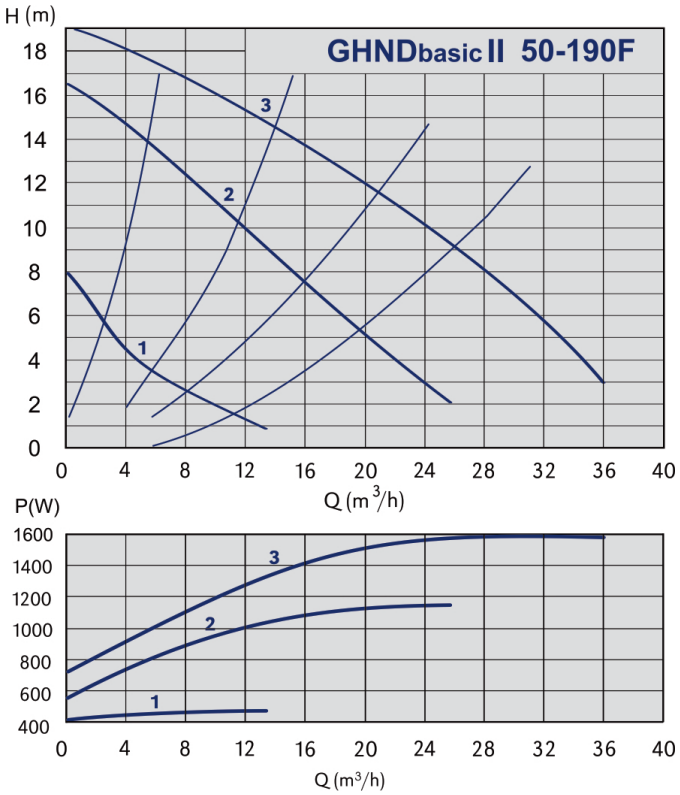
GHNDbasic II 50-190F
H (m)
Q (m³/h)
P(W)
Q (m³/h)

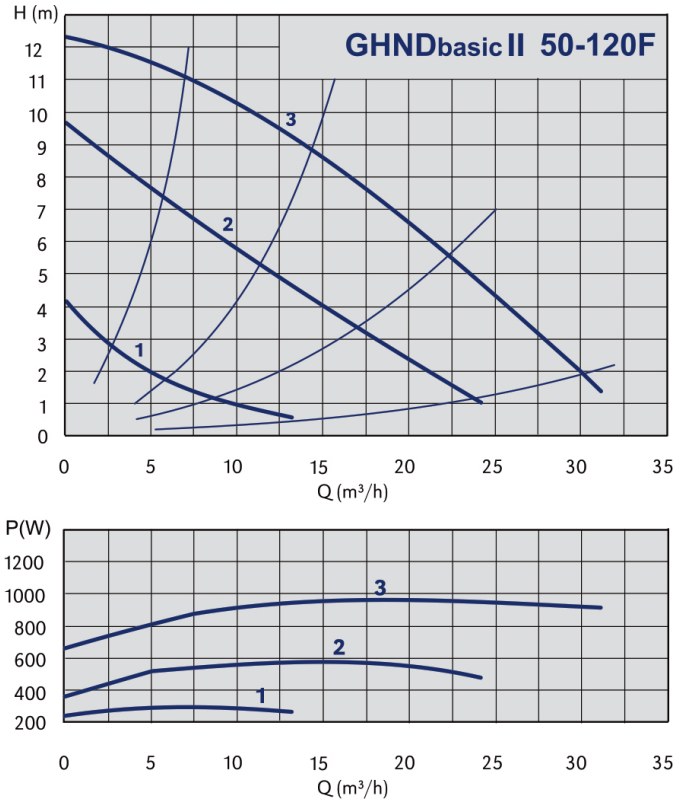
GHNDbasic II 50-120F
H (m)
Q (m³/h)
P(W)
Q (m³/h)

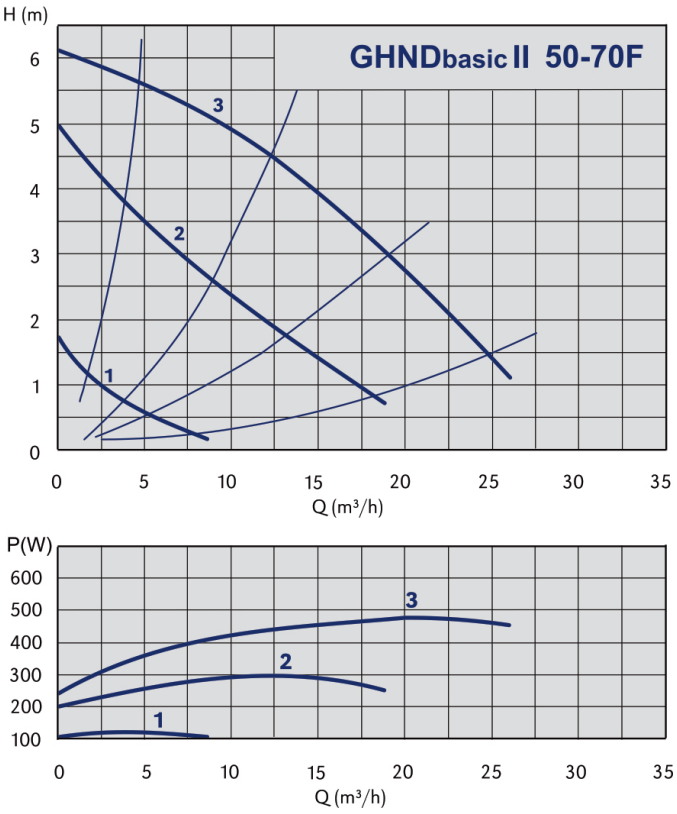
GHNDbasic II 50-70F
H (m)
Q (m³/h)
P(W)
Q (m³/h)

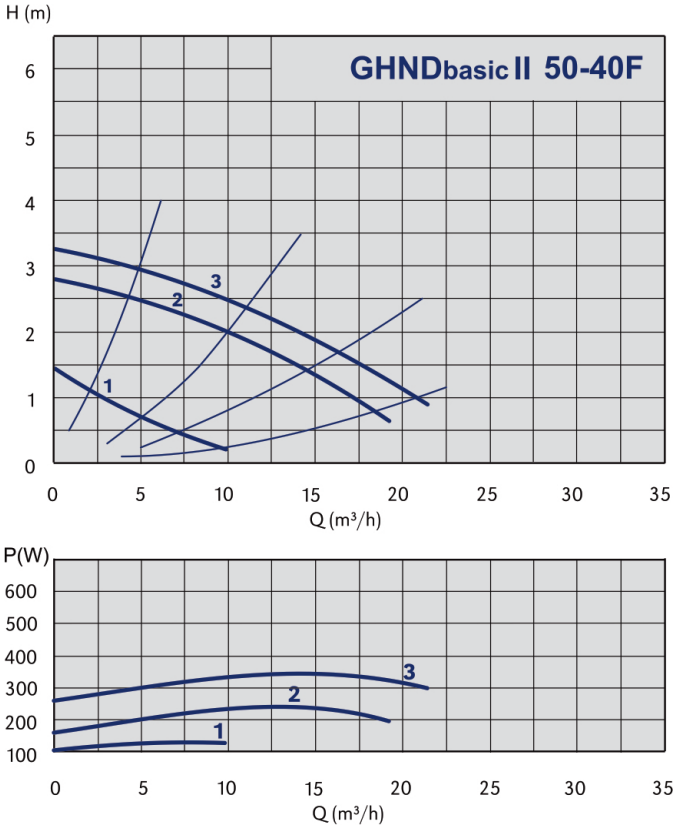
GHNDbasic II 50-40F
H (m)
Q (m³/h)
P(W)
Q (m³/h)

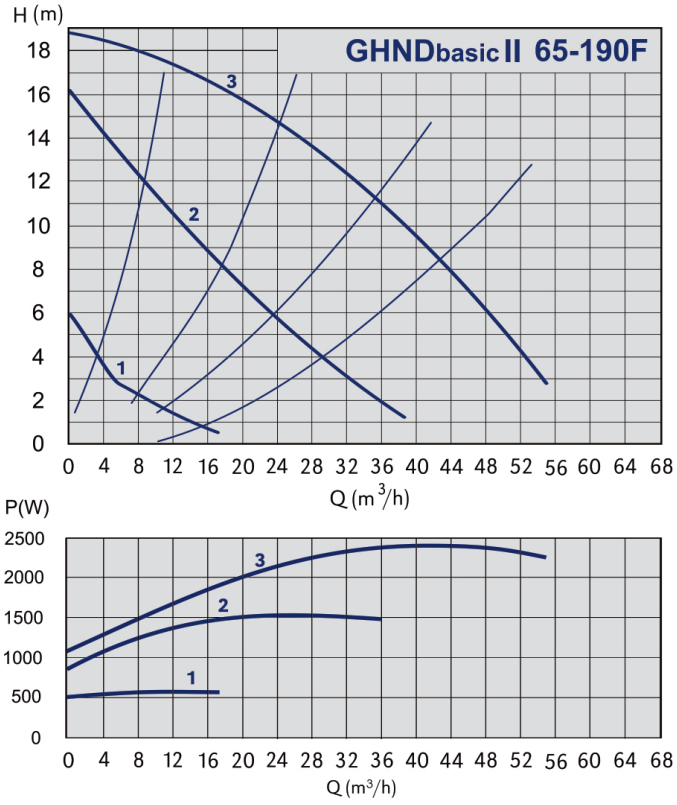
GHNDbasic II 65-190F
H (m)
Q (m³/h)
P(W)
Q (m³/h)

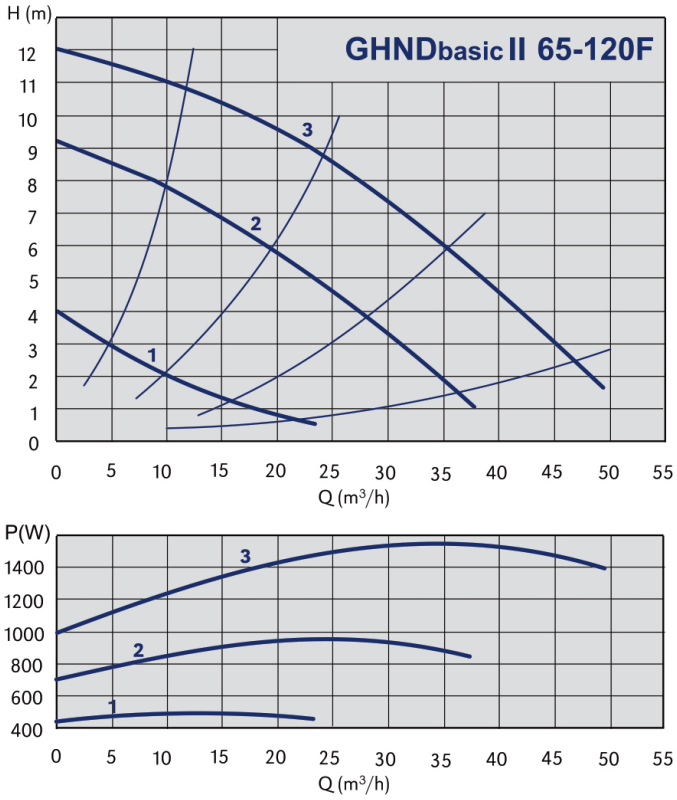
GHNDbasic II 65-120F
H (m)
Q (m³/h)
P(W)
Q (m³/h)

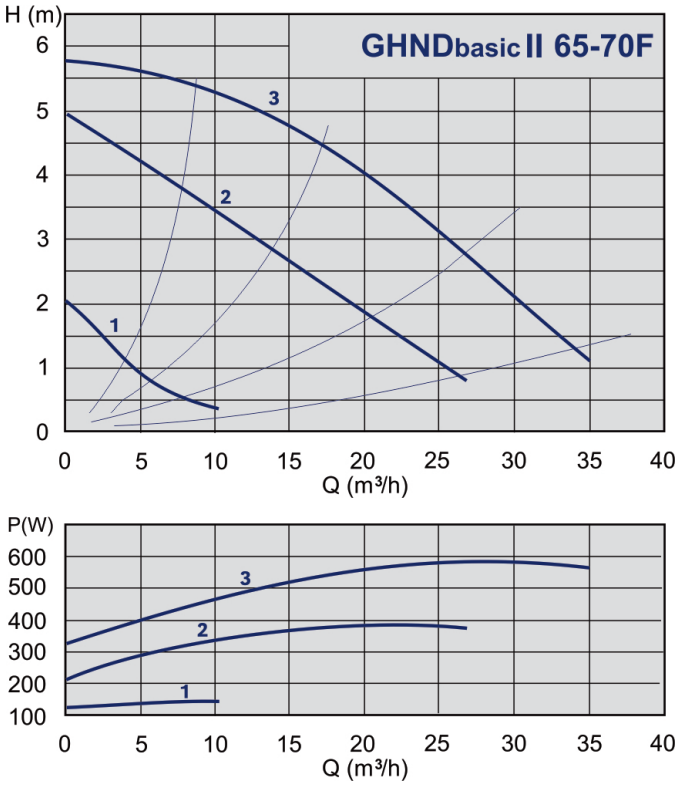
GHNDbasic II 65-70F
H (m)
Q (m³/h)
P(W)
Q (m³/h)

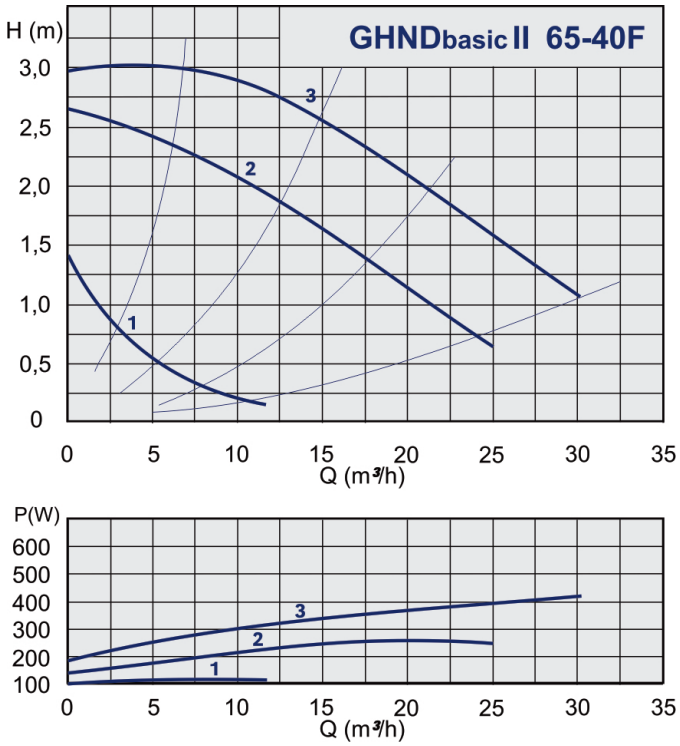
GHNDbasic II 65-40F
H (m)
Q (m³/h)
P(W)
Q (m³/h)

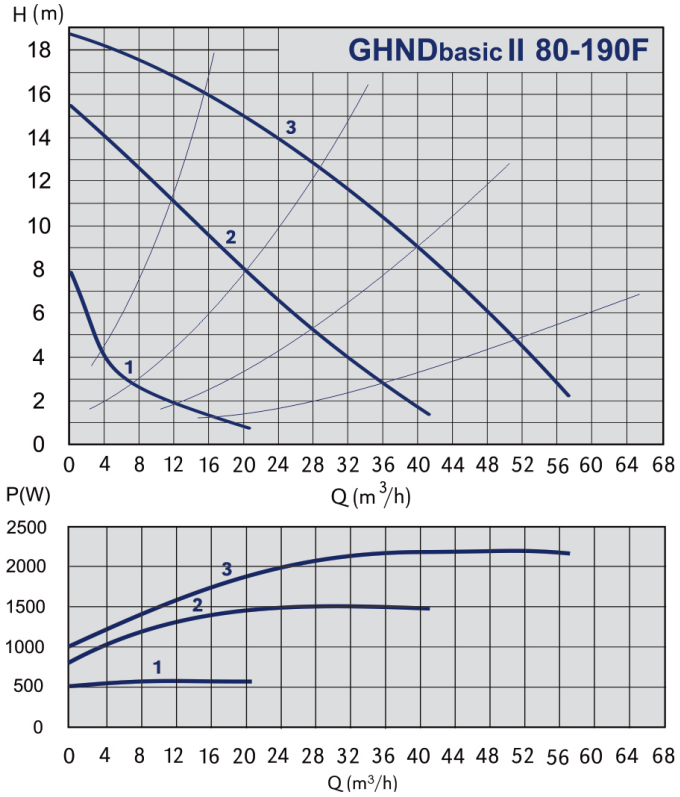
GHNDbasic II 80-190F
H (m)
Q (m³/h)
P(W)
Q (m³/h)

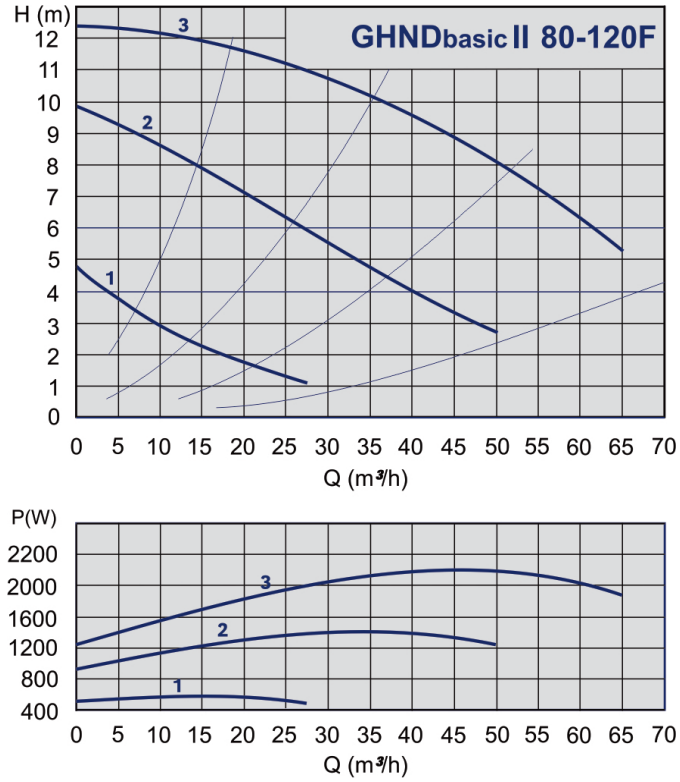
GHNDbasic II 80-120F
H (m)
Q (m³/h)
P(W)
Q (m³/h)

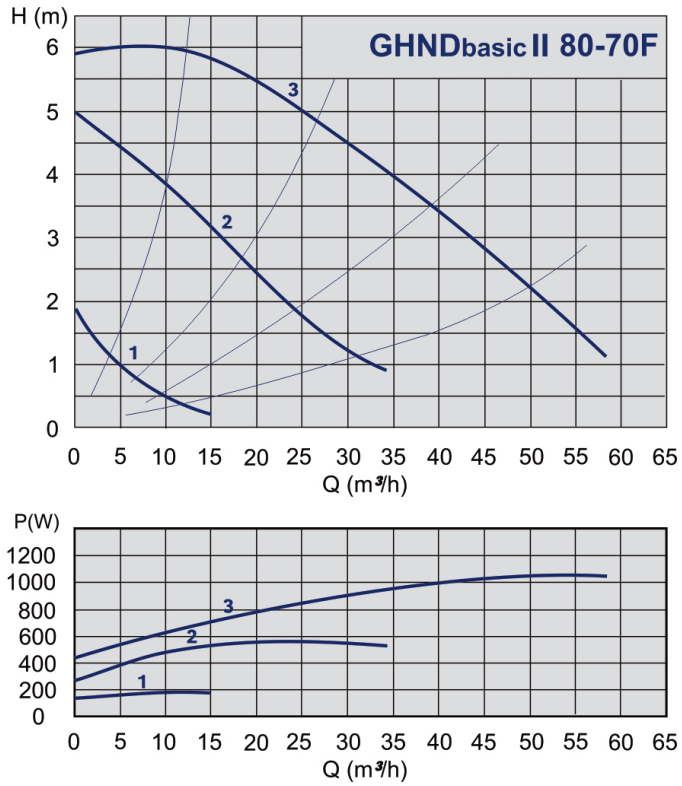

Dimensiones - bombas GHNDbasic II

Código	Tipo	Longitud de montaje	Conexión tamaño DN	a	l	b1	b2	h1
979524610	GHNDbasic II 40-190F	250	40	62	240	130	346	110
979524502	GHNDbasic II 40-120F	250	40	62	198	125	346	110
979524503	GHNDbasic II 40-70F	250	40	62	198	125	346	110
979524504	GHNDbasic II 40-40F	250	40	62	198	125	346	110
979524611	GHNDbasic II 50-190F	280	50	70	250	130	400	121
979524508	GHNDbasic II 50-120F	280	50	70	250	130	400	121
979524509	GHNDbasic II 50-70F	280	50	70	250	130	400	121
979524510	GHNDbasic II 50-40F	280	50	70	250	130	400	121
979524612	GHNDbasic II 65-190F	340	65	80	252	130	450	141
979524511	GHNDbasic II 65-120F	340	65	80	252	130	450	141
979524512	GHNDbasic II 65-70F	340	65	80	252	130	450	141
979524513	GHNDbasic II 65-40F	340	65	80	252	130	450	141
979524613	GHNDbasic II 80-190F PN6	360	80	100	257	130	470	146
979524614	GHNDbasic II 80-190F PN10	360	80	100	257	130	470	146
979524514	GHNDbasic II 80-120F PN6	360	80	100	257	130	470	146
979524515	GHNDbasic II 80-120F PN10	360	80	100	257	130	470	146
979524596	GHNDbasic II 80-70F PN6	360	80	100	257	130	470	146
979524516	GHNDbasic II 80-70F PN10	360	80	100	257	130	470	146

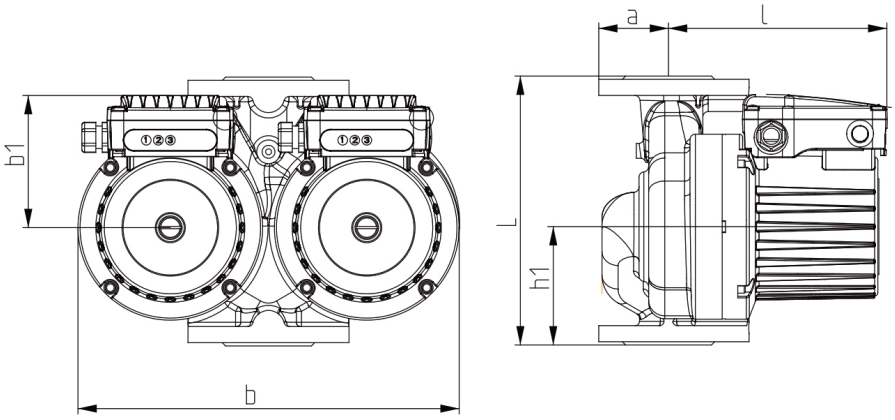

Datos eléctricos y de presión - bombas GHNDbasic II

Código	Tipo	Pmax (W)	Rango de velocidad (min-1)	FLC I In (A)	Tipo de aislante	Presión de trabajo min. 50°C	Presión de trabajo min. 80°C	Presión de trabajo min. 110°C
979524610	GHNDbasic II 40-190F	1260		0,61 - 2,24	200	0,05	0,8	1,4
979524502	GHNDbasic II 40-120F	573	1250 - 2820	0,38 - 1,46	200	0,05	0,8	1,4
979524503	GHNDbasic II 40-70F	317	1440 - 2790	0,23 - 0,74	200	0,05	0,8	1,4
979524504	GHNDbasic II 40-40F	209	660 - 1440	0,12 - 0,70	200	0,05	0,8	1,4
979524611	GHNDbasic II 50-190F	1596		0,89 - 2,90	200	0,3	1	1,6
979524508	GHNDbasic II 50-120F	1058	1270 - 2800	0,59 - 2,02	200	0,3	1	1,6
979524509	GHNDbasic II 50-70F	465	560 - 1400	0,22 - 1,13	200	0,3	1	1,6
979524510	GHNDbasic II 50-40F	282	620 - 1450	0,21 - 0,97	200	0,3	1	1,6
979524612	GHNDbasic II 65-190F	2346		1,05 - 4,00	200	0,3	1	1,6
979524511	GHNDbasic II 65-120F	1522	1250 - 2810	0,89 - 2,83	200	0,3	1	1,6
979524512	GHNDbasic II 65-70F	578	450 - 1370	0,31 - 1,50	200	0,3	1	1,6
979524513	GHNDbasic II 65-40F	365	600 - 1430	0,21 - 1,05	200	0,3	1	1,6
979524613	GHNDbasic II 80-190F PN6	2272		1,08 - 3,90	200	0,3	1	1,6
979524614	GHNDbasic II 80-190F PN10	2272		1,08 - 3,90	200	0,3	1	1,6
979524514	GHNDbasic II 80-120F PN6	2263	1200 - 2800	1,16 - 3,90	200	0,3	1	1,6
979524515	GHNDbasic II 80-120F PN10	2263	1200 - 2800	1,16 - 3,90	200	0,3	1	1,6
979524596	GHNDbasic II 80-70F PN6	1002	600 - 1350	0,43 - 2,20	200	0,3	1	1,6
979524516	GHNDbasic II 80-70F PN10	1002	600 - 1350	0,43 - 2,20	200	0,3	1	1,6

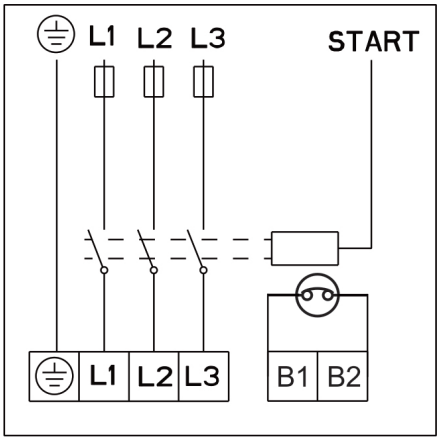

Bombas GHNM

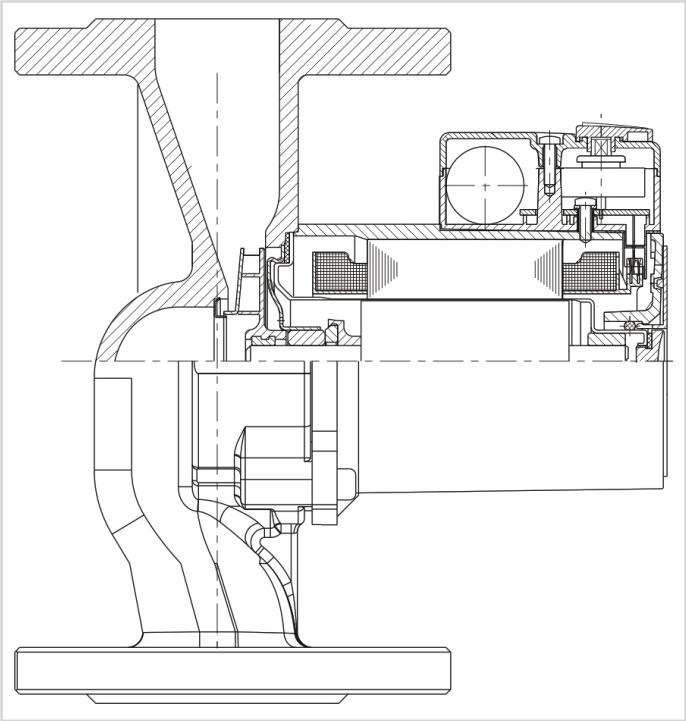

Material	
Revestimiento hidráulico	cataforesis de hierro fundido
Propulsor	acero inoxidable - AISI 316
Eje	acero inoxidable - AISI 316
Rodamientos	grafito
Rotor	acero inoxidable - AISI 316

Especificaciones técnicas	
Q	10,25 - 12 m3/h
H	7,1 - 7,4 m
P	PN10
DN	40
Conexión de tubería	220 mm
Instalación	brida
Clase de aislamiento	200
Grado de protección	IP 44
Tensión	1~ 230V

Información técnica y curvas de rendimiento - bombas GHNM

Código	Tipo	Q	H	PN (bar)	Peso neto (kg)
979522753	GHNM 40/75-220F	12	7,1	PN 10bar	9
979522754	GHNM 40/80-220F	10,25	7,4	PN10bar	8,5

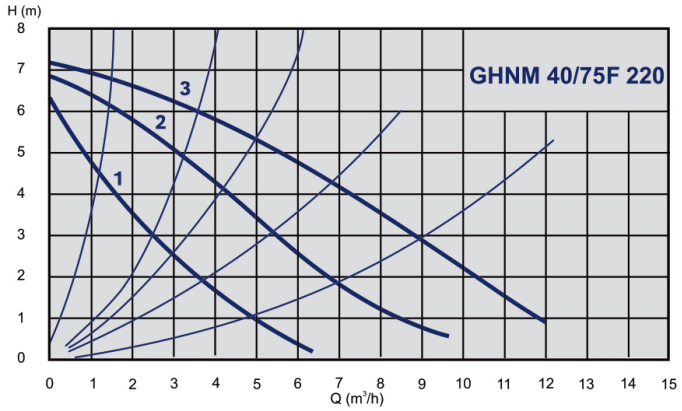

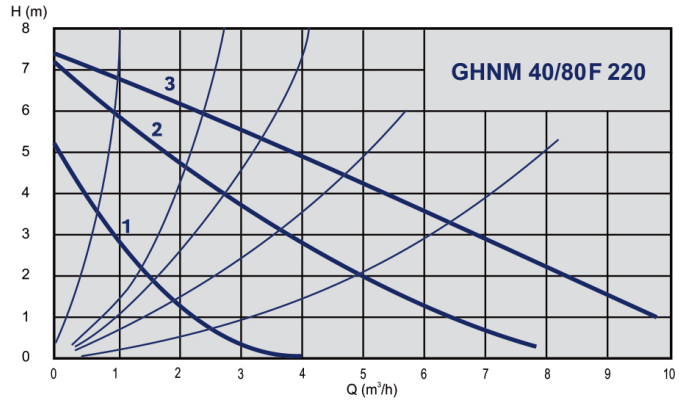

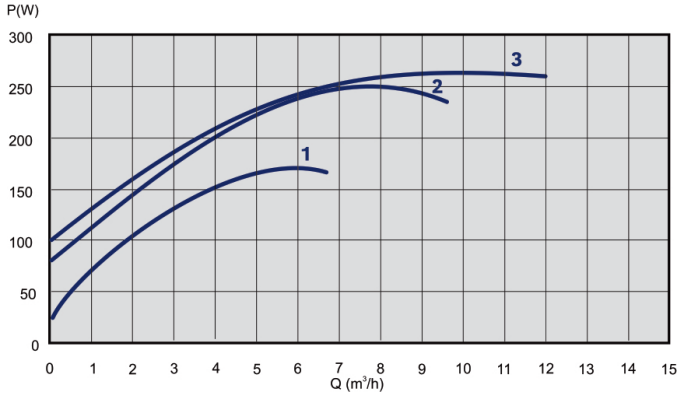

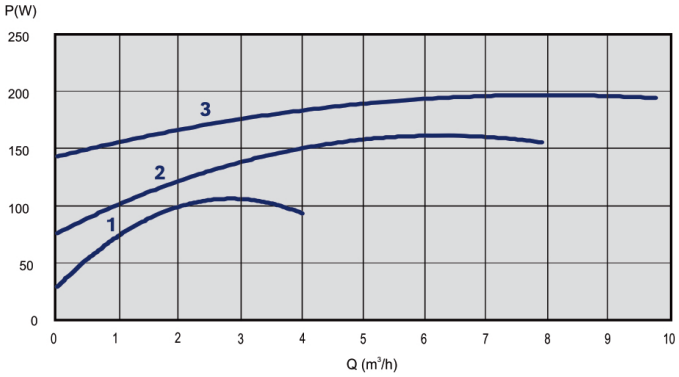

Dimensiones - bombas GHNM

Código	Tipo	Longitud de montaje	Conexión tamaño DN	a	l	b1	b2
979522753	GHNM 40/75-220F	220	40	65	240	130	92,0
979522754	GHNM 40/80-220F	220	40	65	198	125	92,0

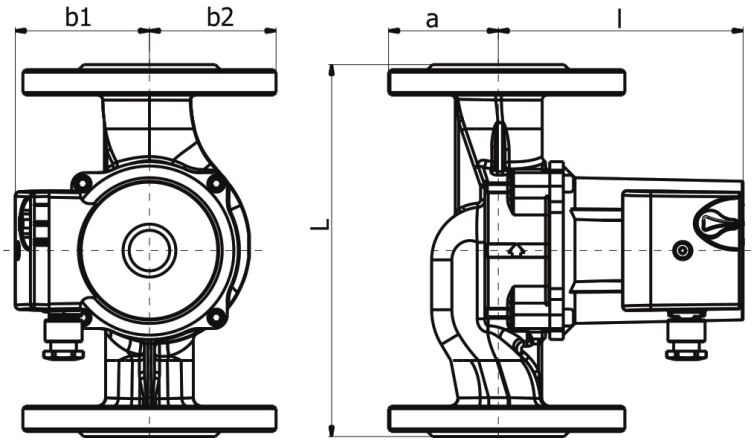

Datos eléctricos y de presión - bombas GHNM

Código	Tipo	Pmax (W)	Rango de velocidad (min-1)	FLC I In (A)	Tipo de aislante	Presión de trabajo min. 50°C	Presión de trabajo min. 80°C	Presión de trabajo min. 110°C
979522753	GHNM 40/75-220F	277	1150 - 2450	0,85 - 1,2	200	0,05	0,4	1,2
979522754	GHNM 40/80-220F	210	1150 - 2450	0,49 - 0,95	200	0,05	0,4	1,2

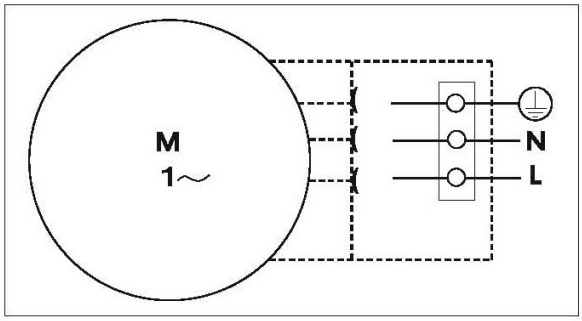

Bombas GHNMbasic II

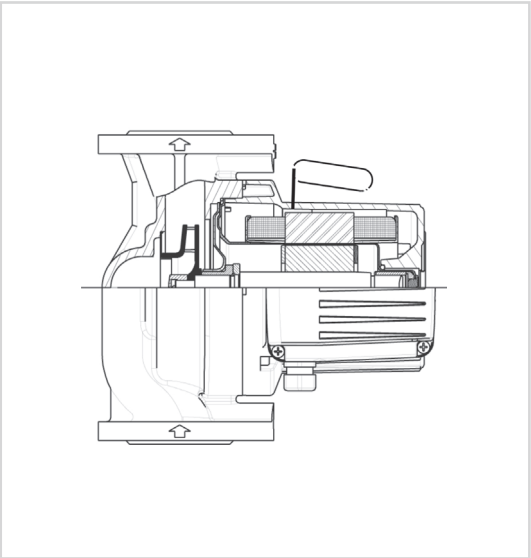

Material	
Revestimiento hidráulico	cataforesis de hierro fundido
Propulsor	acero inoxidable - AISI 316
Eje	acero inoxidable - AISI 316
Rodamientos	grafito
Rotor	acero inoxidable - AISI 316

Especificaciones técnicas	
Q	16,1 - 29,5 m3/h
H	5,4 - 14 m
P	PN 6/10 bar
DN	40/50
Conexión de tubería	250/280 mm
Instalación	brida
Clase de aislamiento	200
Grado de protección	IP 43/44
Tensión	1 ~ 230V

Gama de prestaciones

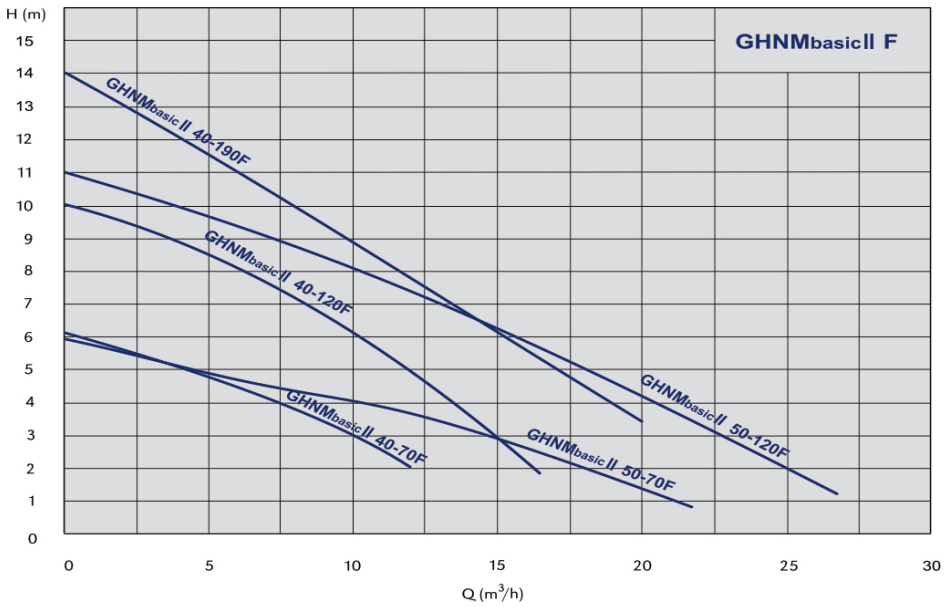

Información técnica y curvas de rendimiento - bombas GHNMbasic II

Código	Tipo	Q	H	PN (bar)	Peso neto (kg)
979524609	GHNMbasic II 40-190F	24	14	PN 6/10bar	22,5
979524498	GHNMbasic II 40-120F	19,2	10	PN 6/10bar	19
979524499	GHNMbasic II 40-70F	16,1	6,1	PN 6/10bar	19
979524500	GHNMbasic II 50-120F	29,5	11	PN 6/10bar	24
979524501	GHNMbasic II 50-70F	24,5	5,4	PN 6/10bar	24

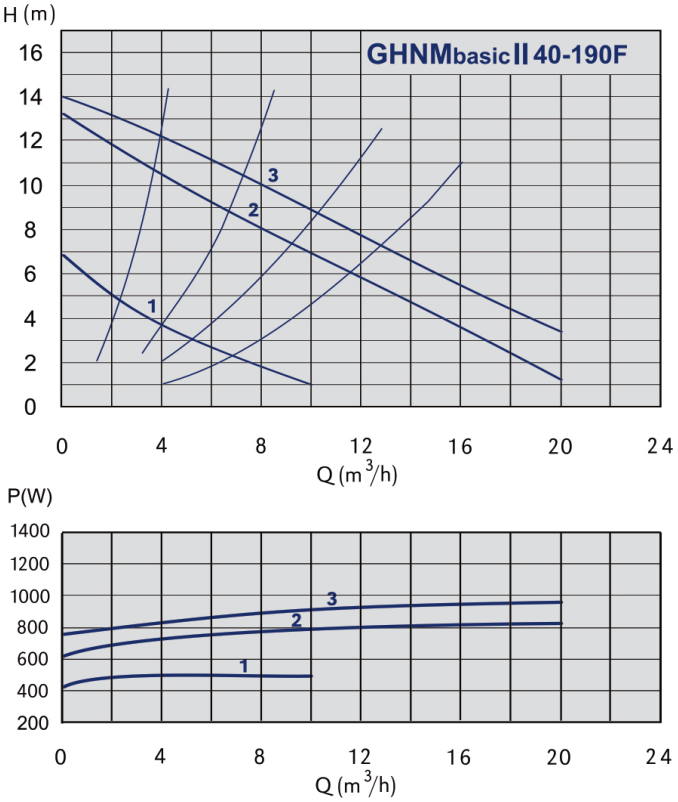

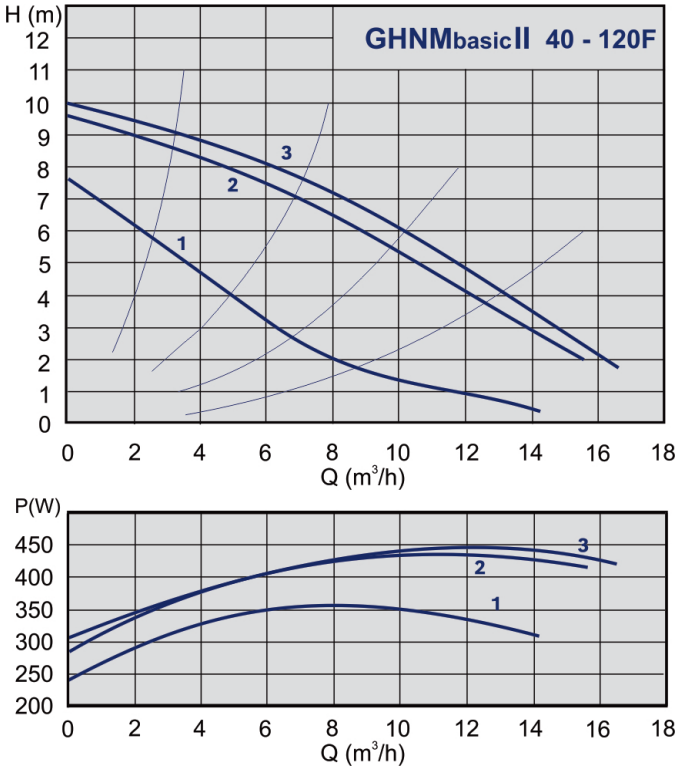

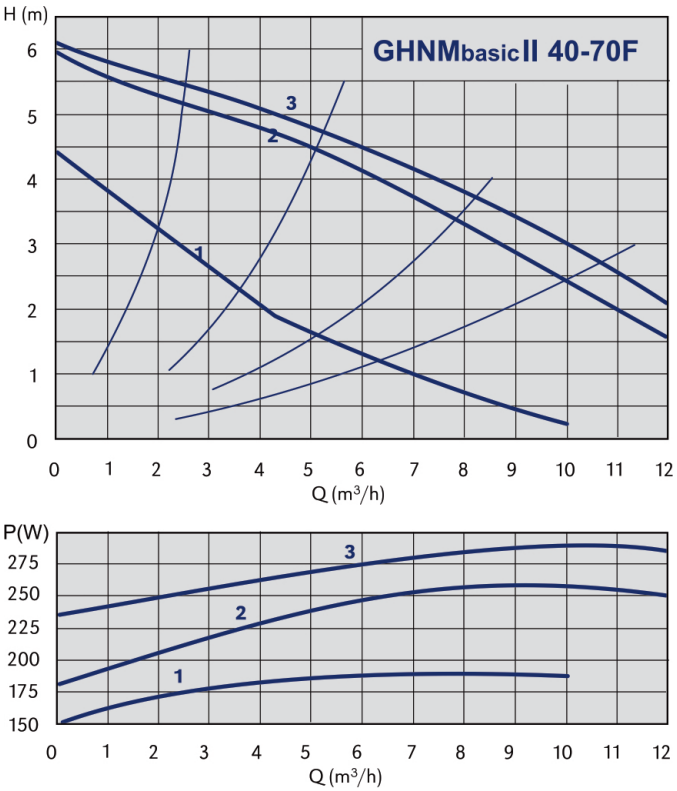
GHNMbasicII 40-70F
H (m)
Q (m³/h)
P(W)
Q (m³/h)

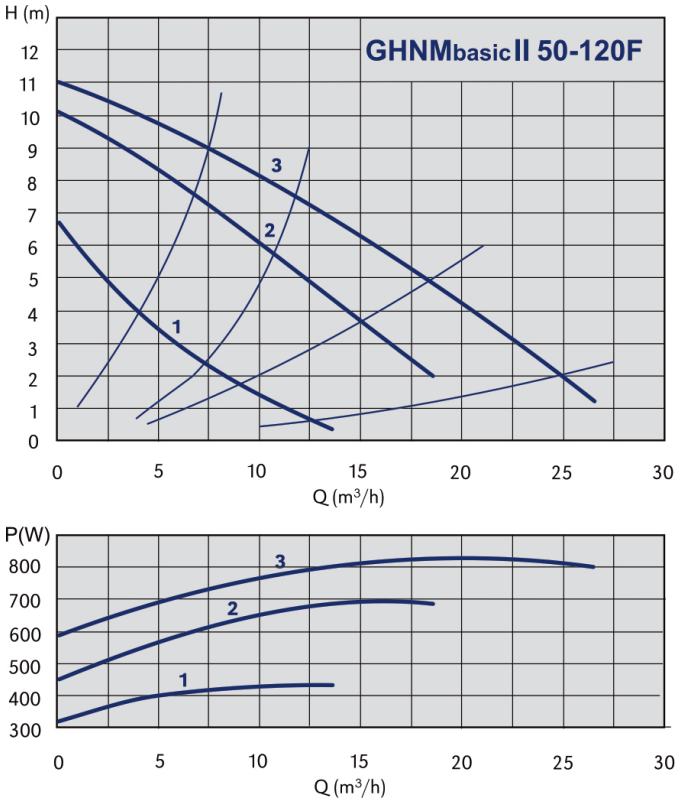
GHNMbasicII 50-120F
H (m)
Q (m³/h)
P(W)
Q (m³/h)

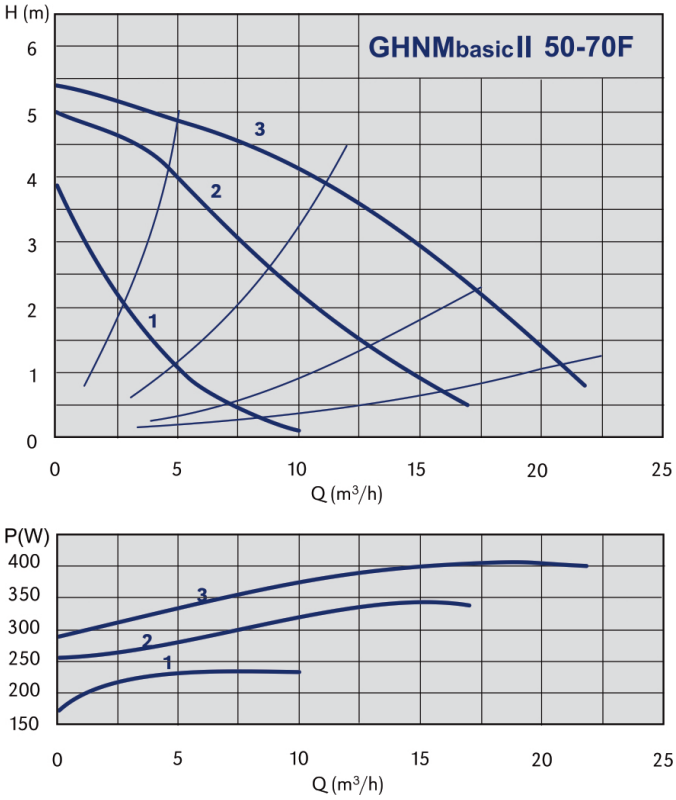
GHNMbasicII 50-70F
H (m)
Q (m³/h)
P(W)
Q (m³/h)

Dimensiones - bombas GHNMbasic II pumps

Código	Tipo	Longitud de montaje	Conexión tamaño DN	a	l	b1	b2
979524609	GHNMbasic II 40-190F	250	40	65	240	130	92,0
979524498	GHNMbasic II 40-120F	250	40	65	198	130	92,0
979524499	GHNMbasic II 40-70F	250	40	65	198	130	92,0
979524500	GHNMbasic II 50-120F	280	50	70	250	130	113,0
979524501	GHNMbasic II 50-70F	280	50	70	250	130	113,0

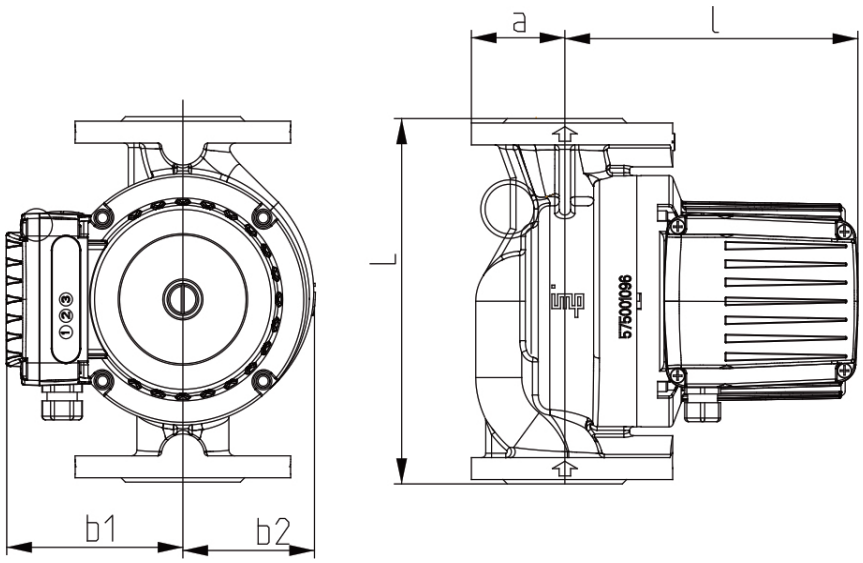

Datos eléctricos y de presión - bombas GHNMbasic II

Código	Tipo	Pmax (W)	FLC I In (A)	Tipo de aislante	Presión de trabajo min. 50°C	Presión de trabajo min. 80°C	Presión de trabajo min. 110°C
979524609	GHNMbasic II 40-190F	928	4,00	200	0,05	0,8	1,4
979524498	GHNMbasic II 40-120F	444	1,96	200	0,05	0,8	1,4
979524499	GHNMbasic II 40-70F	272	1,21	200	0,05	0,8	1,4
979524500	GHNMbasic II 50-120F	827	3,60	200	0,3	1	1,6
979524501	GHNMbasic II 50-70F	423	1,90	200	0,3	1	1,6

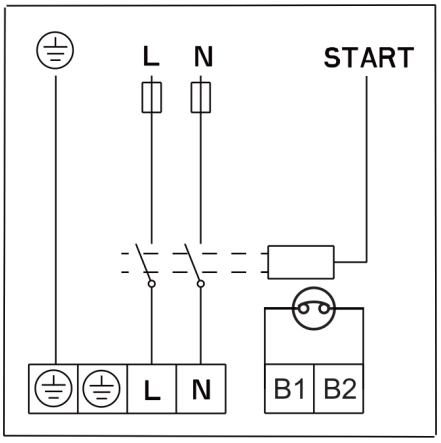

Bombas GHNMDbasic II

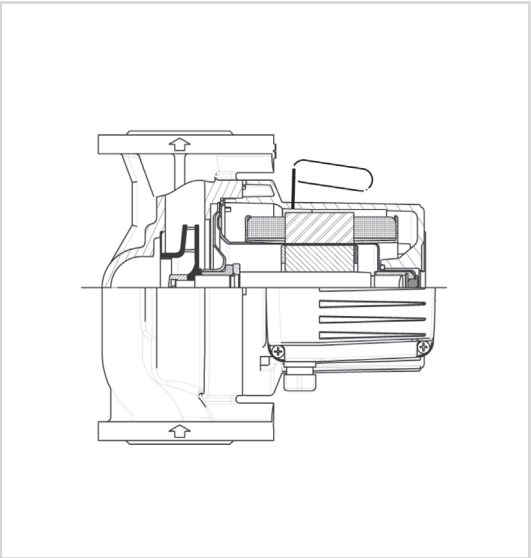

Material	
Revestimiento hidráulico	cataforesis de hierro fundido
Propulsor	acero inoxidable - AISI 316
Eje	acero inoxidable - AISI 316
Rodamientos	grafito
Rotor	acero inoxidable - AISI 316

Especificaciones técnicas	
Q	16,1 - 29,5 m3/h
H	5,4 - 14 m
P	PN 6/10 bar
DN	40/50
Conexión de tubería	250/280 mm
Instalación	brida
Clase de aislamiento	200
Grado de protección	IP 43
Tensión	1 ~ 230V

Gama de prestaciones

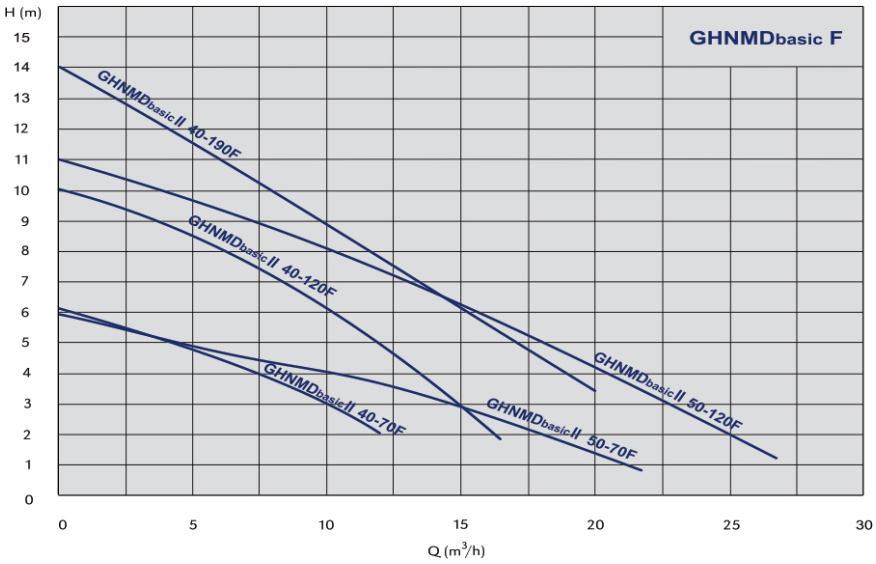

Información técnica y curvas de rendimiento - bombas GHNMDbasic II

Código	Tipo	Q	H	PN (bar)	Peso neto (kg)
979524615	GHNMDbasic II 40-190F	24	14	PN 6/10bar	22,5
979524603	GHNMDbasic II 40-120F	19,2	10	PN 6/10bar	19
979524604	GHNMDbasic II 40-70F	16,1	6,1	PN 6/10bar	19
979524605	GHNMDbasic II 50-120F	29,5	11	PN 6/10bar	24
979524606	GHNMDbasic II 50-70F	24,5	5,4	PN 6/10bar	24

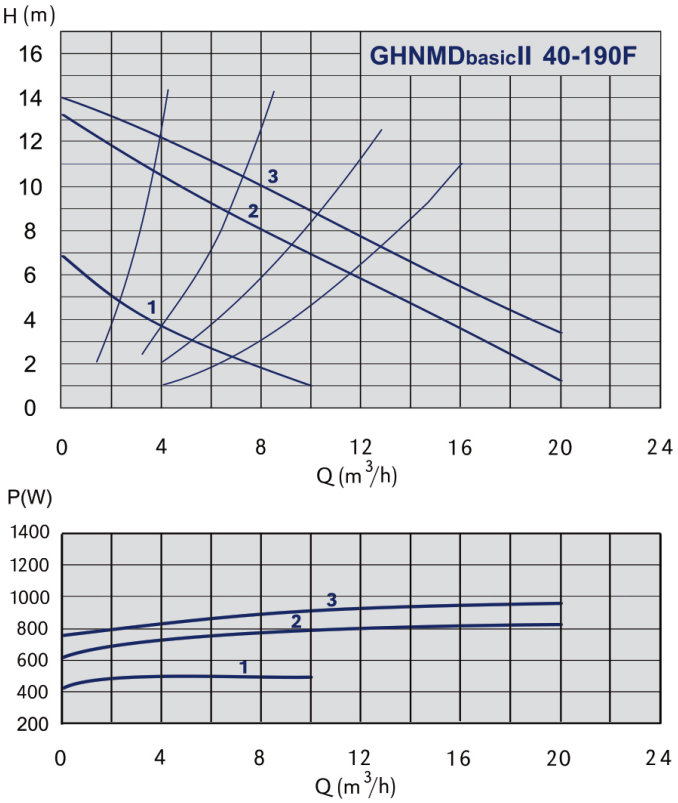

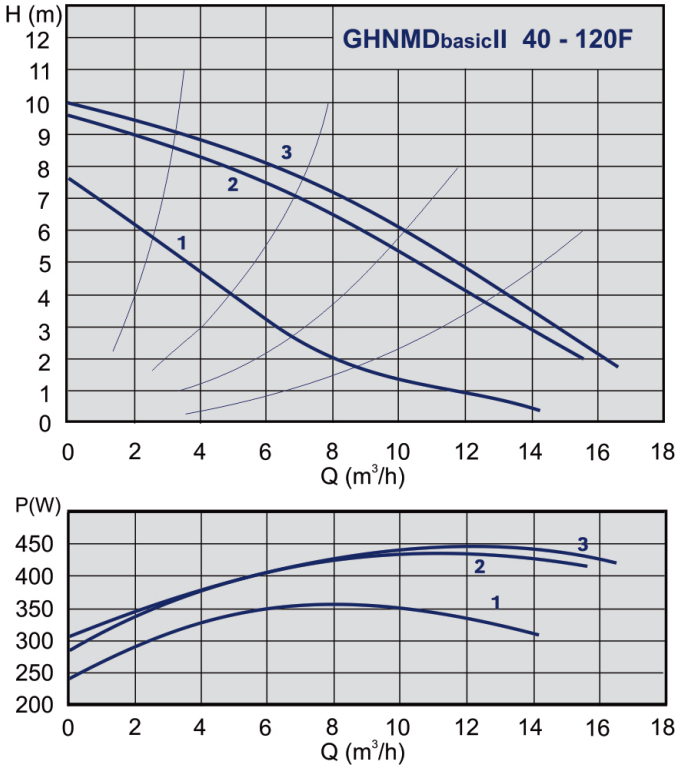

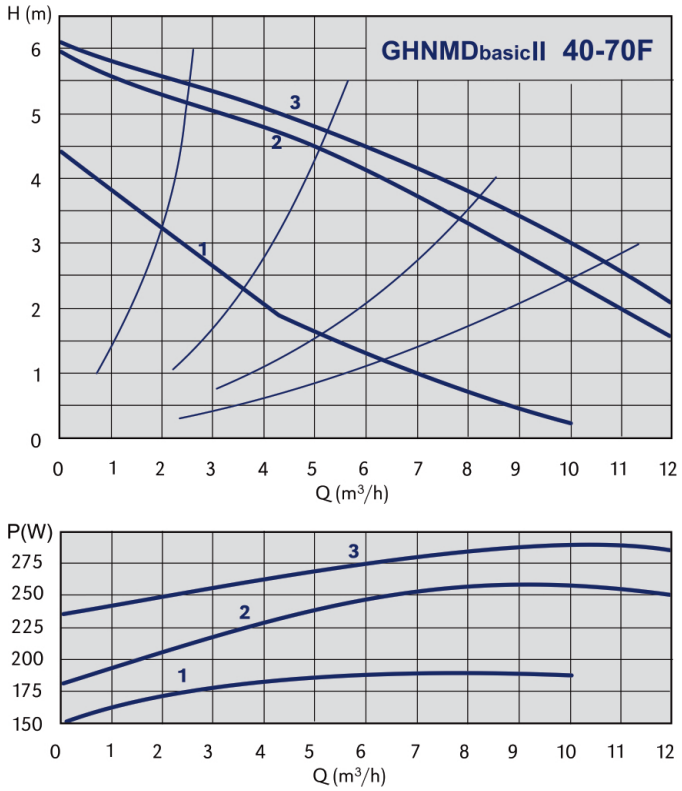
GHNMDbasicII 40-70F
H (m)
Q (m³/h)
P(W)
Q (m³/h)

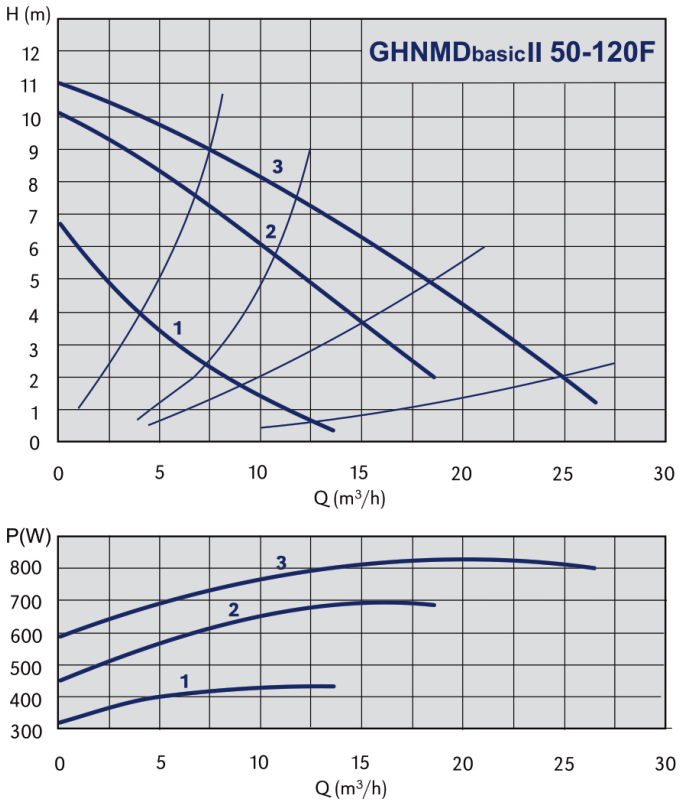
GHNMDbasicII 50-120F
H (m)
Q (m³/h)
P(W)
Q (m³/h)

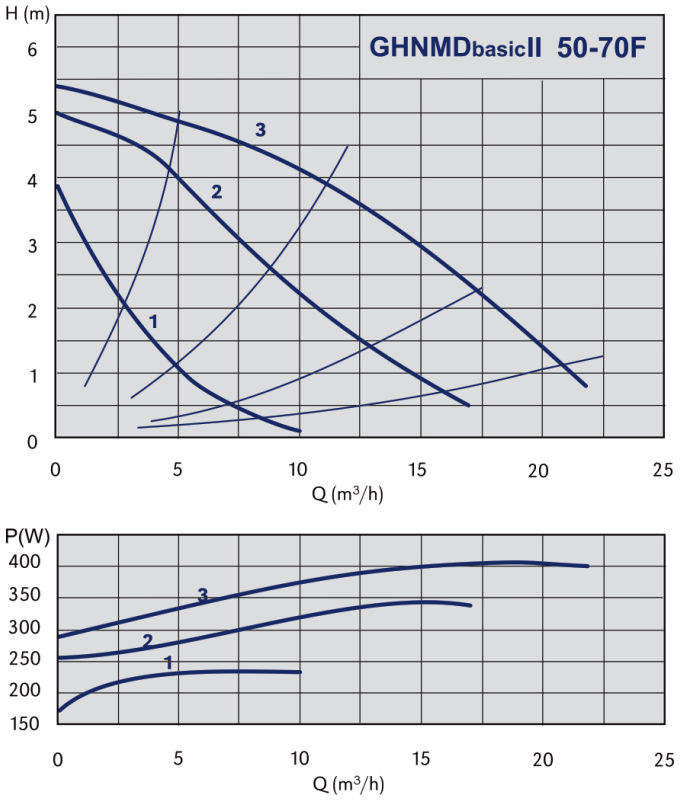
GHNMDbasicII 50-70F
H (m)
Q (m³/h)
P(W)
Q (m³/h)

Dimensiones - bombas GHNMbasic II

Código	Tipo	Longitud de montaje	Conexión tamaño DN	a	l	b1	b2	h
979524615	GHNMDbasic II 40-190F	250	40	62	240	130	346	110
979524603	GHNMDbasic II 40-120F	250	40	62	198	130	346	110
979524604	GHNMDbasic II 40-70F	250	40	62	198	130	346	110
979524605	GHNMDbasic II 50-120F	280	50	70	250	130	400	121
979524606	GHNMDbasic II 50-70F	280	50	70	250	130	400	121

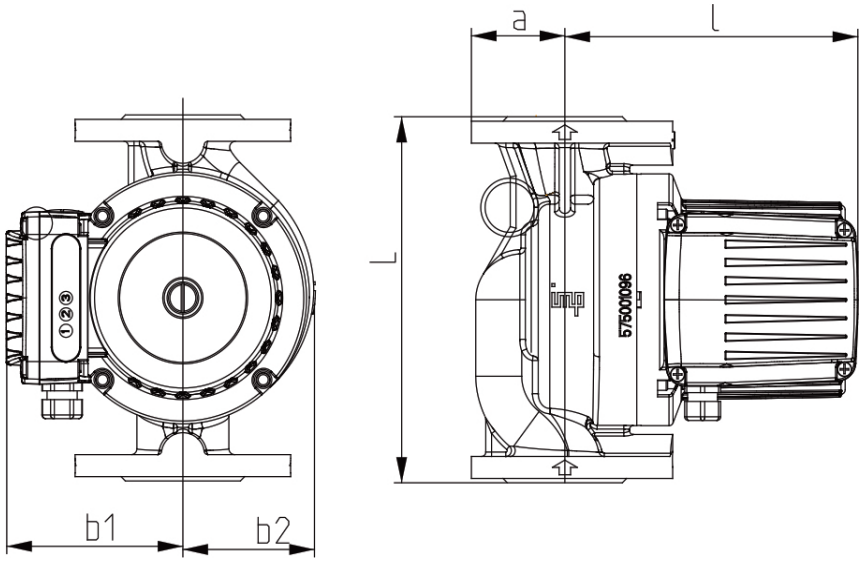

Datos eléctricos y de presión - bombas GHNMbasic II

Código	Tipo	Pmax (W)	FLC I In (A)	Tipo de aislante	Presión de trabajo min. 50°C	Presión de trabajo min. 80°C	Presión de trabajo min. 110°C
979524615	GHNMDbasic II 40-190F	928	4,00	200	0,05	0,8	1,4
979524603	GHNMDbasic II 40-120F	444	1,96	200	0,05	0,8	1,4
979524604	GHNMDbasic II 40-70F	272	1,21	200	0,05	0,8	1,4
979524605	GHNMDbasic II 50-120F	827	3,60	200	0,3	1	1,6
979524606	GHNMDbasic II 50-70F	423	1,90	200	0,3	1	1,6

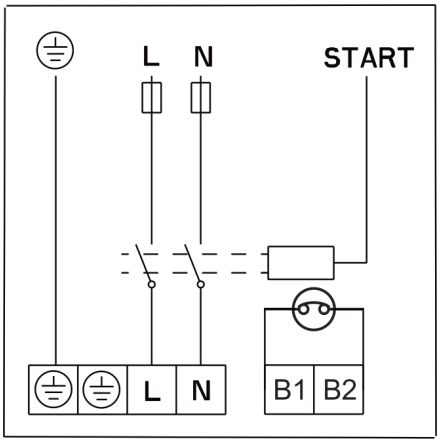

THE HONEST PRODUCT FOR THE HONEST PRICE

IMP PUMPS d.o.o.
Pod hrasti 28
1218 Komenda
SLOVENIA

E: info@imp-pumps.com
T: +386 1 28 06 400
F: +386 1 28 06 460
www.imp-pumps.com

Contacto:

IMPPUMPS®
Intelligent Motor Pumps

13.03.2020

© IMP PUMPS d.o.o.