NOPER®

2022

Estadio Zenit Arena - San Petersburgo (Rusia)

Recollida equipatges
Baggage claim
Recogida equipajes
Portes
Gates
Puertas
A
Sortida
Exit
Salida
Portes
Gates
Puertas
Sky

Aeropuerto Josep Tarradellas - Barcelona El Prat (España)

Realmadrid

Estadio Santiago Bernabéu - Madrid (España)

olivo arena
JAÉN PARAÍSO INTERIOR
Jaén
PARAÍSO INTERIOR

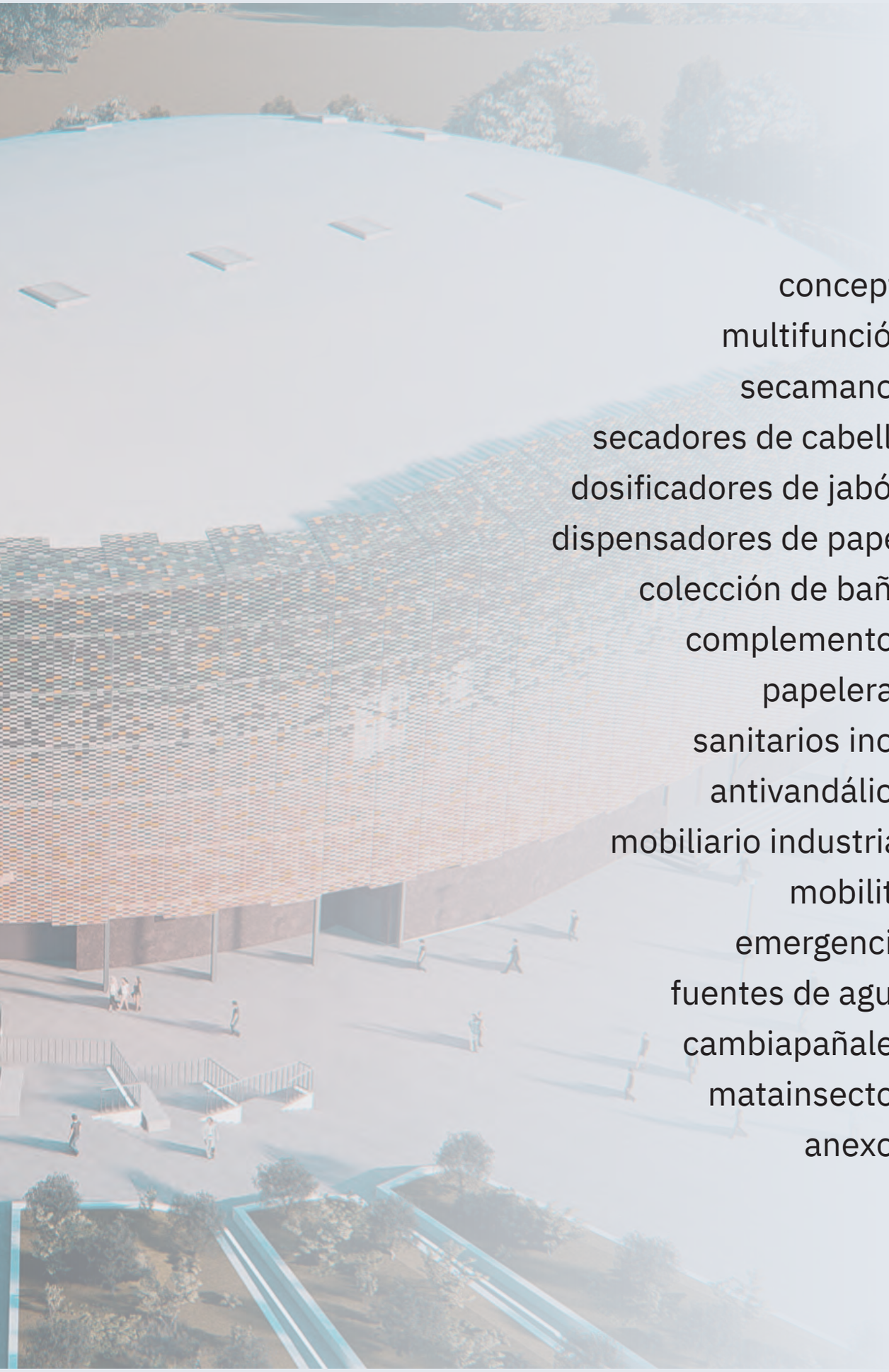

concept³	10
multifunción	24
secamanos	52
secadores de cabello	110
dosificadores de jabón	122
dispensadores de papel	144
colección de baño	176
complementos	296
papeleras	310
sanitarios inox	332
antivandálico	370
mobiliario industrial	380
mobility	392
emergencia	436
fuentes de agua	444
cambiapañales	450
matainsectos	456
anexos	462

Estadio Olivo Arena - Jaén (España)

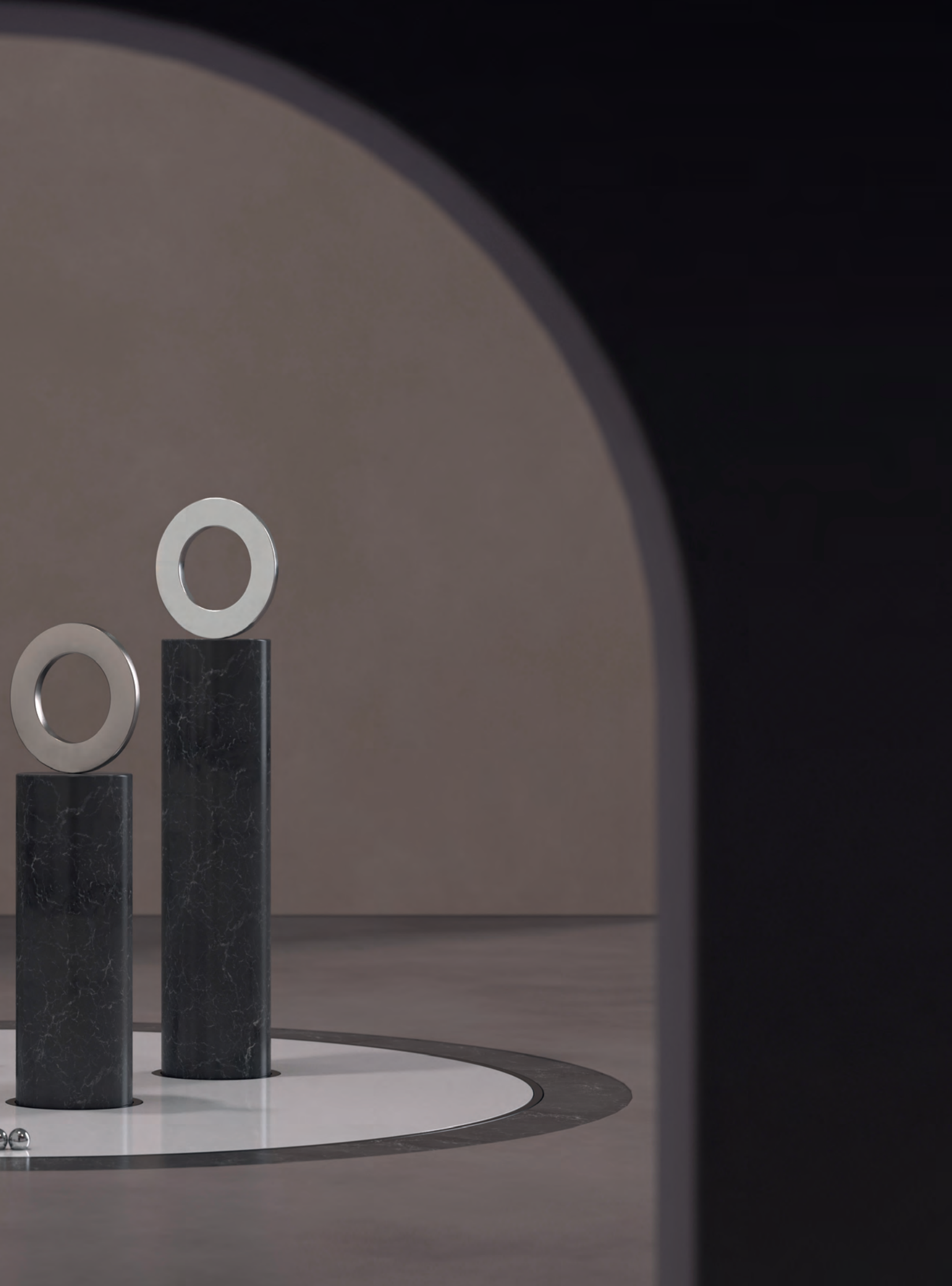

concept³

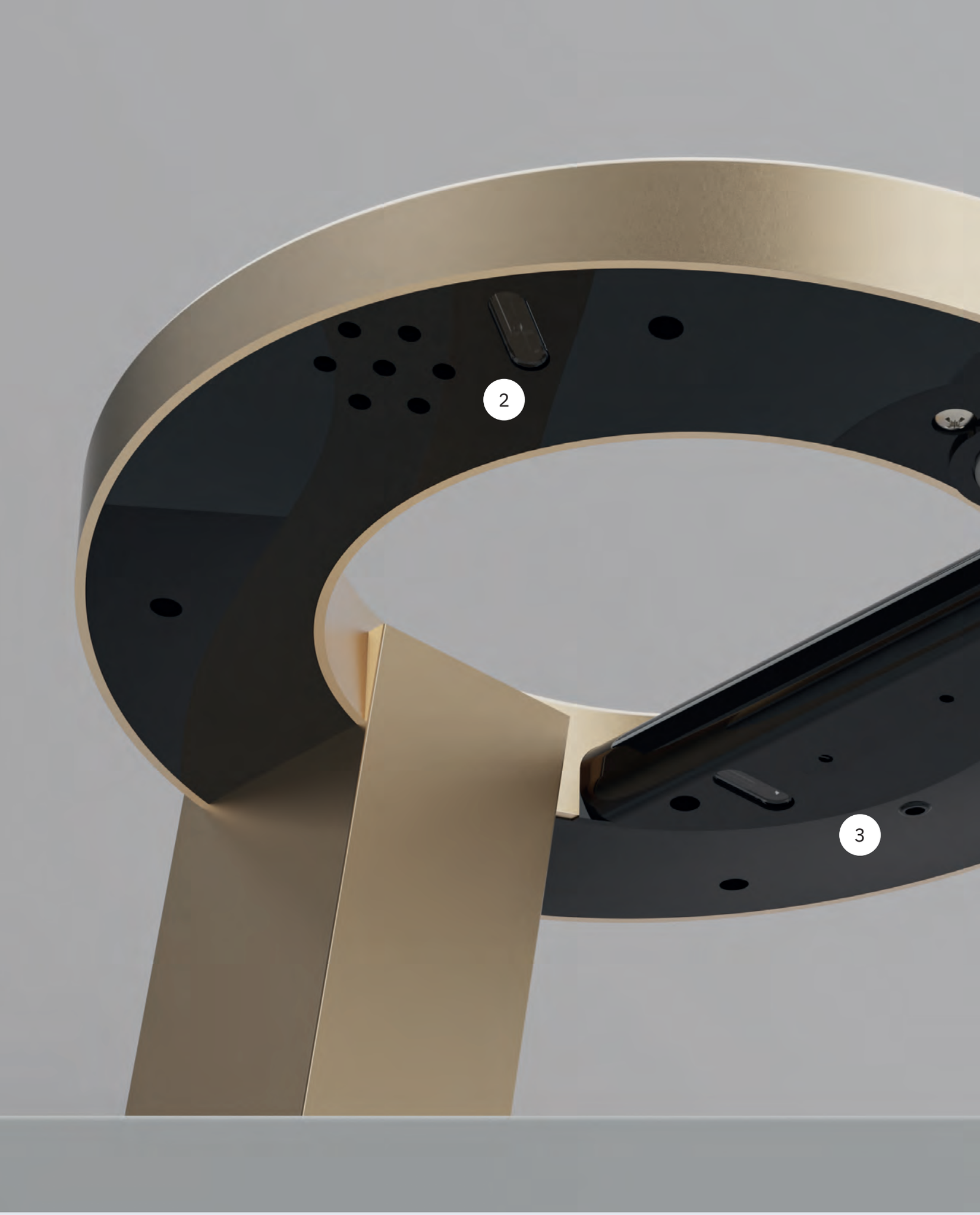
2
3

concept³

Revolucionario conjunto de grifería con secamanos,
dosificador de jabón y agua
en una sola pieza

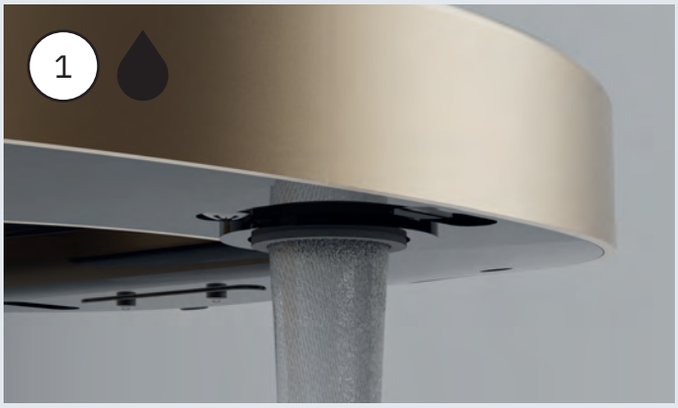

Aireador Slim 5 l/min. - 1,3 GPM.
Incluido aireador Spray 1,89 l/min - 0,5 GPM

Bajo impacto sonoro, solo 65 dB

Dosificador de jabón auto-limpieza.
Descarga automática para higienización

acabados

Nuestra selección de 4 colores atemporales que combinan con el diseño innovador Concept³.

Oro, brillo, negro, plata.
Atemporalidad, versatilidad, elegancia.

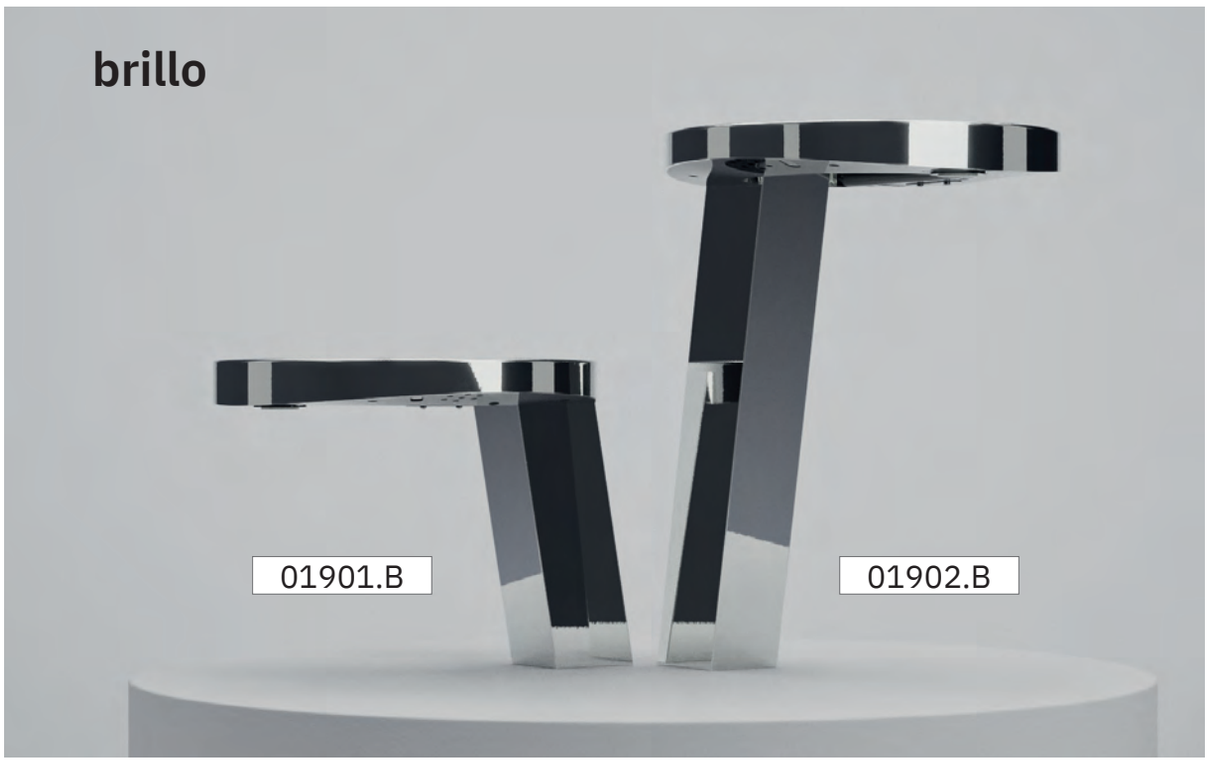

acabados

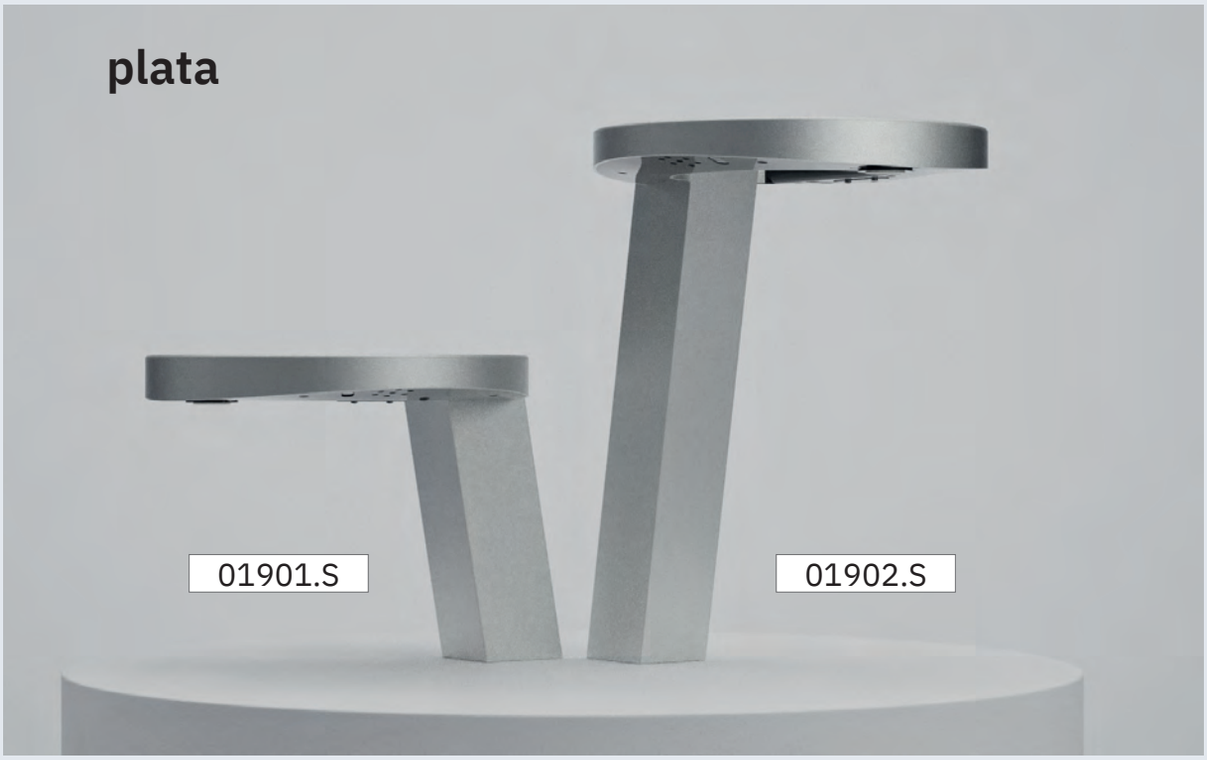

NOFER
soap
water
air
SET
Concept

NOFER
soap
water
air
SET
Concept³

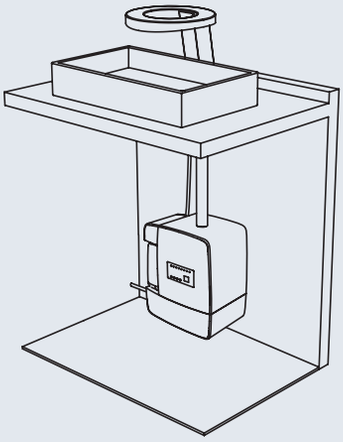

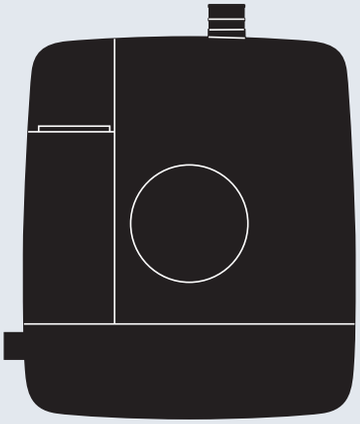

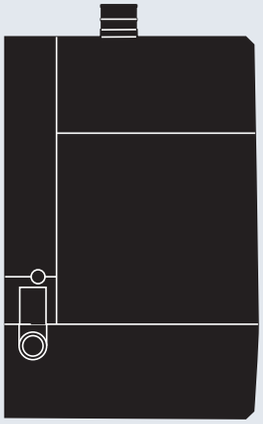

especificaciones técnicas

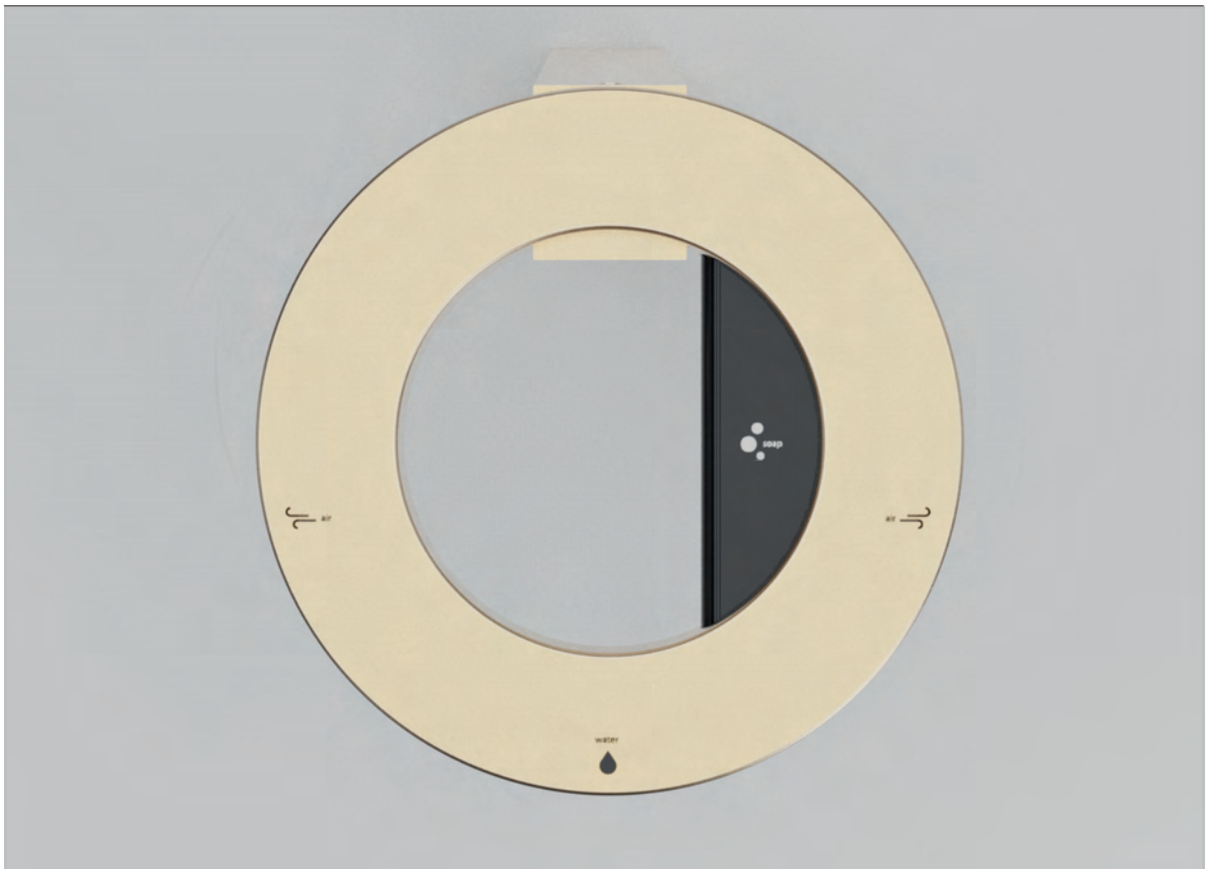

DISPENSADOR / GRIFO

Peso modelo alto: 2 Kg.

Peso modelo bajo: 1,8 Kg.

Activación: sensor láser.

Sensibilidad regulable.

Columna de Aluminio extrusionado 6063 T5.

01901.B y 01902.B: cromado de acuerdo con la norma EN248.

01901.S y 01902.S:
Anodizado de acuerdo con las normas ISO 15184 / ISO 9227 / ISO 1134.

01901.N y 01902.N:
Anodizado de acuerdo con las normas ISO 15184 / ISO 9227 / ISO 1134.

01901.GD y 01902.GD:
Anodizado de acuerdo con las normas ISO 15184 / ISO 9227 / ISO 1134.

DOSIFICADOR DE JABÓN

Sistema de dosificación: bomba peristáltica.

Capacidad depósito: 1,2 l.

MÓDULO DE CONTROL

Peso: 3,8 Kg.

Instalación: mural o apoyo a suelo.

Parámetros regulables: sensor test, purgado circuito de jabón, selector dosificación de jabón, tiempo de operación.

SECAMANOS

Potencia: 1200 W.

Velocidad del motor: 32000 rpm.

VÁLVULA SOLENOIDE

Presión de trabajo: máx. 8 - mín. 0,5 bar.

Presión recomendada: 3 bar.

concept³

HEPA filter

Conjunto sobre encimera con secamanos, dosificador de jabón y grifo.

GRIFO DISPENSADOR	
Dimensiones modelo 01901	225 x 230 x 251,5 mm 8 7/8" x 9" x 9 7/8"
Dimensiones modelo 01902	317,5 x 230 x 268 mm 1'- 0 1/2" x 9" x 10 1/2"
Peso	2,3 Kg (modelo 01901) 2,5 Kg (modelo 01902)
Materiales	Aluminio cromado (Brillo) / Aluminio anodizado / ABS / Latón
Activación	Por sensores
Consumo de agua	3 - 7 l/m (3 bar)
Aireador	Neopearl
Funcionamiento	Sensor electrónico
Nivel sonoro a 2 m	65 dbA
SECAMANOS	
Dimensiones caja secamanos	307 x 281,4 x 210 mm 1'- 0 1/8" x 11" x 8 1/4"
Peso caja secamanos	3,1 Kg
Material	ABS
Consumo	5,3 A
Voltaje	220 - 240 V~
Aislamiento eléctrico	Clase II
Índice de protección contra la entrada de polvo y agua	IP34
Potencia motor	1200 W
Velocidad motor	32000 rpm
Tiempo de secado	14-15 segundos
Filtro HEPA	SÍ
DISPENSADOR DE JABÓN	
Dimensiones jabonera	120 x 322 x 120 mm 4 3/4" x 1'- 0 5/8" x 4 3/4"
Peso	0,9 Kg
Materiales	ABS
Voltaje	5 V~
Dosis jabón	1-4 cc (regulación electrónica)
Capacidad depósito jabón	2 litros

01901.GD

01902.GD

Acabado
Oro

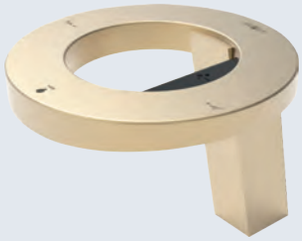

01901.B

01902.B

Acabado
Brillo

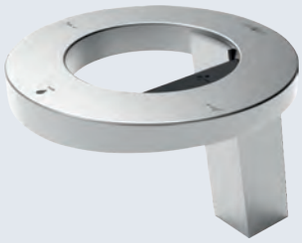

01901.N

01902.N

Acabado
Negro

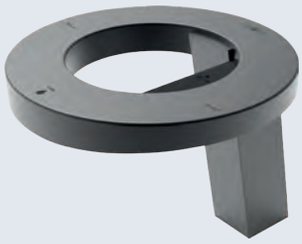

01901.S

01902.S

Acabado
Plata

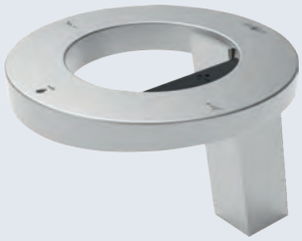

01901

01902

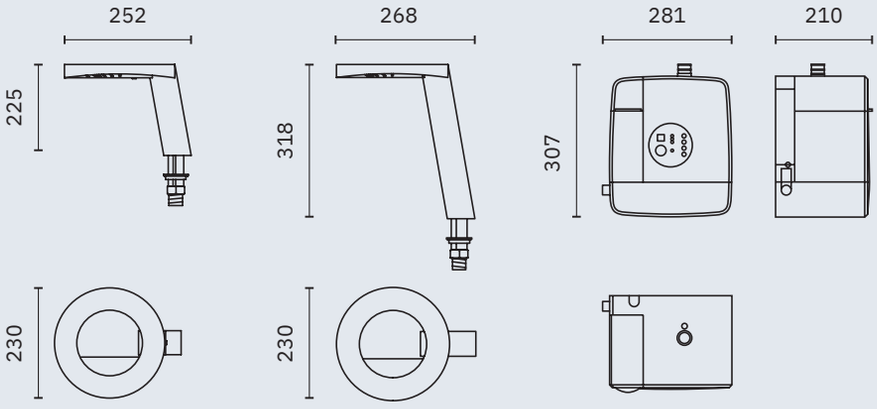

06029.CPT

Filtro HEPA

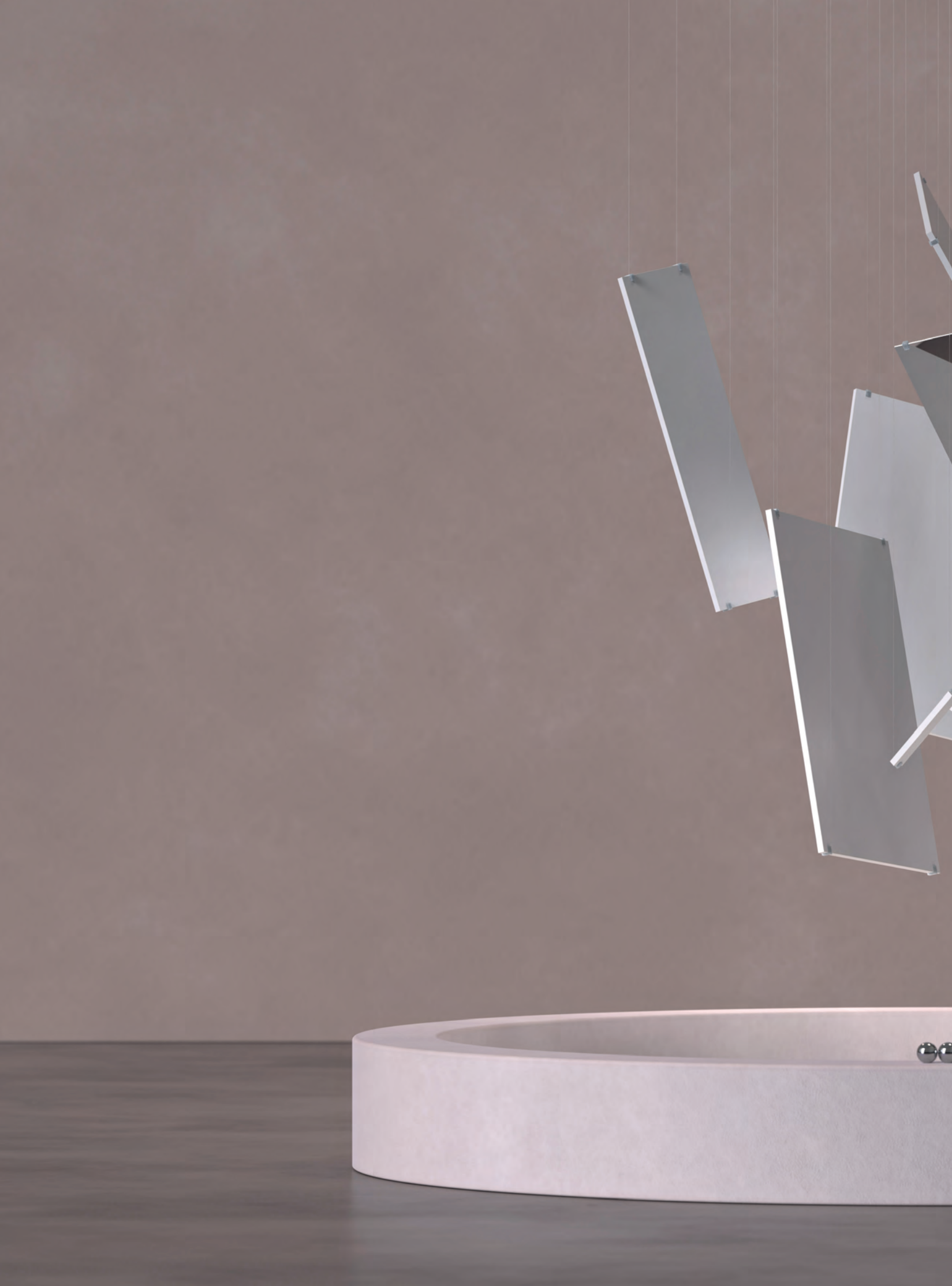

MUMO
MULTI MODULAR BY NOFER
MULTIFUNCIÓN

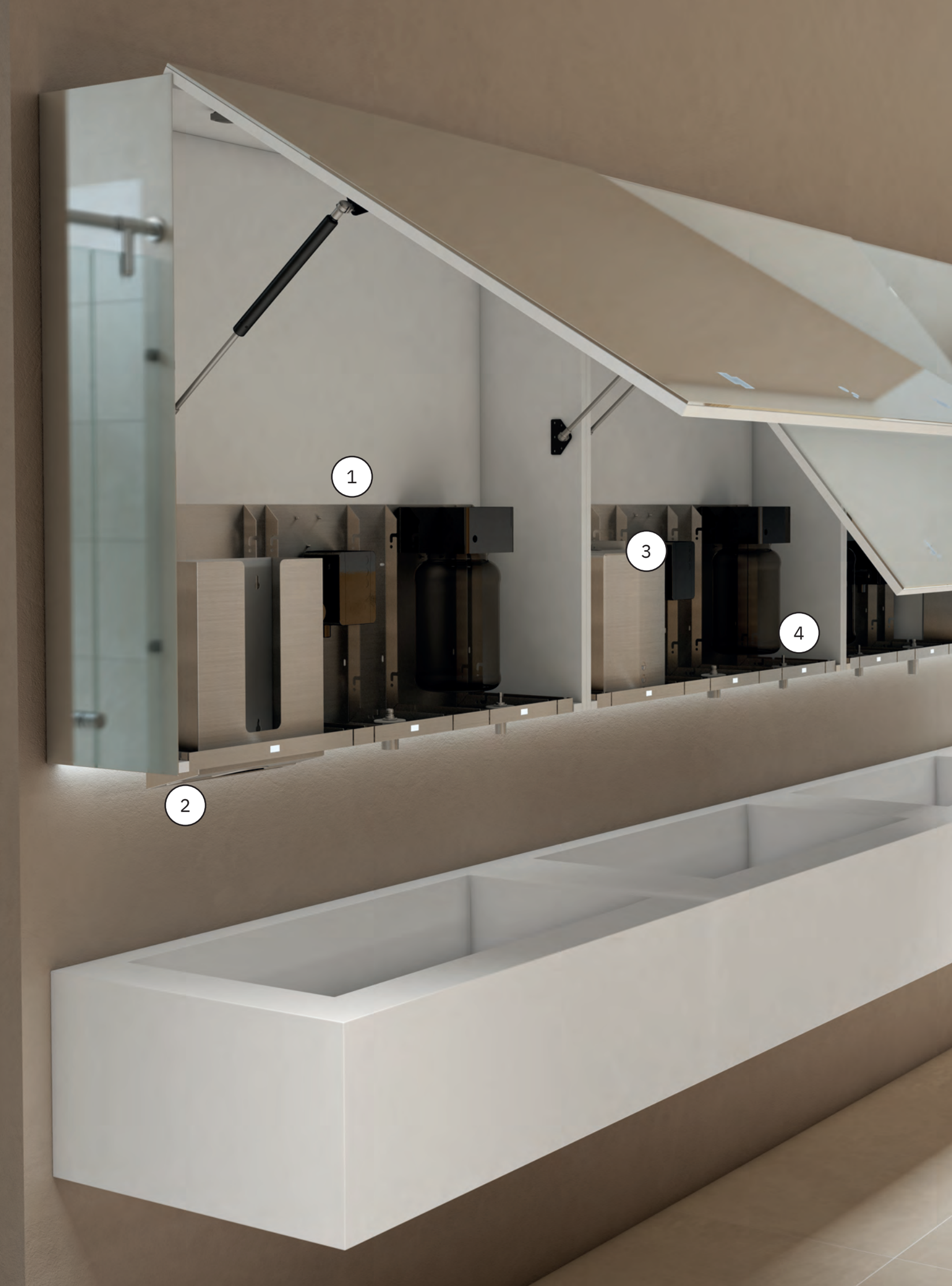
1
2
3
4

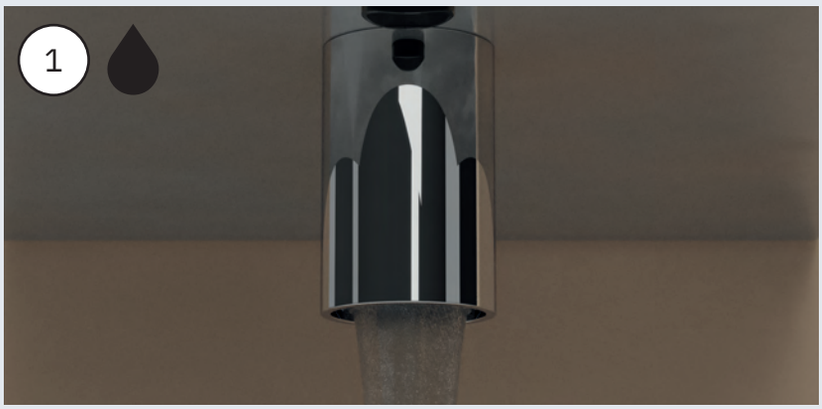

Grifo con sensor láser regulable

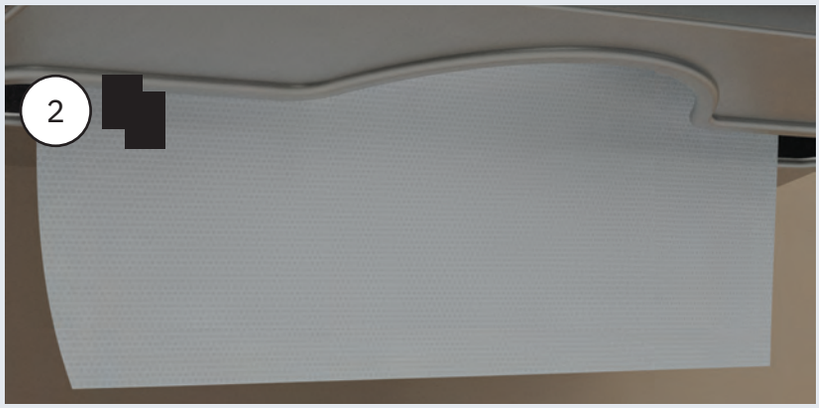

Dispensador de papel manual o automático

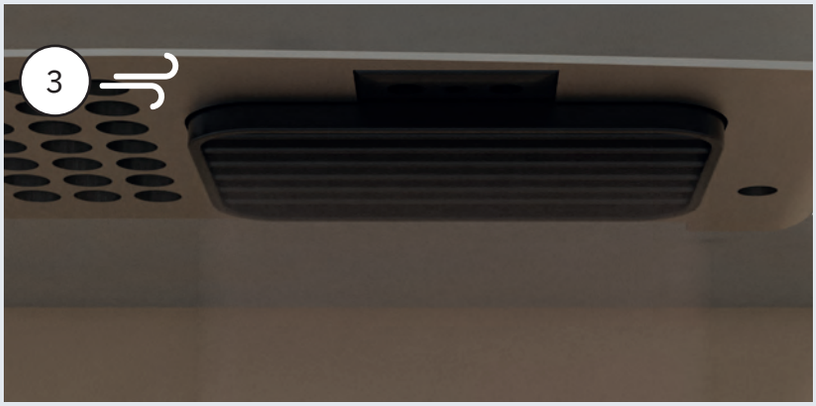

Bajo impacto sonoro, entre 60 y 72 dB

Dosificador de jabón auto-limpieza.
Descarga automática para higienización

GRIFERÍA

Laser Faucet

12053.M

470 x 200 x 223 mm
1'-6 1/2" x 7 7/8" x 8 3/4"

LASER sensor

- ✓ activación mediante **sensor láser**
- ✓ distancia de activación y tiempo de funcionamiento regulable con mando
- ✓ 220 AC 50/60 Hz
- ✓ alternativa batería recargable
- ✓ 3 / 1,89 l/min

DOSIFICADORES DE JABÓN

Laser Soap

12053.S1

470 x 200 x 223 mm
1'-6 1/2" x 7 7/8" x 8 3/4"

LASER sensor

- ✓ activación mediante **sensor láser**
- ✓ distancia de activación y tiempo de funcionamiento regulable con mando
- ✓ 220 AC 50/60 Hz
- ✓ alternativa batería recargable
- ✓ capacidad 3 litros

Automatic Soap

12053.S2

370 x 150 x 223 mm
1'-2 1/2" x 5 7/8" x 8 3/4"

- ✓ activación mediante sensor infrarrojos
- ✓ funciona con baterías AA (4 unidades)
- ✓ alternativa 230V AC con trasformador
- ✓ posibilidad válvula de jabón líquido, espuma o spray
- ✓ 1 litro

SECAMANOS

Bigflow evo

12053.H1

378 x 260 x 223 mm
1'-2 7/8" x 10 1/4" x 8 3/4"

LASER sensor

- ✓ Bigflow Evo satinado
- ✓ activación mediante **sensor láser**
- ✓ distancia de activación regulable
- ✓ potencia seleccionable 1200 / 2050 W
- ✓ bajo nivel sonoro
- ✓ posibilidad filtro Hepa
- ✓ tiempo secado 40 s

Fuga evo

12053.H2

370 x 200 x 223 mm
1'-2 1/2" x 7 7/8" x 8 3/4"

LASER sensor

- ✓ Fuga Evo satinado
- ✓ activación mediante **sensor láser**
- ✓ distancia activación regulable
- ✓ potencia 800 W
- ✓ filtro Hepa
- ✓ tiempo secado 10 - 12 s
- ✓ posibilidad desinfección mediante luz Led UV C

SECAMANOS

Fusion

12053.H3

384 x 200 x 223 mm
1'-3 1/8" x 7 7/8" x 8 3/4"

LASER sensor

- ✓ Fusion
- ✓ activación mediante **sensor láser**
- ✓ salida multijet / blade
- ✓ distancia activación regulable
- ✓ potencia regulable 700/900 W
- ✓ filtro Hepa y Zero Smell
- ✓ tiempo secado 6 - 12 s
- ✓ posibilidad desinfección mediante luz Led UV C

DISPENSADORES DE PAPEL TOALLA

Automatic Paper

12053.PA

432 x 350 x 223 mm
1'-5" x 1'-1 3/4" x 8 3/4"

- ✓ activación por sensor de humedad
- ✓ funciona con baterías tipo D (4 unidades)
- ✓ alternativa 230V AC con transformador
- ✓ rollo de papel continuo ∅ 200 x 220 mm de ancho
- ✓ salida automática, corte manual

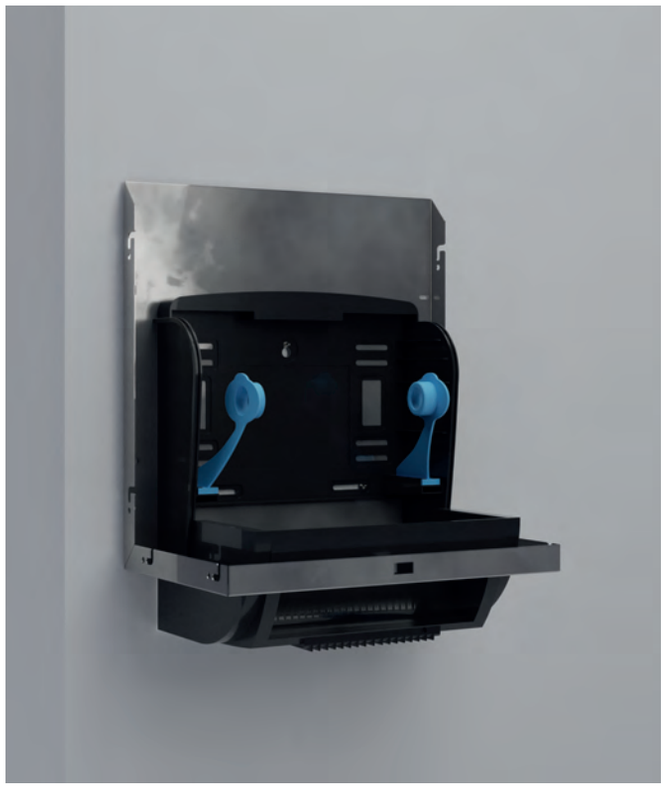

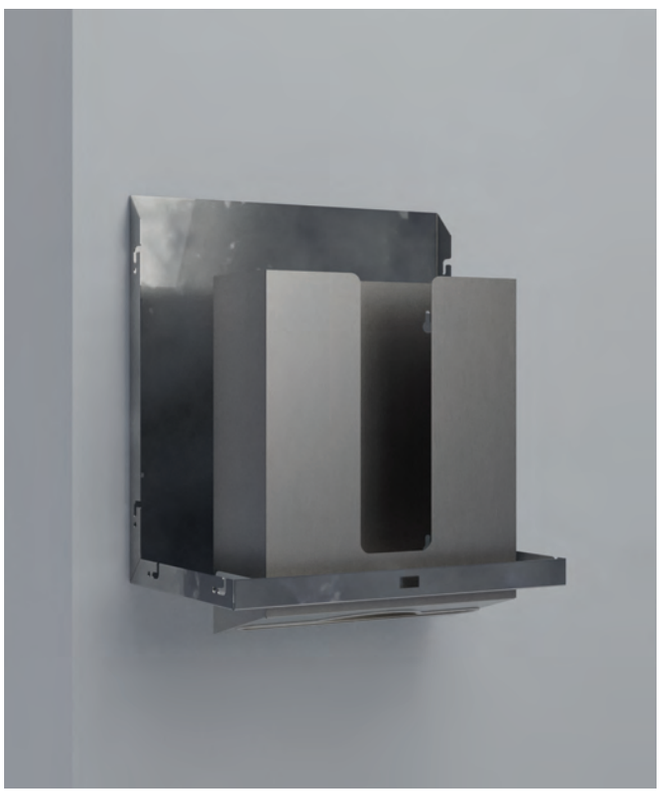

Manual Paper

12053.P

408 x 350 x 223 mm
1'-4" x 1'-1 3/4" x 8 3/4"

- ✓ capacidad 400/600 unidades

SEPARADORES

- ✓ separador de acero inoxidable AISI 304
- ✓ resistente a la corrosión
- ✓ ergonomía en el sistema modular

5 98416.05

370 x 50 x 223 mm
1'-2 1/2" x 2" x 8 3/4"

10 98416.10

370 x 100 x 223 mm
1'-2 1/2" x 4" x 8 3/4"

15 98416.15

370 x 150 x 223 mm
1'-2 1/2" x 5 7/8" x 8 3/4"

item packs

MULTI MODULAR BY NOFER

VELOX

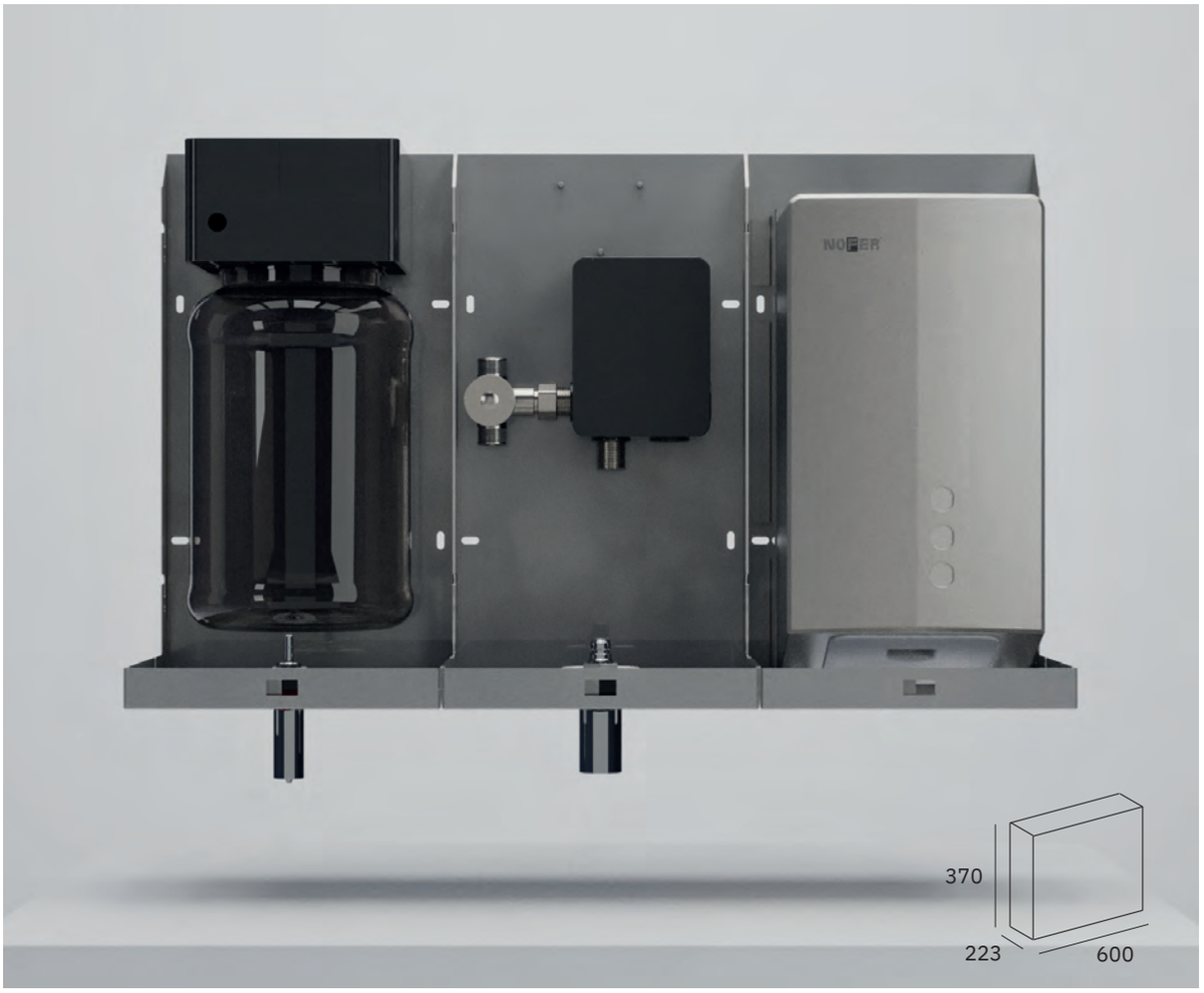

Laser Soap + Laser Faucet + Fuga Evo

LASER sensor

ITEM	Capacidad	Potencia	Nivel sonoro	Sensor	Regulación (distancia)	Voltaje / Frecuencia
Laser Faucet	3 / 1,89 l/min	-	-	Láser	●	220 AC 50 - 60 Hz
Laser Soap	1,5 - 3 l	-	-	Láser	●	220 AC 50 - 60 Hz
Fuga Evo	-	800 W	72 dBA	Láser	●	220 - 240 V 50 - 60 Hz

La imagen del producto figura solamente a título informativo, la correcta instalación deberá incluir las conexiones entre los elementos.

SUPRA

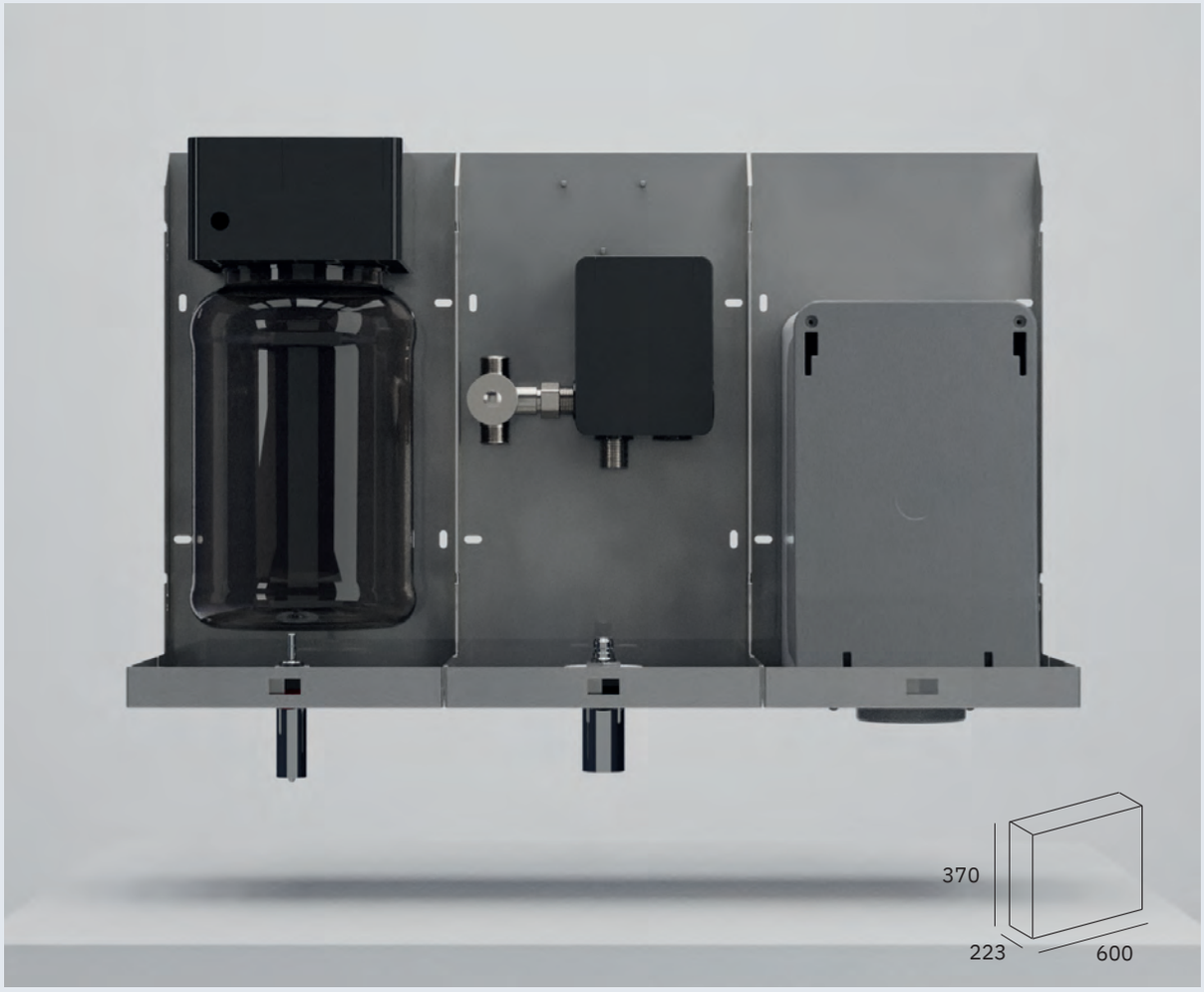

Laser Soap + Laser Faucet + Fusion

LASER sensor

ITEM	Capacidad	Potencia	Nivel sonoro	Sensor	Regulación (distancia)	Voltaje / Frecuencia
Laser Faucet	3 / 1,89 l/min	-	-	Láser	●	220 AC 50 - 60 Hz
Laser Soap	1,5 - 3 l	-	-	Láser	●	220 AC 50 - 60 Hz
Fusion	-	700-900 W	66 dBA	Láser	●	220 - 240 V 50 - 60 Hz

La imagen del producto figura solamente a título informativo, la correcta instalación deberá incluir las conexiones entre los elementos.

item packs

MULTI MODULAR BY NOFER

VELOX shared

Laser Soap x 2 + Laser Faucet x 2 + Fuga Evo

LASER sensor

ITEM	Capacidad	Potencia	Nivel sonoro	Sensor	Regulación (distancia)	Voltaje / Frecuencia
Laser Faucet x 2	3 / 1,89 l/min	-	-	Láser	●	220 AC 50 - 60 Hz
Laser Soap x 2	1,5 - 3 l	-	-	Láser	●	220 AC 50 - 60 Hz
Fuga Evo	-	800 W	72 dBA	Láser	●	220 - 240 V 50 - 60 Hz

La imagen del producto figura solamente a título informativo, la correcta instalación deberá incluir las conexiones entre los elementos.

item packs

MULTI MODULAR BY NOFER

SUPRA shared

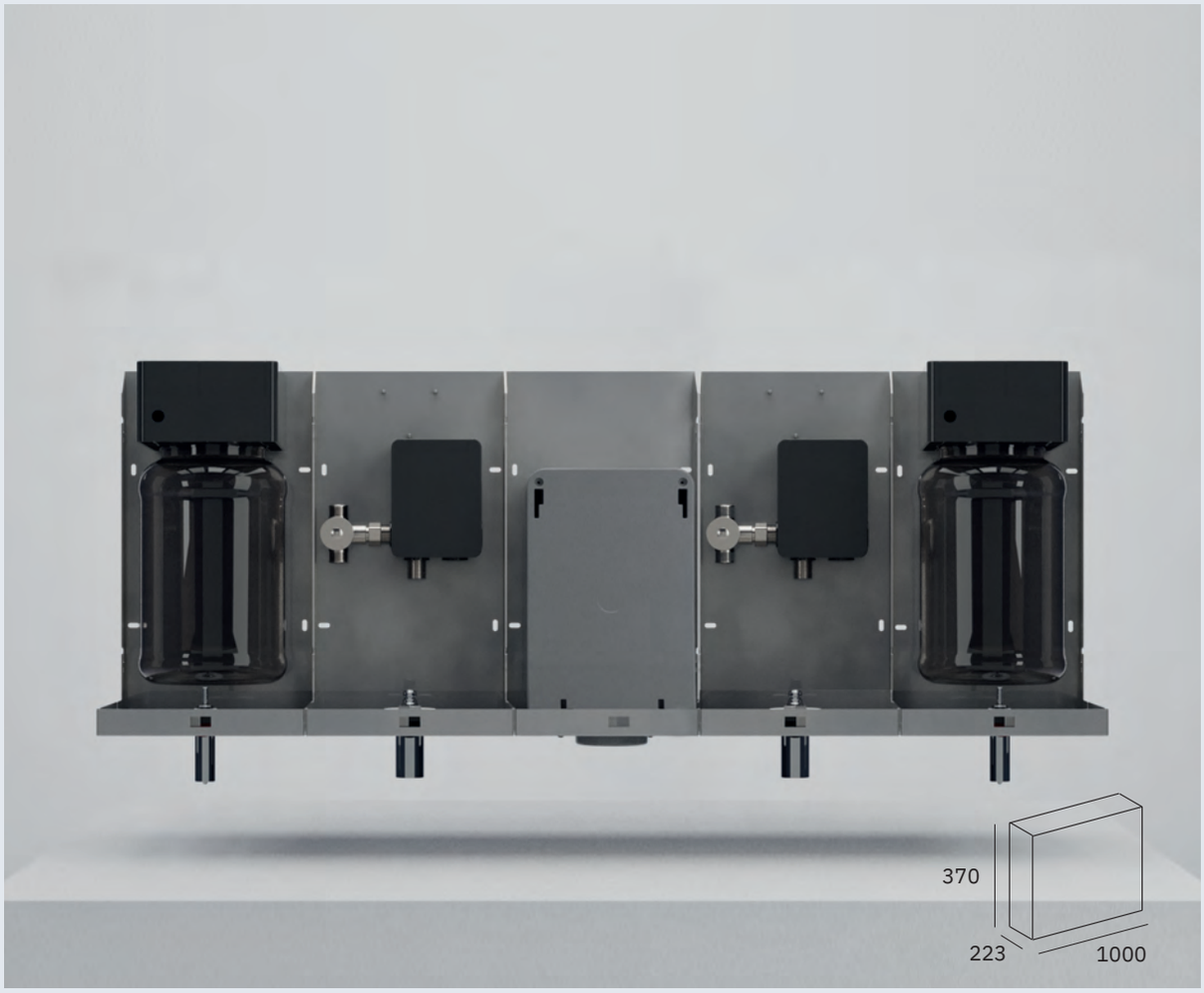

Laser Soap x 2 + Laser Faucet x 2 + Fusion

LASER sensor

ITEM	Capacidad	Potencia	Nivel sonoro	Sensor	Regulación (distancia)	Voltaje / Frecuencia
Laser Faucet x 2	3 / 1,89 l/min	-	-	Láser	●	220 AC 50 - 60 Hz
Laser Soap x 2	1,5 - 3 l	-	-	Láser	●	220 AC 50 - 60 Hz
Fusion	-	700-900 W	66 dBA	Láser	●	220 - 240 V 50 - 60 Hz

La imagen del producto figura solamente a título informativo, la correcta instalación deberá incluir las conexiones entre los elementos.

item packs

MULTI MODULAR BY NOFER

TOWEL

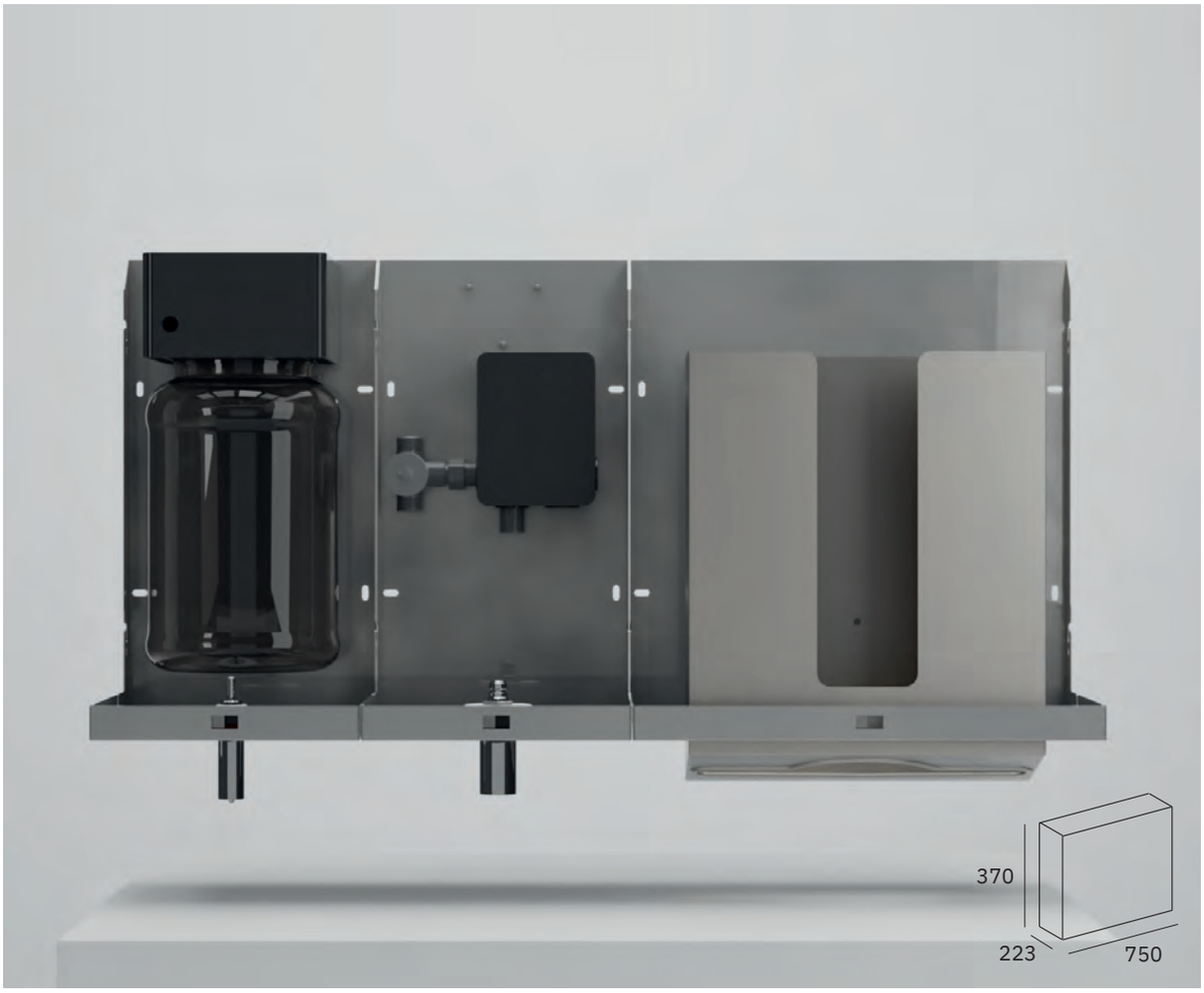

Laser Soap + Laser Faucet + Manual Paper

LASER sensor

ITEM	Capacidad	Sensor	Regulación (distancia)	Voltaje / Frecuencia
Laser Faucet	3 / 1,89 l/min	Láser	●	220 - 240 V 50 - 60 Hz
Laser Soap	1,5 - 3 l	Láser	●	220 - 240 V 50 - 60 Hz
Manual Paper	400 - 600	-	-	-

La imagen del producto figura solamente a título informativo, la correcta instalación deberá incluir las conexiones entre los elementos.

AUTOTOWEL

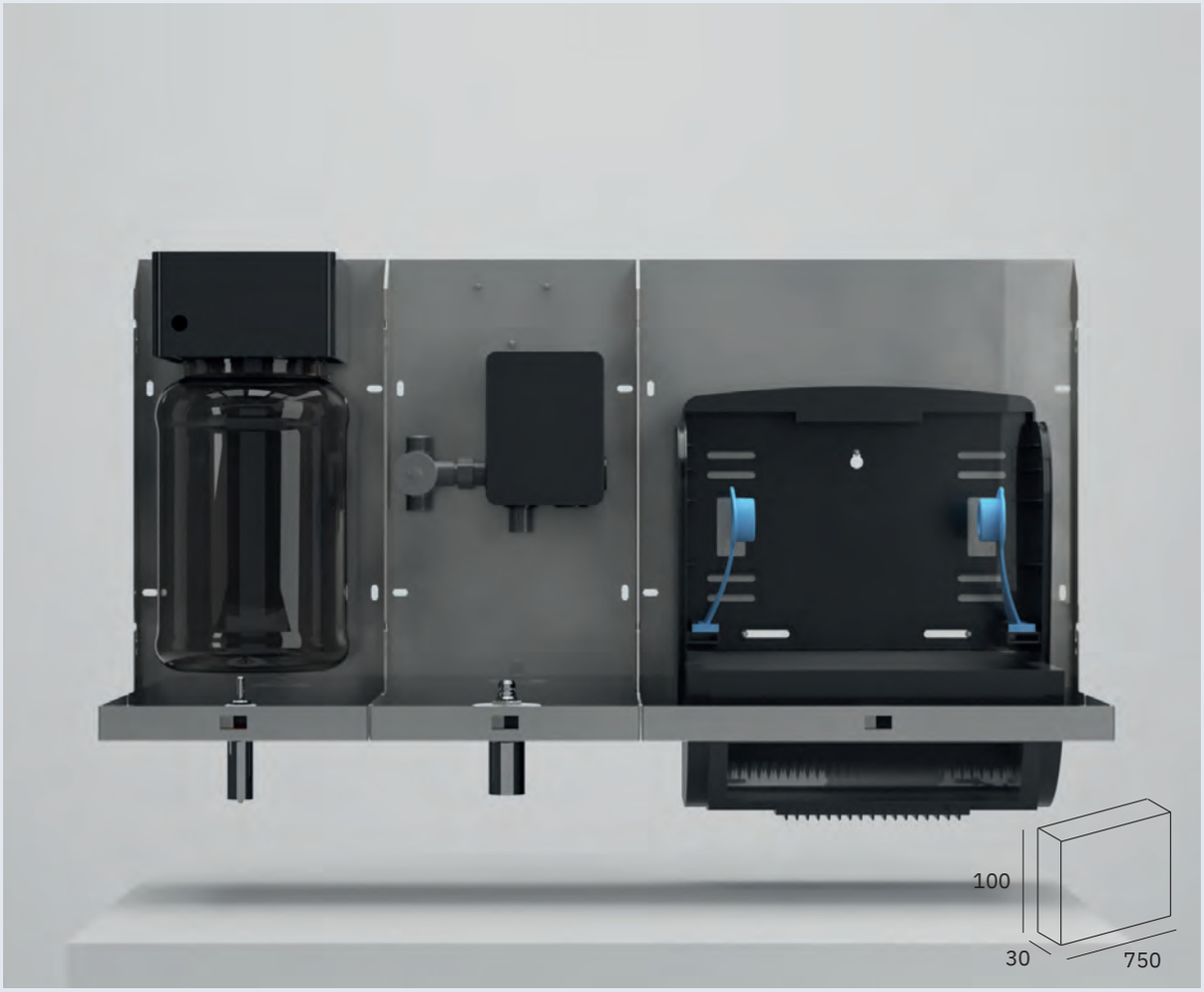

Laser Soap + Laser Faucet + Automatic Paper

LASER sensor

ITEM	Capacidad	Sensor	Regulación (distancia)	Voltaje / Frecuencia
Laser Faucet	3 / 1,89 l/min	Láser	●	220 - 240 V 50 - 60 Hz
Laser Soap	1,5 - 3 l	Láser	●	220 - 240 V 50 - 60 Hz
Automatic Paper	200 - 220	Humedad	-	230 V AC

La imagen del producto figura solamente a título informativo, la correcta instalación deberá incluir las conexiones entre los elementos.

item packs

MULTI MODULAR BY NOFER

BASIC

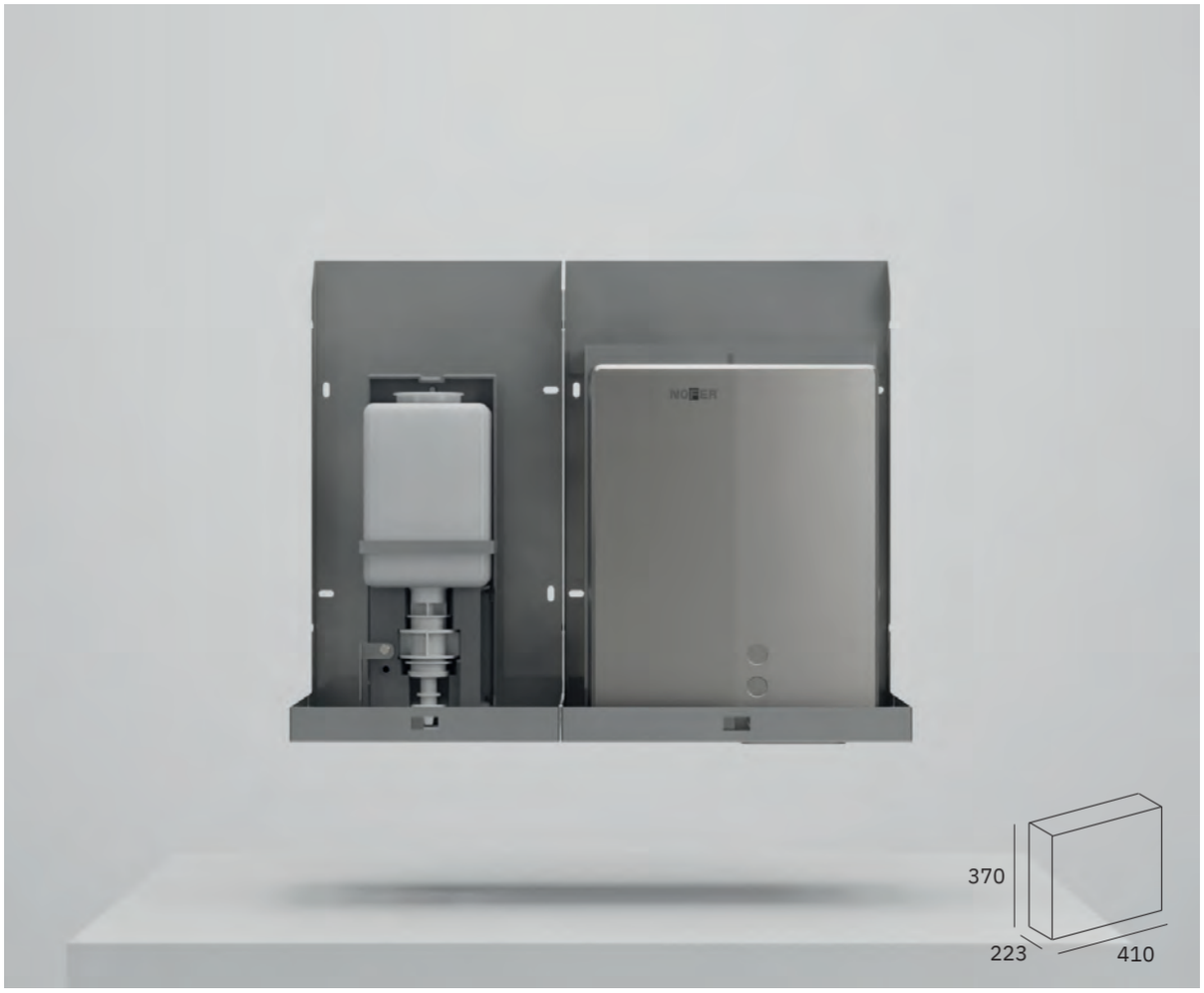

Automatic Soap + Bigflow Evo

LASER sensor

ITEM	Capacidad	Potencia	Nivel sonoro	Sensor	Regulación (distancia)	Voltaje / Frecuencia
Automatic Soap	1000 ml	-	-	IR	-	220 - 12 V
Bigflow Evo	-	1200 - 2050 W	60 dBA	IR	-	220 - 240 V 50 - 60 Hz

La imagen del producto figura solamente a título informativo, la correcta instalación deberá incluir las conexiones entre los elementos.

item packs

MULTI MODULAR BY NOFER

ESSENTIA

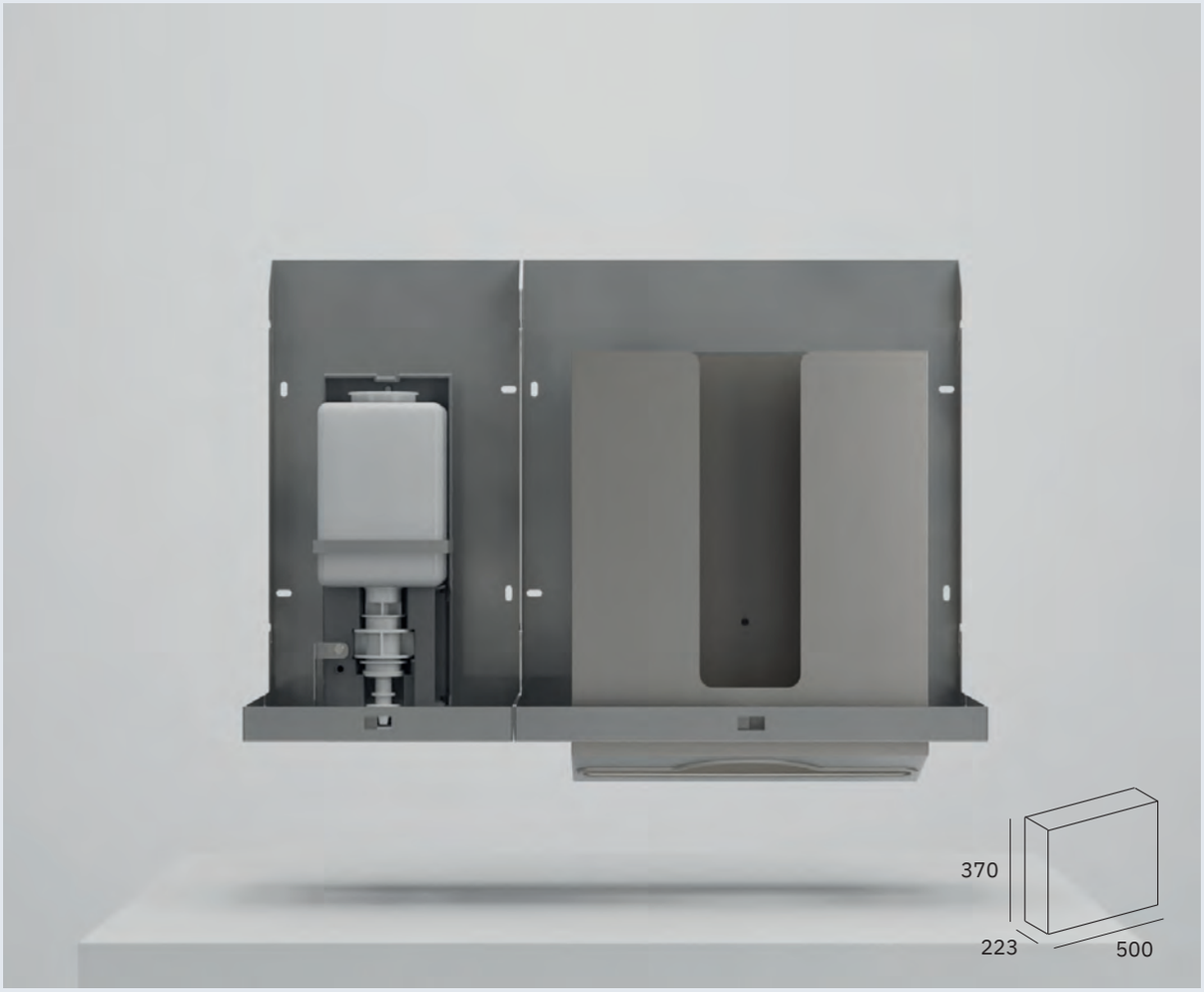

Automatic Soap + Manual Paper

ITEM	Capacidad	Sensor	Regulación (distancia)	Voltaje / Frecuencia
Automatic Soap	1000 ml	IR	-	220 - 12 V
Manual Paper	400 - 600	-	-	-

La imagen del producto figura solamente a título informativo, la correcta instalación deberá incluir las conexiones entre los elementos.

PLUG & PLAY

CONCEPT³

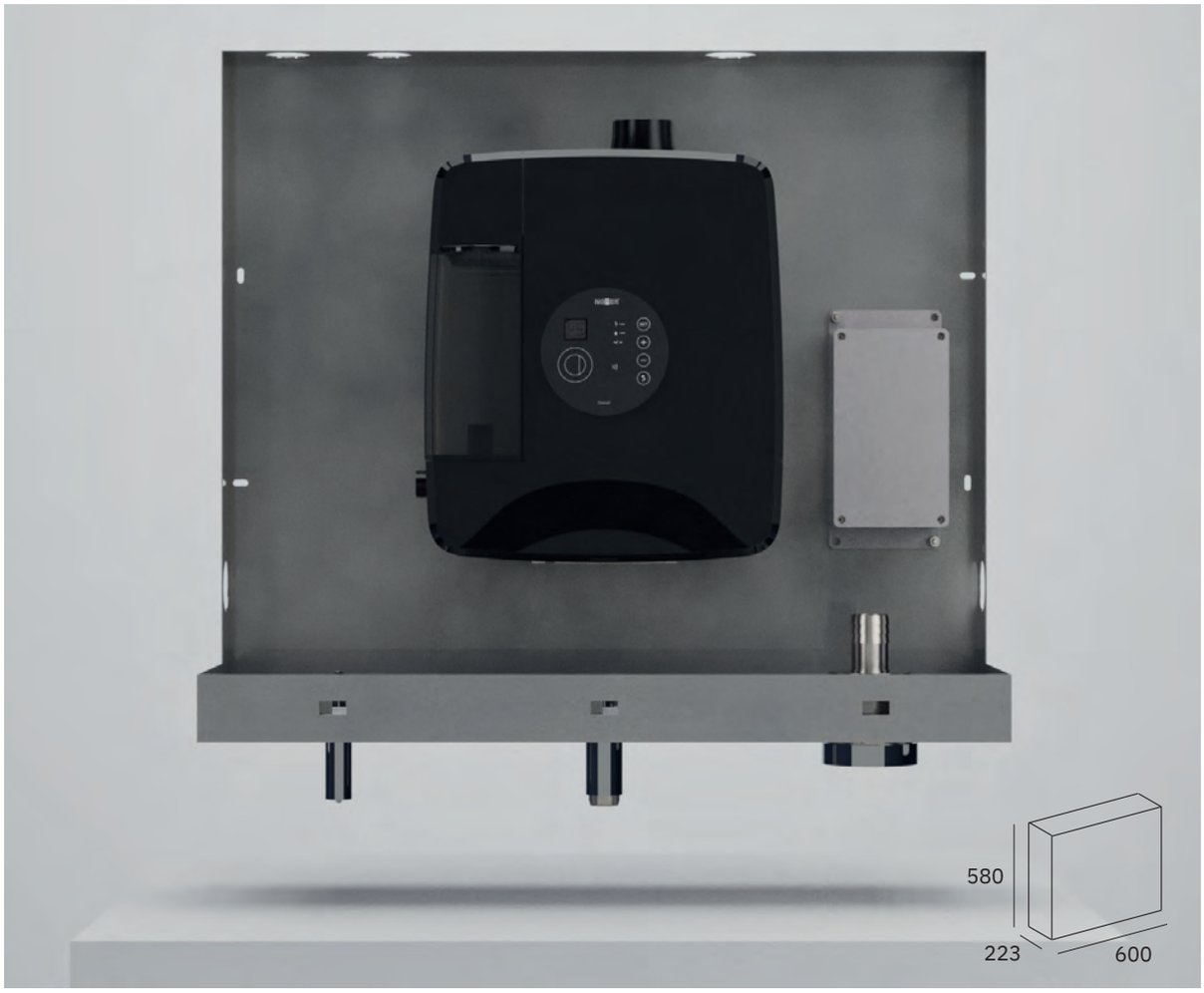

Concept³ 12053.CTS

LASER sensor

ITEM	Capacidad	Potencia	Nivel sonoro	Sensor	Regulación (distancia)	Voltaje / Frecuencia
	3-7 l /min (3 bar)	1200 W	65 dBA	Láser	●	-
Concept³	1,2 l					5 V
	-					220 - 240 V 50 - 60 Hz

La imagen del producto figura solamente a título informativo, la correcta instalación deberá incluir las conexiones entre los elementos.

ITEM

Laser Faucet | Laser Soap | Automatic Soap

Fuga Evo | Bigflow Evo | Fusion

Automatic Paper | Manual Paper | 5 - 10 - 15

Personaliza la combinación que más se adecúe a tu necesidad

mumo & skin

MULTI MODULAR BY NOFER

✓ Recubre la funcionalidad de tu MUMO con un mueble de diseño minimalista y elegante

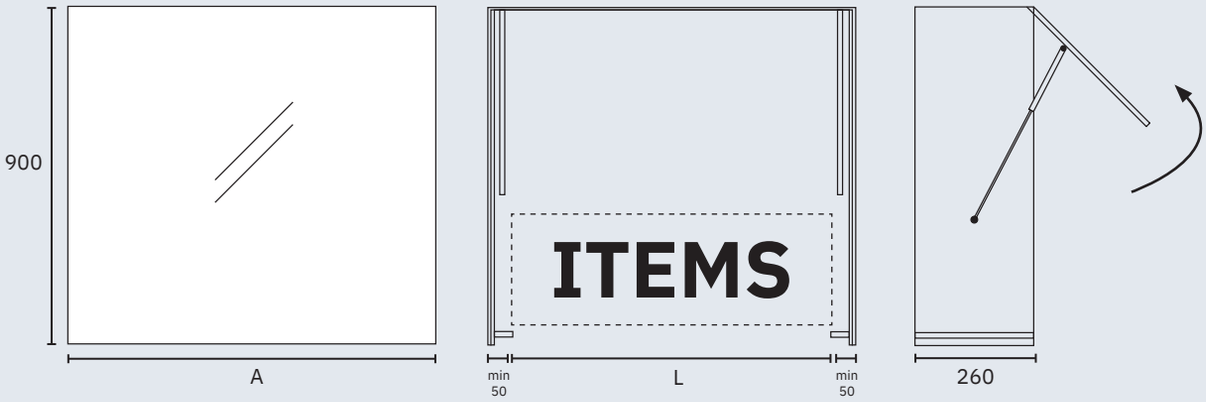

A (mm)	ITEMS + SKIN
700	ITEMS, L ≤ 600 — 12055.070
800	ITEMS, L ≤ 700 — 12055.080
900	ITEMS, L ≤ 800 — 12055.090
1000	ITEMS, L ≤ 900 — 12055.100
1200*	ITEMS, L ≤ 1100 — 12055.120

BASIC L = 410 | ESSENTIA L = 500 | VELOX L = 600 | SUPRA L = 600 | PLUG&PLAY L = 600

BASIC L = 410 | ESSENTIA L = 500 | VELOX L = 600 | SUPRA L = 600 | PLUG&PLAY L = 600 | TOWEL L = 750 | AUTOTOWEL L = 750

BASIC x 2 L = 820 | ESSENTIA x 2 L = 1000 | VELOX shared L = 1000 | SUPRA shared L = 1000

* Lavabos para 2 usuarios.

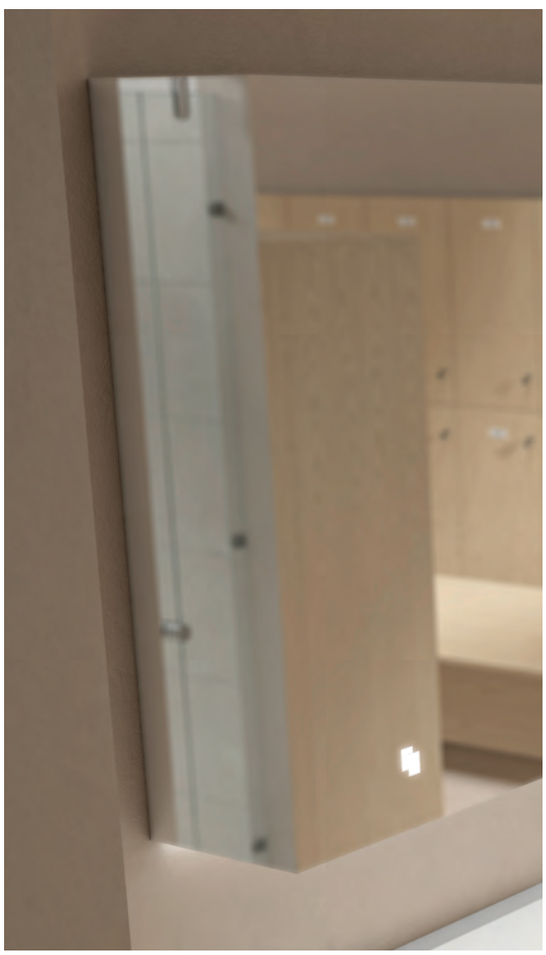

EXTRA

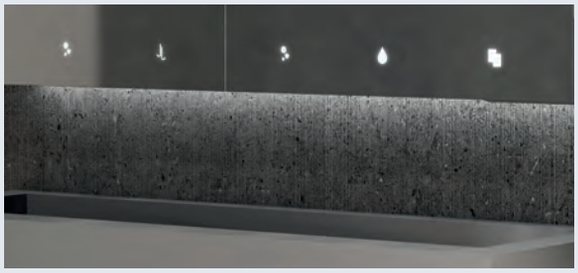

✓ LED.
Iluminación perimetral inferior
a lo largo de todo el mueble

	MUMO 700	MUMO 800	MUMO 900	MUMO 1000	MUMO 1200
LED frontal para mueble	90524.0700F	90524.0800F	90524.0900F	90524.1000F	90524.1200F
LED trasero para mueble	90524.0700T	90524.0800T	90524.0900T	90524.1000T	90524.1200T
Conjunto LED trasero y frontal para mueble	90524.0700TF	90524.0800TF	90524.0900TF	90524.1000TF	90524.1200TF

✓ Cierre de seguridad incluido.
Para reposiciones, mantenimiento

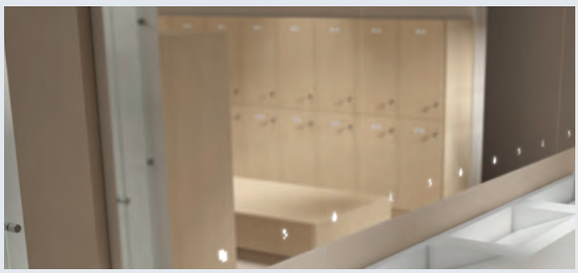

✓ Lateral espejo.
Añade profundidad al conjunto

90484.LAT

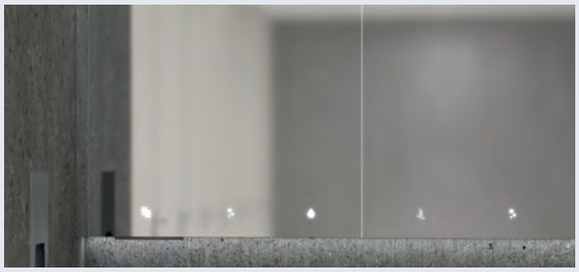

✓ Regleta de ajuste vertical con espejo.
Adaptar MUMO a cualquier
ambiente y necesidades

98589

ENCIMERAS

Solid Surface

DECOSAN

✓ Solid Surface es un material compuesto por dos terceras partes de minerales naturales y resinas. Material no poroso, antibacteriano, sedoso y cálido al tacto. Personalizable según necesidades del cliente.

ENCIMERAS

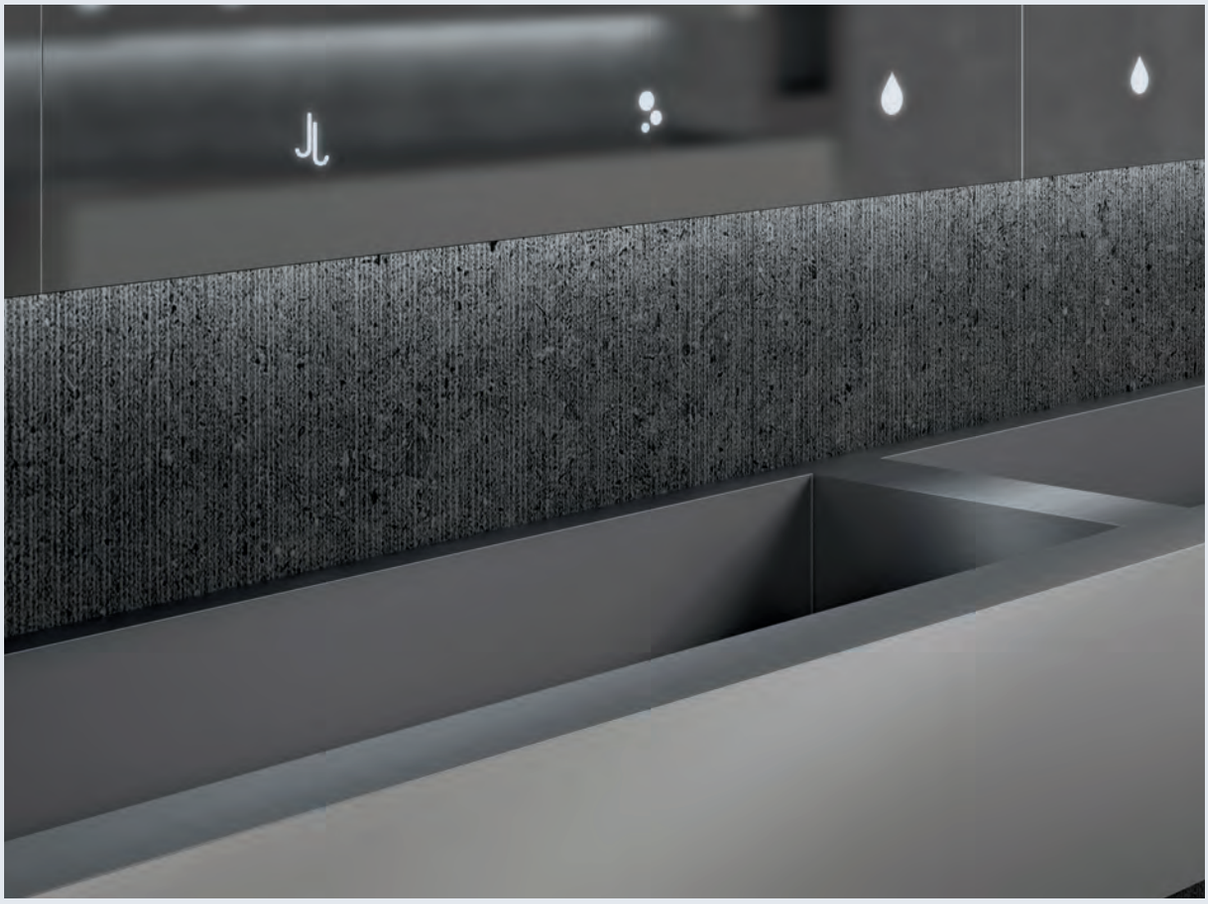

Inox

NOFER

✓ Lavamanos de acero inoxidable AISI 304, con fijación a pared. Resistente a la corrosión y apto para colectividades. Personalizable según necesidades del cliente.

ECO EFICIENCIA

airtap
fuga evo
fuga
fusion inox
fusion
fusion uv-c
fusion foot dryer inox
fusion foot dryer
fusion foot dryer uv-c
v-jet inox
v-jet (nofer)
v-jet (veltia)

Grifo secamanos sobre encimera. Eco-eficiente, tiempo de secado ultrarrápido. Fabricado en latón cromado.

CARACTERÍSTICAS GENERALES	
Dimensiones	189,5 x 45 x 211 mm 7 1/2" x 1 3/4" x 8 1/4"
Espesor carcasa	1,2 mm
Material	Latón cromado
Acabado	Brillo (.B)
Peso	4,9 Kg
Funcionamiento	Sensor láser
Voltaje	220 - 240 V~
Frecuencia	50 - 60 Hz
Potencia	800 W
Consumo eléctrico	3,5 A
Aislamiento eléctrico	Clase I
Índice de protección contra la penetración de polvo y agua	IPX1
MOTOR	
Potencia	800 W
Velocidad	35000 rpm
Tipo	Universal
Protección eléctrica	Limitador térmico de seguridad
PRESTACIONES	
Temperatura del aire (ambiente 20 ºC)	40 ºC a 10 cm
Caudal eficaz	2660 l/min
Velocidad del aire	305 km/h
Tiempo de secado estimado	10-12 segundos
Nivel sonoro a 2 m	72 dbA

01910.B

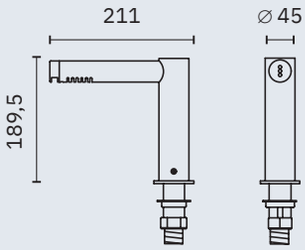

01910.B

03106.B

Dosificador de jabón automático.

Con transformador. Puede convertirse a batería (pilas) adquiriendo el componente 90329

07250.B

Grifo automático

90329

Adaptador de baterías para el modelo 03106.B

NUEVO

NOFER

fuga evo

LASER sensor · HEPA filter · SGS · CE · 3 AÑOS DE GARANTÍA

Material
Acero inoxidable AISI 304

Acabado
Satinado (.S) Brillo (.B) Blanco (.W) Negro (.N)

Secado ultrarrápido. Eco-eficiente de diseño compacto y de espesor mínimo. Activado por sensor. Disponible en varios acabados: satinado, brillo, negro, ABS blanco y otros colores.

Combinables con el resto de productos de la gama diseño EVO.

CARACTERÍSTICAS GENERALES	
Dimensiones	327 x 164 x 151 mm 1'-7/8" x 6 1/2" x 6"
Dimensiones (solo modelo 01841.W)	334 x 164 x 151 mm 1'-1 1/8" x 6 1/2" x 6"
Espesor carcasa	1,2 mm (ABS: 3 mm)
Peso	4,7 Kg (ABS: 4,2 Kg)
Funcionamiento	Sensor láser
Voltaje	220 - 240 V~
Frecuencia	50 - 60 Hz
Potencia	800 W
Consumo eléctrico	3,5 A
Aislamiento eléctrico	Clase I
Índice de protección contra la penetración de polvo y agua	IPX1
HIGIENE	
Filtro HEPA	SÍ
Luces germicidas UV-C (solo modelos 01831.UV)	SÍ
MOTOR	
Potencia	800 W
Velocidad	35000 rpm
Tipo	Universal
Protección eléctrica	Limitador térmico de seguridad
PRESTACIONES	
Temperatura del aire (ambiente 20 ºC)	40 ºC a 10 cm
Caudal eficaz	2660 l/min
Velocidad del aire	305 km/h
Tiempo de secado estimado	10-12 segundos
Nivel sonoro a 2 m	72 dbA

01831.S

01831.B

01831.N

01841.W

Material
ABS

NUEVO

01831.UV.S

01831.UV.B

01831.UV.N

UVC

NUEVO

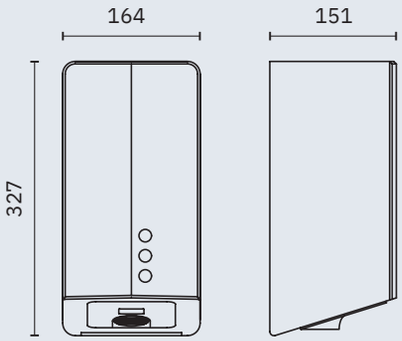

06029.FGE

Filtro HEPA

OTROS COLORES

NOFER

fuga

3 AÑOS DE GARANTÍA

Secado ultrarrápido. Eco-eficiente de diseño compacto y activado por sensor. Disponible en cuatro acabados: satinado, brillo, blanco y ABS.

CARACTERÍSTICAS GENERALES	
Dimensiones	323 x 253 x 152 mm 1'-3/4" x 10 1/8" x 6"
Dimensiones (solo modelo 01861.W)	325 x 255 x 152 mm 1'-3/4" x 10 1/8" x 6"
Espesor carcasa	1,2 mm (ABS: 3 mm)
Peso	4,9 Kg (ABS: 3,6 Kg)
Funcionamiento	Sensor
Voltaje	220 - 240 V~
Frecuencia	50 - 60 Hz
Potencia	800 W
Consumo eléctrico	3,5 A
Aislamiento eléctrico	Clase I
Índice de protección contra la penetración de polvo y agua	IPX1
MOTOR	
Potencia	800 W
Velocidad	35000 rpm
Tipo	Universal
Protección eléctrica	Limitador térmico de seguridad
PRESTACIONES	
Temperatura del aire (ambiente 20 ºC)	40 ºC a 10 cm
Caudal eficaz	2660 l/min
Velocidad del aire	305 km/h
Tiempo de secado estimado	10-12 segundos
Nivel sonoro a 2 m	72 dbA

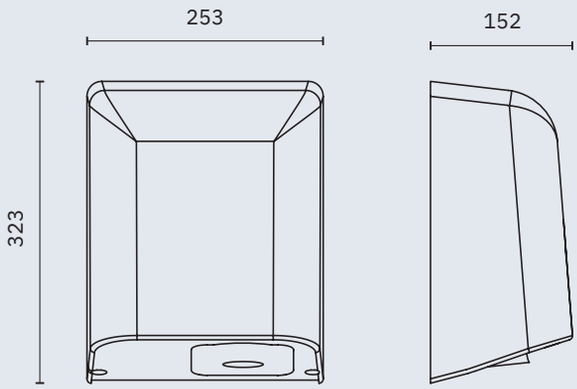

01851.S

Material
Acero inoxidable
AISI 304

Acabado
Satinado

01851.B

Material
Acero inoxidable
AISI 304

Acabado
Brillo

01851.W

Material
Acero

Acabado
Blanco

01861.W

Material
ABS

Acabado
Blanco

NOFER

fusion inox

LASER sensor · HEPA filter · NUEVO · CE · Fusion

Secamanos automático de secado ultrarrápido y silencioso. Alta eficiencia energética, respetuoso con el medio ambiente. Dos modos de potencia: modo turbo y modo eco. Dos opciones de salida de aire: Multijet y Blade. Carcasa de acero inoxidable acabado satinado.

CARACTERÍSTICAS GENERALES	
Dimensiones	277 x 164 x 177 mm 1'-2 7/8" x 6 1/2" x 7"
Espesor carcasa	1 mm
Peso	3 Kg
Funcionamiento	Sensor láser
Voltaje	220 - 240 V~
Frecuencia	50 - 60 Hz
Potencia	700-900 W
Consumo eléctrico	4 A
Aislamiento eléctrico	Clase II
Índice de protección contra la penetración de polvo y agua	IP22
HIGIENE	
Filtro HEPA	SÍ
MOTOR	
Potencia	700-900 W
Velocidad	30000 rpm
Tipo	Universal
Protección eléctrica	Limitador térmico de seguridad
PRESTACIONES	
Caudal eficaz	1990 l/min
Velocidad del aire	452 km/h
Tiempo de secado estimado	6-12 segundos
Nivel sonoro a 2 m	66 dbA

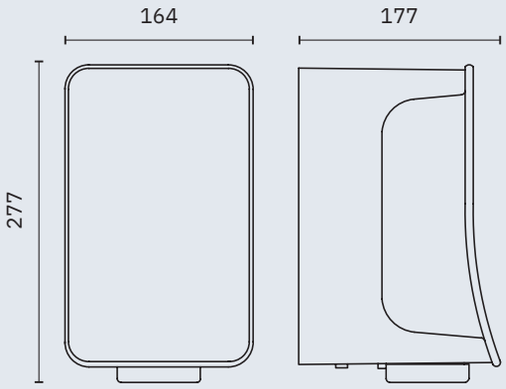

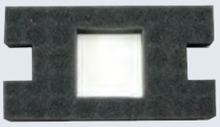

06029.FSN

Filtro HEPA

01875.S

01875.UV.S

Material
Acero inoxidable
AISI 304

Acabado
Satinado

MULTIJET

La salida de aire multi-jet está diseñada para evitar el ruido causado por la salida de aire.

El sistema patentado de amortiguación acústica utiliza una salida de aire consistente en unos orificios con forma de cono invertido que limita el nivel sonoro para mantener un entorno silencioso.

BLADE

La salida de aire blade está diseñada para un secado rápido y efectivo.

fusion LASER sensor HEPA filter

Fusion

Secamanos automático de secado ultrarrápido y silencioso. Alta eficiencia energética, respetuoso con el medio ambiente. Dos modos de potencia: modo turbo y modo eco. Dos opciones de salida de aire: Multijet y Blade. Carcasa de ABS disponible en 15 colores.

CARACTERÍSTICAS GENERALES	
Dimensiones	277 x 164 x 177 mm 1'-2 7/8" x 6 1/2" x 7"
Espesor carcasa	3 mm
Peso	3 Kg
Funcionamiento	Sensor láser
Voltaje	220 - 240 V~
Frecuencia	50 - 60 Hz
Potencia	700-900 W
Consumo eléctrico	4 A
Aislamiento eléctrico	Clase II
Índice de protección contra la penetración de polvo y agua	IP22
HIGIENE	
Filtro HEPA	SÍ
MOTOR	
Potencia	700-900 W
Velocidad	30000 rpm
Tipo	Universal
Protección eléctrica	Limitador térmico de seguridad
PRESTACIONES	
Caudal eficaz	1990 l/min
Velocidad del aire	452 km/h
Tiempo de secado estimado	6-12 segundos
Nivel sonoro a 2 m	66 dbA

01871.W

01871.AM

01871.AS

01871.CH

01871.N

01871.YL

01871.RF

01871.RC

01871.RB

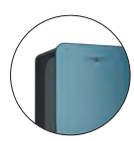

01871.SB

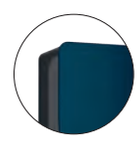

01871.DB

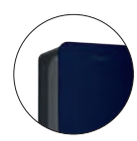

01871.AB

01871.PPK

01871.PK

01871.TQ

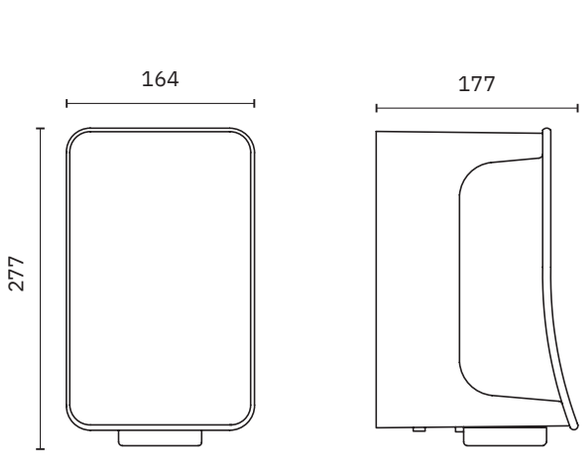

06029.FSN

Filtro HEPA

fusion UV-C

LASER sensor · HEPA filter · UVC · NUEVO · CE · Fusion

Secamanos automático de secado ultrarrápido y silencioso. Higieniza el ambiente: equipado con luz ultravioleta, catalizador de titanio y filtro Hepa. Alta eficiencia energética, respetuoso con el medio ambiente. Carcasa de ABS disponible en 15 colores.

CARACTERÍSTICAS GENERALES	
Dimensiones	277 x 164 x 177 mm 1'-2 7/8" x 6 1/2" x 7"
Espesor carcasa	3 mm
Peso	3 Kg
Funcionamiento	Sensor láser
Voltaje	220 - 240 V~
Frecuencia	50 - 60 Hz
Potencia	700-900 W
Consumo eléctrico	4 A
Aislamiento eléctrico	Clase II
Índice de protección contra la penetración de polvo y agua	IP22
HIGIENE	
Filtro HEPA	SÍ
Luces germicidas UV-C	SÍ
MOTOR / RESISTENCIA	
Potencia	700-900 W
Velocidad	30000 rpm
Tipo	Universal
Protección eléctrica	Limitador térmico de seguridad
PRESTACIONES	
Caudal eficaz	1990 l/min
Velocidad del aire	452 km/h
Tiempo de secado estimado	6-12 segundos
Nivel sonoro a 2 m	66 dbA

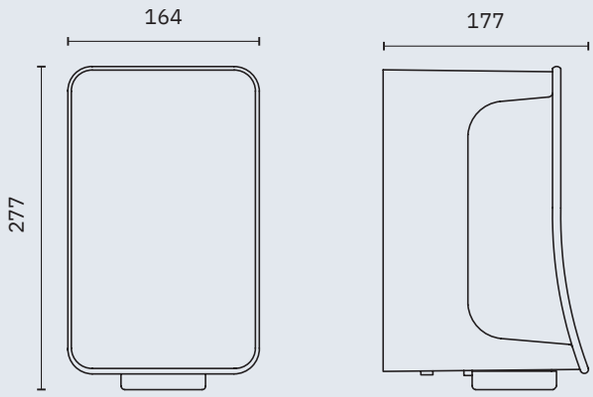

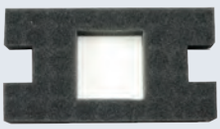

06029.FSN

Filtro HEPA

01871.UV.W

01871.UV.AM

01871.UV.AS

01871.UV.CH

01871.UV.N

01871.UV.YL

01871.UV.RF

01871.UV.RC

01871.UV.RB

01871.UV.SB

01871.UV.DB

01871.UV.AB

01871.UV.PPK

01871.UV.PK

01871.UV.TQ

fusion foot dryer inox

LASER sensor · HEPA filter · NUEVO · Fusion

CE

Secador de pies automático de secado ultrarrápido y silencioso. Alta eficiencia energética, respetuoso con el medio ambiente. Dos modos de potencia: modo turbo y modo eco. Carcasa de acero inoxidable acabado satinado.

01885.S

01885.UV.S

Material
Acero inoxidable
AISI 304

Acabado
Satinado

CARACTERÍSTICAS GENERALES	
Dimensiones	277 x 164 x 246 mm 1'-2 7/8" x 6 1/2" x 9 5/8"
Espesor carcasa	1 mm
Peso	3 Kg
Funcionamiento	Sensor láser
Voltaje	220 - 240 V~
Frecuencia	50 - 60 Hz
Potencia	828 W
Consumo eléctrico	3,8 A
Aislamiento eléctrico	Clase I
Índice de protección contra la penetración de polvo y agua	IP22
HIGIENE	
Filtro HEPA	SÍ
MOTOR	
Potencia	828 W
Velocidad	30000 rpm
Tipo	Universal
Protección eléctrica	Limitador térmico de seguridad
PRESTACIONES	
Caudal eficaz	1990 l/min
Velocidad del aire	452 km/h
Tiempo de secado estimado	8-10 segundos
Nivel sonoro a 2 m	68 dbA

MULTIJET

La salida de aire multi-jet está diseñada para evitar el ruido causado por la salida de aire.

El sistema patentado de Amortiguación Acústica utiliza una salida de aire consistente en unos orificios con forma de cono invertido que limita el nivel sonoro para mantener un entorno silencioso.

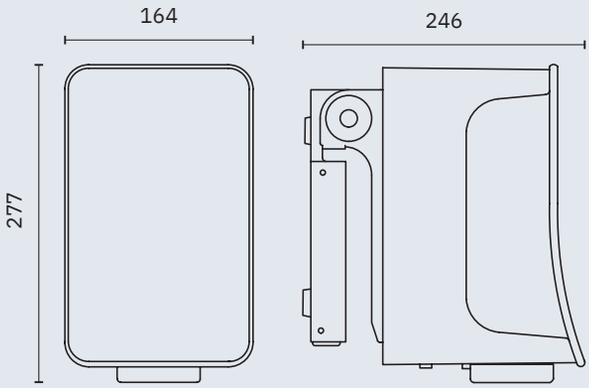

BLADE

La salida de aire blade está diseñada para un secado rápido y efectivo.

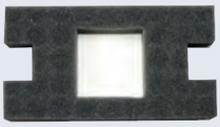

06029.FSN

Filtro HEPA

fusion foot dryer

LASER sensor | HEPA filter | NUEVO

Fusion

Secador de pies automático de secado ultrarrápido y silencioso. Alta eficiencia energética, respetuoso con el medio ambiente. Dos modos de potencia: modo turbo y modo eco. Carcasa de ABS disponible en 15 colores.

CARACTERÍSTICAS GENERALES	
Dimensiones	277 x 164 x 246 mm 1'-2 7/8" x 6 1/2" x 9 5/8"
Espesor carcasa	3 mm
Peso	3 Kg
Funcionamiento	Sensor láser
Voltaje	220 - 240 V~
Frecuencia	50 - 60 Hz
Potencia	828 W
Consumo eléctrico	3,8 A
Aislamiento eléctrico	Clase I
Índice de protección contra la penetración de polvo y agua	IP22
HIGIENE	
Filtro HEPA	SÍ
MOTOR	
Potencia	828 W
Velocidad	30000 rpm
Tipo	Universal
Protección eléctrica	Limitador térmico de seguridad
PRESTACIONES	
Caudal eficaz	1990 l/min
Velocidad del aire	452 km/h
Tiempo de secado estimado	8-10 segundos
Nivel sonoro a 2 m	68 dbA

01881.W

01881.AM

01881.AS

01881.CH

01881.N

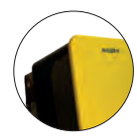

01881.YL

01881.RF

01881.RC

01881.RB

01881.SB

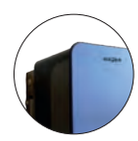

01881.DB

01881.AB

01881.PPK

01881.PK

01881.TQ

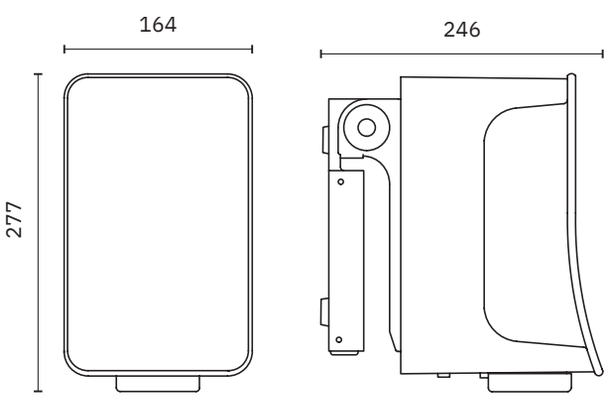

06029.FSN

Filtro HEPA

fusion foot dryer uv-c

LASER sensor · HEPA filter · NUEVO · Fusion · UVC CE

Secador de pies automático de secado ultrarrápido y silencioso. Higieniza el ambiente: equipado con luz ultravioleta, catalizador de titanio y filtro Hepa. Alta eficiencia energética, respetuoso con el medio ambiente. Carcasa de ABS disponible en 15 colores.

CARACTERÍSTICAS GENERALES	
Dimensiones	277 x 164 x 246 mm 1'-2 7/8" x 6 1/2" x 9 5/8"
Espesor carcasa	3 mm
Peso	3 Kg
Funcionamiento	Sensor láser
Voltaje	220 - 240 V~
Frecuencia	50 - 60 Hz
Potencia	828 W
Consumo eléctrico	3,8 A
Aislamiento eléctrico	Clase I
Índice de protección contra la penetración de polvo y agua	IP22
HIGIENE	
Filtro HEPA	SÍ
Luces germicidas UV-C	SÍ
MOTOR	
Potencia	828 W
Velocidad	30000 rpm
Tipo	Universal
Protección eléctrica	Limitador térmico de seguridad
PRESTACIONES	
Caudal eficaz	1990 l/min
Velocidad del aire	452 km/h
Tiempo de secado estimado	8-10 segundos
Nivel sonoro a 2 m	68 dbA

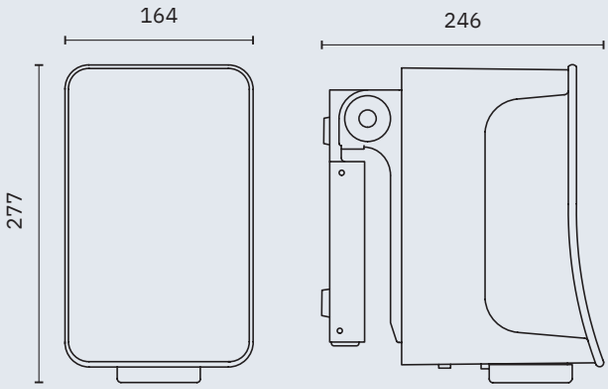

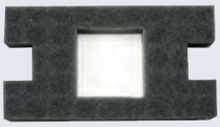

06029.FSN

Filtro HEPA

01881.UV.W

01881.UV.AM

01881.UV.AS

01881.UV.CH

01881.UV.N

01881.UV.YL

01881.UV.RF

01881.UV.RC

01881.UV.RB

01881.UV.SB

01881.UV.DB

01881.UV.AB

01881.UV.PPK

01881.UV.PK

01881.UV.TQ

NOFER

v-jet inox

HEPA filter NUEVO

CE 3 AÑOS DE GARANTÍA

Secamanos con sistema de secado mediante corrientes de aire de alta velocidad. Carcasa exterior de acero inoxidable . Robusto, antivandálico y seguro. Gran rendimiento y eficiencia. Consumo hasta un 85% menor respecto a otros secamanos convencionales.

01330.S

Material
Acero inoxidable
AISI 304

Acabado
Satinado

CARACTERÍSTICAS GENERALES	
Dimensiones	730 x 300 x 222 mm 2'-4 3/4" x 11 3/4 x 8 3/4"
Espesor carcasa	1,2 mm
Peso	12,5 Kg
Funcionamiento	Sensor
Voltaje	220 - 240 V~
Frecuencia	50 - 60 Hz
Potencia	1650 W
Consumo eléctrico	7,2 A
Aislamiento eléctrico	Clase I
Índice de protección contra la penetración de polvo y agua	IPX4
HIGIENE	
Filtro HEPA	SÍ
MOTOR / RESISTENCIA	
Potencia	800 W
Velocidad	21000 rpm
Tipo	Universal
Protección eléctrica	Limitador térmico de seguridad
Resistencia	850 W
PRESTACIONES	
Temperatura del aire (ambiente 20 ºC)	38 ºC
Caudal eficaz	4377 l/min
Velocidad del aire	342 km/h
Tiempo de secado estimado	11-12 segundos
Nivel sonoro a 2 m	72 dbA

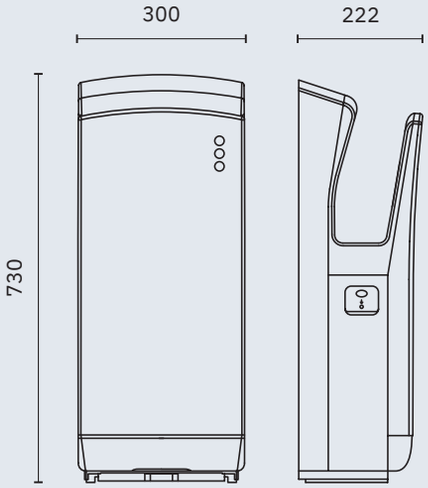

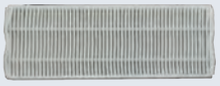

06029.VJI

Filtro HEPA

v-jet

V300
El secamanos V300 tiene un sistema de secado anti-salpicaduras mediante corrientes de aire de alta velocidad. No es necesario insertar las manos una y otra vez. Modo de uso: introduzca las manos en el área de secado, espere unos segundos y saque las manos secas.

TRIBLADE
Sistema de secado ultrarrápido mediante corrientes de aire de gran velocidad. Modo de uso: introduzca las manos en el área de secado, moviéndolas arriba y abajo.

CARACTERÍSTICAS GENERALES	
Dimensiones	617 x 300 x 194 mm 2'-0 1/4" x 11 7/8" x 7 3/4"
Espesor carcasa	3 mm
Peso	9,55 Kg
Funcionamiento	Sensor
Voltaje	220 - 230 - 240 V~
Frecuencia	50 - 60 Hz
Potencia	1760 W
Consumo eléctrico	8 A
Aislamiento eléctrico	Clase II
Índice de protección contra la penetración de polvo y agua	IPX1
HIGIENE	
Filtro HEPA	Opcional
Ion Shield	Opcional
MOTOR	
Potencia	1760 W
Velocidad	30000 rpm
Tipo	Universal
Protección eléctrica	Limitador térmico de seguridad
PRESTACIONES	
Caudal eficaz	3600 l/min
Velocidad del aire	370 km/h
Tiempo de secado estimado	10-15 segundos
Nivel sonoro a 2 m	70 dbA
GARANTÍA AMPLIABLE A 5 AÑOS. Consultar	

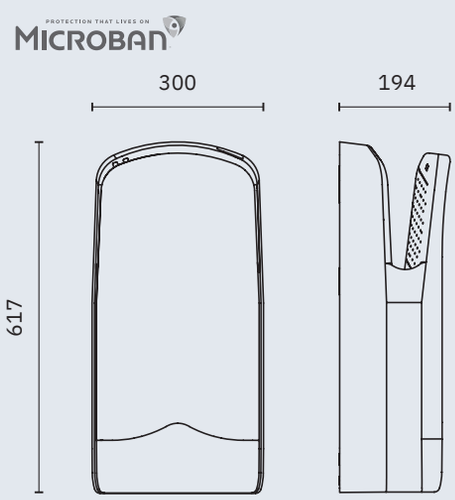

V300

TRIBLADE

v-jet

HEPA filter

NOM SEC ADA COMPLIANT 3 AÑOS DE GARANTÍA

V300
El secamanos V300 tiene un sistema de secado anti-salpicaduras mediante corrientes de aire de alta velocidad. No es necesario insertar las manos una y otra vez. Modo de uso: introduzca las manos en el área de secado, espere unos segundos y saque las manos secas.

TRIBLADE
Sistema de secado ultrarrápido mediante corrientes de aire de gran velocidad. Modo de uso: introduzca las manos en el área de secado, moviéndolas arriba y abajo.

CARACTERÍSTICAS GENERALES	
Dimensiones	617 x 300 x 194 mm 2'-0 1/4" x 11 7/8" x 7 3/4"
Espesor carcasa	3 mm
Peso	9,55 Kg
Funcionamiento	Sensor
Voltaje	220 - 230 - 240 V~
Frecuencia	50 - 60 Hz
Potencia	1760 W
Consumo eléctrico	8 A
Aislamiento eléctrico	Clase II
Índice de protección contra la penetración de polvo y agua	IPX1
HIGIENE	
Filtro HEPA	SÍ
Ion Shield	Opcional
MOTOR	
Potencia	1760 W
Velocidad	30000 rpm
Tipo	Universal
Protección eléctrica	Limitador térmico de seguridad
PRESTACIONES	
Caudal eficaz	3600 l/min
Velocidad del aire	370 km/h
Tiempo de secado estimado	10-15 segundos
Nivel sonoro a 2 m	70 dbA
GARANTÍA AMPLIABLE A 5 AÑOS. Consultar	

ueltia New Generation Hand Dryers · MICROBAN · ZeroSmell

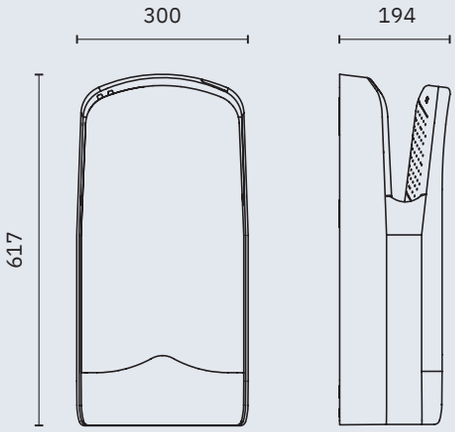

V300

TRIBLADE

06029.VJET

06035.01 06035.04

ION SHIELD

La tecnología Ion-Shield en los secadores de manos es uno de los avances más revolucionarios del sector en los últimos tiempos, siendo Veltia la primera empresa en incorporar esta tecnología. No solo mejora la higiene del secado de manos, sino que también actúa como limpiador y purificador del aire del baño o del espacio donde se ubique.

Con Ion-Shield los secadores emiten 20 millones de iones negativos por cm³, éstos atraen las partículas de la suciedad y la polución, que al pegarse se precipitan por el efecto de la gravedad. Con este sistema, conseguimos limpiar el aire de bacterias, ácaros y malos olores, consiguiendo un entorno mucho más limpio y agradable.

FILTRO HEPA

Los filtros Hepa H13 están compuestos por una malla con un diámetro de entre 0,5 y 2 micrómetros. Este tipo de filtros están preparados para retener contaminantes y partículas mucho más pequeñas, mejorando así la eficacia en la eliminación de la mayor parte de los residuos contaminantes. Los filtros Hepa H13 de Veltia se posicionan como uno de los principales y más efectivos filtros de aire del mercado gracias a su alta eficiencia y eficacia de sus resultados al eliminar de forma rápida el 99,97% de las partículas contaminantes en suspensión.

ZERO SMELL

ZeroSmell ayuda a mejorar la calidad del aire y aumenta el confort de las diferentes áreas y establecimientos, para que el visitante disfrute de un ambiente acogedor en todo momento.

ZeroSmell es un producto innovador que tiene dos funcionalidades. La primera, eliminar los malos olores. ZeroSmell libera agentes activos neutralizadores en función de la temperatura y el flujo de aire, de manera lenta y lineal. Cuando estos agentes entran en contacto con las moléculas maloliente, reaccionan químicamente y se neutralizan mutuamente. Todo con el máximo nivel de eficacia contra los episodios más habituales de mal olor presentes tanto en el entorno doméstico como profesional. La segunda funcionalidad es dejar una suave fragancia.

Actualmente, no podrá encontrar en el mercado otro producto tan efectivo como el ZeroSmell. La mayoría de productos son ambientadores que sólo enmascaran el mal olor mediante perfumes, y que, además, aseguran eliminar el mal olor mientras que solamente lo inhiben.

veltia
New Generation Hand Dryers

NOFER

Hepa	Sí				No (opcional)			
Zero Smell	Sí				No (opcional)			
Modelo	V300		Triblade		V300		Triblade	
Ion Shield	Sí	No	Sí	No	Sí	No	Sí	No
	01304.IW	01304.W	01306.IW	01306.W	01303.IW	01303.W	01305.IW	01305.W
	01304.IAS	01304.AS	01306.IAS	01306.AS	01303.IAS	01303.AS	01305.IAS	01305.AS
	01304.IN	01304.N	01306.IN	01306.N	01303.IN	01303.N	01305.IN	01305.N
	01304.ICH	01304.CH	01306.ICH	01306.CH	01303.ICH	01303.CH	01305.ICH	01305.CH
	01304.IDB	01304.DB	01306.IDB	01306.DB	01303.IDB	01303.DB	01305.IDB	01305.DB
	01304.IAB	01304.AB	01306.IAB	01306.AB	01303.IAB	01303.AB	01305.IAB	01305.AB
	01304.IRF	01304.RF	01306.IRF	01306.RF	01303.IRF	01303.RF	01305.IRF	01305.RF
	01304.ICR	01304.CR	01306.ICR	01306.CR	01303.ICR	01303.CR	01305.ICR	01305.CR
	01304.IBD	01304.BD	01306.IBD	01306.BD	01303.IBD	01303.BD	01305.IBD	01305.BD

NOBER

DURABILIDAD

windflow
cyclon
thin evo
thin

NOFER

windflow

LASER sensor

3 AÑOS DE GARANTÍA

Secamanos de activación automática con carcasa de diseño.
Motor *Long Life* que aumenta la vida media del aparato.
Disponible en tres acabados: satinado, brillo y blanco.

01151.S

Material
Acero inoxidable
AISI 304

Acabado
Satinado

01151.B

Material
Acero inoxidable
AISI 304

Acabado
Brillo

01151.W

Material
Acero

Acabado
Blanco

CARACTERÍSTICAS GENERALES	
Dimensiones	280 x 280 x 210 mm 11" x 11" x 8 1/4"
Espesor carcasa	1,5 / 1,2 mm
Peso	5,8 Kg
Funcionamiento	Sensor láser*
Voltaje	220 - 240 V~
Frecuencia	50 - 60 Hz
Potencia	2450 W
Consumo eléctrico	10,6 A
Aislamiento eléctrico	Clase I
Índice de protección contra la penetración de polvo y agua	IPX1
MOTOR / RESISTENCIA	
Potencia	250 W
Velocidad	6500 rpm
Tipo	Universal
Protección eléctrica	Limitador térmico de seguridad
Resistencia	2200 W
PRESTACIONES	
Temperatura del aire (ambiente 20 ºC)	53 ºC a 10 cm
Caudal eficaz	5500 l/min
Velocidad del aire	117 km/h
Tiempo de secado estimado	28 segundos
Nivel sonoro a 2 m	70 dbA

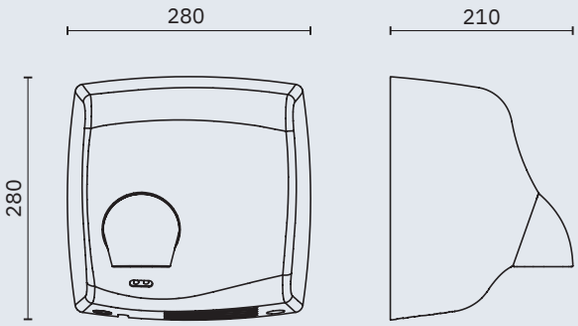

NOFER

cyclon

3 AÑOS DE GARANTÍA

Robusto y antivandálico, un clásico para todo tipo de entornos. Motor *Long Life* que aumenta la vida media del aparato. Acabados disponibles: satinado, brillo y blanco.

CARACTERÍSTICAS GENERALES	
Dimensiones	240 x 265 x 210 mm 9 1/2" x 10 3/8" x 8 1/4"
Espesor carcasa	1,5 mm / 1,2 mm
Peso	5,5 Kg
Funcionamiento	Pulsador
Voltaje	220 - 240 V~
Frecuencia	50 - 60 Hz
Potencia	2450 W
Consumo eléctrico	10,6 A
Aislamiento eléctrico	Clase I
Índice de protección contra la penetración de polvo y agua	IPX1
MOTOR / RESISTENCIA	
Potencia	250 W
Velocidad	6500 rpm
Tipo	Universal
Protección eléctrica	Limitador térmico de seguridad
Resistencia	2200 W
PRESTACIONES	
Temperatura del aire (ambiente 20 ºC)	53 ºC a 10 cm
Caudal eficaz	5500 l/min
Velocidad del aire	117 km/h
Tiempo de secado estimado	28 segundos
Nivel sonoro a 2 m	70 dbA

01100.S

Material
Acero inoxidable
AISI 304

Acabado
Satinado

01100.B

Material
Acero inoxidable
AISI 304

Acabado
Brillo

01100.W

Material
Acero inoxidable
AISI 304

Acabado
Blanco

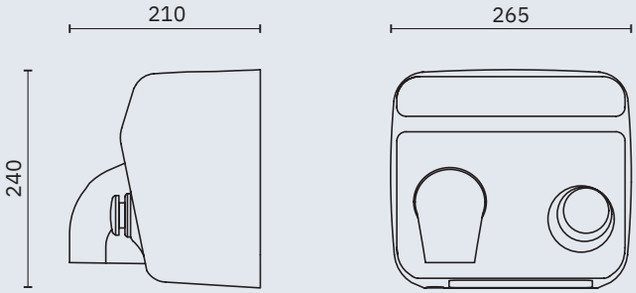

NOFER

cyclon

3 AÑOS DE GARANTÍA

Robusto y antivandálico, un clásico para todo tipo de entornos. Motor *Long Life* que aumenta la vida media del aparato. Acabados disponibles: satinado, brillo y blanco.

01101.S

Material
Acero inoxidable
AISI 304

Acabado
Satinado

01101.B

Material
Acero inoxidable
AISI 304

Acabado
Brillo

01101.W

Material
Acero inoxidable
AISI 304

Acabado
Blanco

CARACTERÍSTICAS GENERALES	
Dimensiones	240 x 265 x 210 mm 9 1/2" x 10 3/8" x 8 1/4"
Espesor carcasa	1,5 mm / 1,2 mm
Peso	5,5 Kg
Funcionamiento	Sensor
Voltaje	220 - 240 V~
Frecuencia	50 - 60 Hz
Potencia	2450 W
Consumo eléctrico	10,6 A
Aislamiento eléctrico	Clase I
Índice de protección contra la penetración de polvo y agua	IPX1
MOTOR / RESISTENCIA	
Potencia	250 W
Velocidad	6500 rpm
Tipo	Universal
Protección eléctrica	Limitador térmico de seguridad
Resistencia	2200 W
PRESTACIONES	
Temperatura del aire (ambiente 20 ºC)	53 ºC a 10 cm
Caudal eficaz	5500 l/min
Velocidad del aire	117 km/h
Tiempo de secado estimado	28 segundos
Nivel sonoro a 2 m	70 dbA

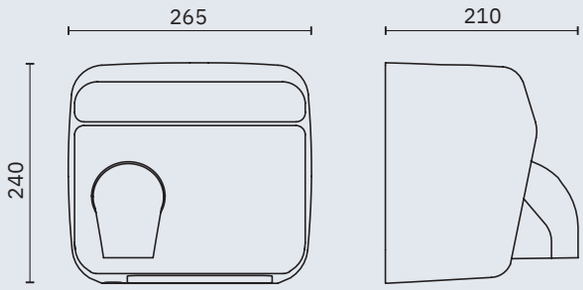

NOFER

thin evo HEPA filter NUEVO ADA COMPLIANT CE 3 AÑOS DE GARANTÍA

Secamanos electrónico automático con carcasa de acero inoxidable. Modelo de espesor mínimo y diseño acorde a una amplia gama de accesorios.

CARACTERÍSTICAS GENERALES	
Dimensiones	298 x 276 x 100 mm 11 3/4" x 10 7/8" x 3 7/8"
Espesor carcasa	1,5 mm
Peso	4,5 Kg
Funcionamiento	Sensor
Voltaje	220 - 240 V~
Frecuencia	50 - 60 Hz
Potencia	400 - 950 W
Consumo eléctrico	4,2 A
Aislamiento eléctrico	Clase I
Índice de protección contra la penetración de polvo y agua	IPX1
HIGIENE	
Filtro HEPA	Opcional
MOTOR / RESISTENCIA	
Potencia	400 W
Velocidad	35000 rpm
Tipo	Universal
Protección eléctrica	Limitador térmico de seguridad
Resistencia	0 W - 550 W
PRESTACIONES	
Temperatura del aire (ambiente 20 ºC)	37 ºC a 10 cm
Caudal eficaz	1248 l/min
Velocidad del aire	288 km/h
Tiempo de secado estimado	15 segundos
Nivel sonoro a 2 m	70 dbA

01610.S

Material
Acero inoxidable
AISI 304

Acabado
Satinado

01610.B

Material
Acero inoxidable
AISI 304

Acabado
Brillo

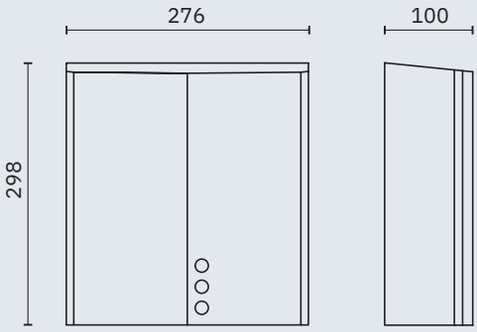

06029.THE

Filtro HEPA opcional

NOFER

thin

ADA COMPLIANT · SGS · CE · 3 AÑOS DE GARANTÍA

De espesor mínimo para equipar entornos adaptados, resistente y de activación automática. Tres acabados a elegir: satinado, brillo y blanco.

01600.S

Material
Acero inoxidable
AISI 304

Acabado
Satinado

01600.B

Material
Acero inoxidable
AISI 304

Acabado
Brillo

01600.W

Material
Acero inoxidable
AISI 304

Acabado
Blanco

CARACTERÍSTICAS GENERALES	
Dimensiones	269 x 363 x 100 mm 10 5/8" x 1'-2 1/4" x 3 7/8"
Espesor carcasa	1,2 mm
Peso	4 Kg
Funcionamiento	Sensor
Voltaje	220 - 240 V~
Frecuencia	50 - 60 Hz
Potencia	2350 W
Consumo eléctrico	9,56 A
Aislamiento eléctrico	Clase I
Índice de protección contra la penetración de polvo y agua	IPX1
MOTOR / RESISTENCIA	
Potencia	250 W
Velocidad	8300 rpm
Tipo	Universal
Protección eléctrica	Limitador térmico de seguridad
Resistencia	2100 W
PRESTACIONES	
Temperatura del aire (ambiente 20 ºC)	39 ºC a 10 cm
Caudal eficaz	2400 l/min
Velocidad del aire	90 km/h
Tiempo de secado estimado	33 segundos
Nivel sonoro a 2 m	69 dbA

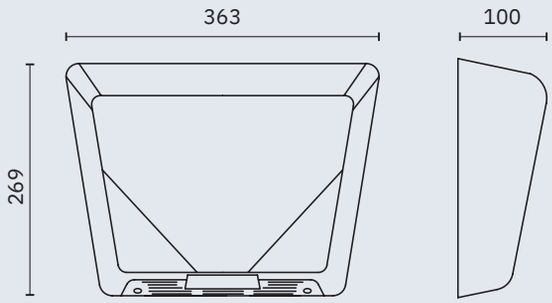

CALIDAD Y PRECIO

bigflow evo
bigflow uv-c evo
bigflow
kai
compact

NOFER

bigflow evo

ADA COMPLIANT · SGS · CE · 3 AÑOS DE GARANTÍA

Secamanos activado automáticamente. Potencia seleccionable mediante interruptor. Compacto y de espesor mínimo. Varios acabados a elegir: satinado, brillo, blanco, negro y ABS blanco. Combinables con el resto de productos de la gama diseño EVO.

CARACTERÍSTICAS GENERALES	
Dimensiones	284 x 218 x 102 mm 11 1/4" x 8 5/8" x 4"
Dimensiones (solo modelo 01491.W)	286 x 222 x 100 mm 11 1/4" x 8 3/4" x 3 7/8"
Espesor carcasa	1,2 mm (ABS: 3 mm)
Peso	2,73 Kg (ABS: 2,2 Kg)
Funcionamiento	Sensor
Voltaje	220 - 240 V~
Frecuencia	50 - 60 Hz
Potencia	1450 W / 2050 W
Consumo eléctrico	9 A
Aislamiento eléctrico	Clase II
Índice de protección contra la penetración de polvo y agua	IPX1
HIGIENE	
Filtro HEPA	Opcional
MOTOR / RESISTENCIA	
Potencia	110 W
Velocidad	2800 rpm
Tipo	Sin escobillas
Protección eléctrica	Limitador térmico de seguridad
Resistencia	1450 W / 2050 W
PRESTACIONES	
Temperatura del aire (ambiente 20 ºC)	60 ºC
Caudal eficaz	2300 l/min
Velocidad del aire	65 km/h
Tiempo de secado estimado	40 segundos
Nivel sonoro a 2 m	60 dbA

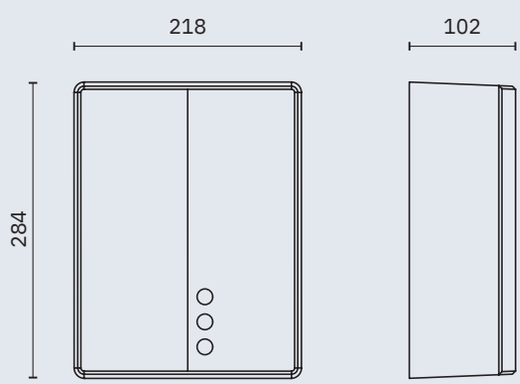

06029.BFE

Filtro HEPA
Bigflow EVO.

NUEVO

01481.S

Material
Acero inoxidable
AISI 304

Acabado
Satinado

01481.B

Material
Acero inoxidable
AISI 304

Acabado
Brillo

01481.N

Material
Acero inoxidable
AISI 304

Acabado
Negro

01481.W

Material
Acero inoxidable
AISI 304

Acabado
Blanco

01491.W

Material
ABS

Acabado
Blanco

NOFER

bigflow uv-c

CARACTERÍSTICAS GENERALES	
Dimensiones	284 x 218 x 102 mm 11 1/4" x 8 5/8" x 4"
Dimensiones (solo modelo 01491.UV.W)	286 x 222 x 100 mm 11 1/4" x 8 3/4" x 3 7/8"
Espesor carcasa	1,2 mm (ABS: 3 mm)
Peso	2,73 Kg (ABS: 2,2 Kg)
Funcionamiento	Sensor
Voltaje	220 - 240 V~
Frecuencia	50 - 60 Hz
Potencia	1450 W / 2050 W
Consumo eléctrico	9 A
Aislamiento eléctrico	Clase II
Índice de protección contra la penetración de polvo y agua	IPX1
HIGIENE	
Filtro HEPA	Opcional
Luces germicidas UV-C	SÍ
MOTOR / RESISTENCIA	
Potencia	110 W
Velocidad	2800 rpm
Tipo	Sin escobillas
Protección eléctrica	Limitador térmico de seguridad
Resistencia	1450 W / 2050 W
PRESTACIONES	
Temperatura del aire (ambiente 20 ºC)	60 ºC
Caudal eficaz	2300 l/min
Velocidad del aire	65 km/h
Tiempo de secado estimado	40 segundos
Nivel sonoro a 2 m	60 dbA

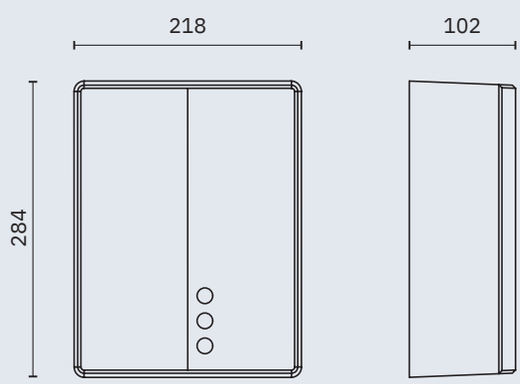

06029.BFE

Filtro HEPA
Bigflow EVO.

NUEVO

01481.UV.S

Material
Acero inoxidable
AISI 304

Acabado
Satinado

01481.UV.B

Material
Acero inoxidable
AISI 304

Acabado
Brillo

01481.UV.N

Material
Acero inoxidable
AISI 304

Acabado
Negro

01481.UV.W

Material
Acero inoxidable
AISI 304

Acabado
Blanco

01491.UV.W

Material
ABS

Acabado
Blanco

NOFER

bigflow

3 AÑOS DE GARANTÍA

Secamanos activado por pulsador. Motor sin escobillas.
Cuatro acabados a elegir: satinado, brillo, blanco y ABS.

CARACTERÍSTICAS GENERALES	
Dimensiones	323 x 253 x 152 mm 1'-3/4" x 10 1/8" x 6"
Dimensiones (solo modelo 01460.W)	325 x 248 x 152 mm 1'-0 3/4" x 9 3/4" x 6"
Espesor carcasa	1,2 mm (ABS: 3 mm)
Peso	3,9 Kg (ABS: 2,6 Kg)
Funcionamiento	Pulsador
Voltaje	220 - 240 V~
Frecuencia	50 - 60 Hz
Potencia	2050 W
Consumo eléctrico	9 A
Aislamiento eléctrico	Clase II
Índice de protección contra la penetración de polvo y agua	IPX1
MOTOR / RESISTENCIA	
Potencia	110 W
Velocidad	2800 rpm
Tipo	Sin escobillas
Protección eléctrica	Limitador térmico de seguridad
Resistencia	1840 W
PRESTACIONES	
Temperatura del aire (ambiente 20 ºC)	60 ºC
Caudal eficaz	2300 l/min
Velocidad del aire	65 km/h
Tiempo de secado estimado	40 segundos
Nivel sonoro a 2 m	60 dbA

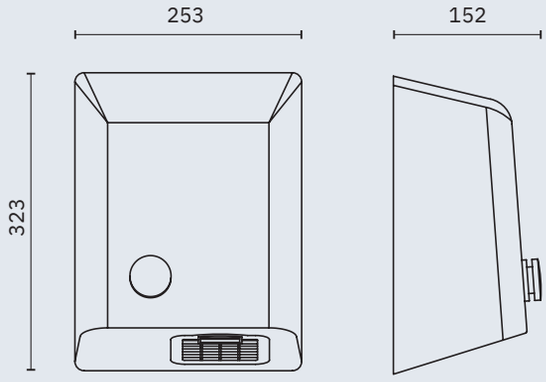

01450.S

Material
Acero inoxidable
AISI 304

Acabado
Satinado

01450.B

Material
Acero inoxidable
AISI 304

Acabado
Brillo

01450.W

Material
Acero

Acabado
Blanco

01460.W

Material
ABS

Acabado
Blanco

NOFER

bigflow

Secamanos activado por sensor. Motor sin escobillas. Cuatro acabados a elegir: satinado, brillo, blanco y ABS.

CARACTERÍSTICAS GENERALES	
Dimensiones	323 x 253 x 152 mm 1'-3/4" x 10 1/8" x 6"
Dimensiones (solo modelo 01461.W)	325 x 248 x 152 mm 1'-3/4" x 9 3/4" x 6"
Espesor carcasa	1,2 mm (ABS: 3 mm)
Peso	3,9 Kg (ABS: 2,6 Kg)
Funcionamiento	Sensor
Voltaje	220 - 240 V~
Frecuencia	50 - 60 Hz
Potencia	2050 W
Consumo eléctrico	9 A
Aislamiento eléctrico	Clase II
Índice de protección contra la penetración de polvo y agua	IPX1
MOTOR / RESISTENCIA	
Potencia	110 W
Velocidad	2800 rpm
Tipo	Sin escobillas
Protección eléctrica	Limitador térmico de seguridad
Resistencia	1840 W
PRESTACIONES	
Temperatura del aire (ambiente 20 ºC)	60 ºC
Caudal eficaz	2300 l/min
Velocidad del aire	65 km/h
Tiempo de secado estimado	40 segundos
Nivel sonoro a 2 m	60 dbA

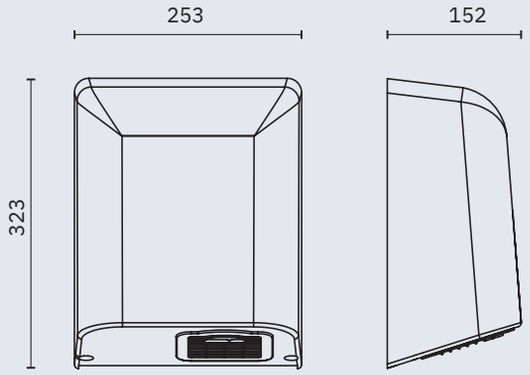

01451.S

Material
Acero inoxidable
AISI 304

Acabado
Satinado

01451.B

Material
Acero inoxidable
AISI 304

Acabado
Brillo

01451.W

Material
Acero

Acabado
Blanco

01461.W

Material
ABS

Acabado
Blanco

NOFER

kai

Secamanos activado por pulsador, de linea clásica en tres acabados: satinado, brillo y blanco.

CARACTERÍSTICAS GENERALES	
Dimensiones	240 x 270 x 170 mm 9 1/2" x 10 5/8" x 6 3/4"
Espesor carcasa	1,00 mm
Peso	3,5 Kg
Funcionamiento	Pulsador
Voltaje	220 - 240 V~
Frecuencia	50 - 60 Hz
Potencia	1500 W
Consumo eléctrico	6,6 A
Aislamiento eléctrico	Clase II
Índice de protección contra la penetración de polvo y agua	IPX1
MOTOR / RESISTENCIA	
Potencia	110 W
Velocidad	2800 rpm
Tipo	Sin escobillas
Protección eléctrica	Limitador térmico de seguridad
Resistencia	1350 W
PRESTACIONES	
Temperatura del aire (ambiente 20 ºC)	50 ºC
Caudal eficaz	2300 l/min
Velocidad del aire	65 km/h
Tiempo de secado estimado	40 segundos
Nivel sonoro a 2 m	60 dbA

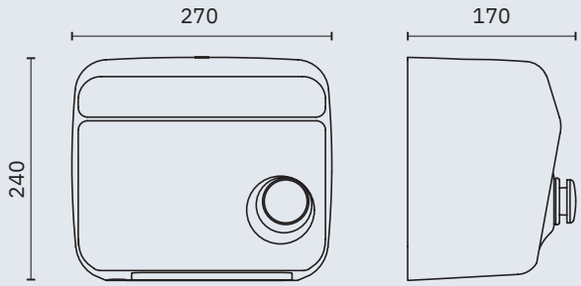

01250.S

Material
Acero inoxidable
AISI 304

Acabado
Satinado

01250.B

Material
Acero inoxidable
AISI 304

Acabado
Brillo

01250.W

Material
Acero inoxidable
AISI 304

Acabado
Blanco

NOFER

Secamanos activado automáticamente, de linea clásica en tres acabados: satinado, brillo y blanco.

01251.S

Material
Acero inoxidable
AISI 304

Acabado
Satinado

01251.B

Material
Acero inoxidable
AISI 304

Acabado
Brillo

01251.W

Material
Acero inoxidable
AISI 304

Acabado
Blanco

CARACTERÍSTICAS GENERALES	
Dimensiones	240 x 270 x 170 mm 9 1/2" x 10 5/8" x 6 3/4"
Espesor carcasa	1,00 mm
Peso	3,5 Kg
Funcionamiento	Sensor
Voltaje	220 - 240 V~
Frecuencia	50 - 60 Hz
Potencia	1500 W
Consumo eléctrico	6,6 A
Aislamiento eléctrico	Clase II
Índice de protección contra la penetración de polvo y agua	IPX1
MOTOR / RESISTENCIA	
Potencia	110 W
Velocidad	2800 rpm
Tipo	Sin escobillas
Protección eléctrica	Limitador térmico de seguridad
Resistencia	1350 W
PRESTACIONES	
Temperatura del aire (ambiente 20 ºC)	50 ºC
Caudal eficaz	2300 l/min
Velocidad del aire	65 km/h
Tiempo de secado estimado	40 segundos
Nivel sonoro a 2 m	60 dbA

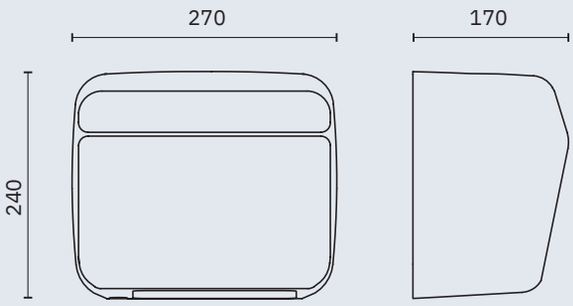

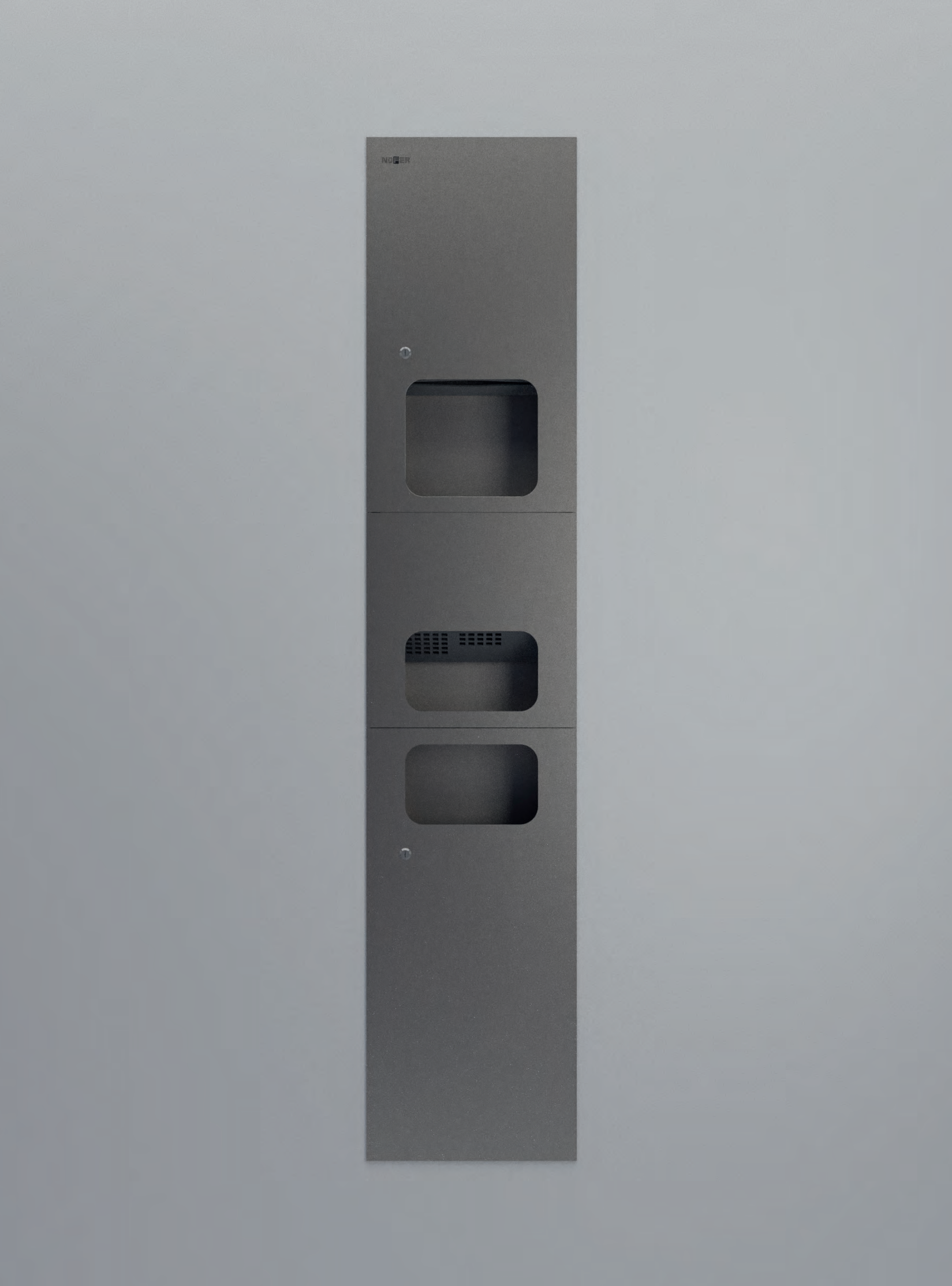
NOFER

CARACTERÍSTICAS GENERALES	
Dimensiones (Dimensiones modelo 12017.HD)	1700 (459) x 352 x 200 mm 5'-6 7/8" (1'-6 1/8") x 1'-1 7/8" x 7 7/8"
Dimensiones hueco instalación (Dimensiones modelo 12017.HD)	1650 (410) x 300 x 195 mm 5'-5" (1'-4 1/8") x 11 3/4" x 7 5/8"
Espesor carcasa (mueble)	1,2 mm
Funcionamiento	Sensor
Voltaje	220 - 240 V~
Frecuencia	50 - 60 Hz
Potencia	1500 W
Consumo eléctrico	6,6 A
Aislamiento eléctrico	Clase II
Índice de protección contra la penetración de polvo y agua	IPX1
MOTOR / RESISTENCIA	
Potencia	110 W
Velocidad	2800 rpm
Tipo	Sin escobillas
Protección eléctrica	Limitador térmico de seguridad
Resistencia	1350 W
PRESTACIONES	
Temperatura del aire (ambiente 20 ºC)	50 ºC
Caudal eficaz	2300 l/m
Velocidad del aire	65 km/h
Tiempo de secado estimado	40 segundos
Nivel sonoro a 2 m	60 dbA

12017.ADO.S

Kit para instalación adosada de muebles compactos 12017.P.S y 12019.P.S

Material
Acero inoxidable AISI 304

Acabado
Satinado

12017.P.S

Mueble compacto empotrado con secamanos modelo Kai, dispensador de papel toalla y papelera

Capacidad dispensador papel toalla
300 - 500 usos

Capacidad papelera
18 litros

Material
Acero inoxidable AISI 304

Acabado
Satinado

12017.ADO.S

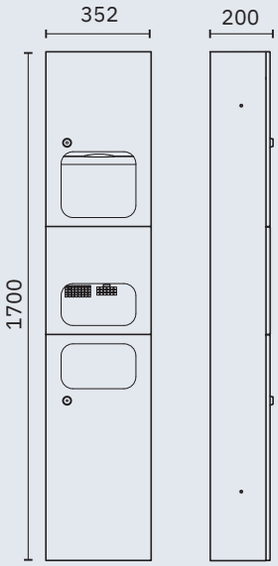

12017.P.S

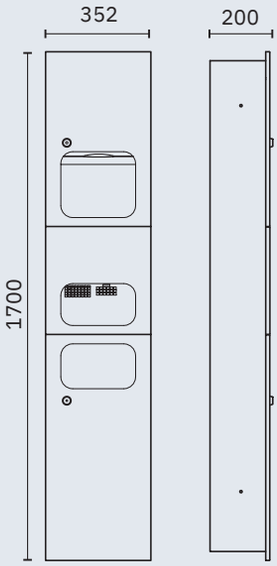

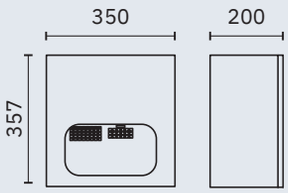

12017.HD.S

Secamanos modelo Kai empotrado en pared con unidad compacta

12017.ADO.S

Kit para instalación adosada de muebles compactos 12017.P.S y 12019.P.S

Material
Acero inoxidable AISI 304

Acabado
Satinado

CARACTERÍSTICAS GENERALES	
Dimensiones (Dimensiones modelo 12019.HD)	1700 (330) x 352 x 200 mm 5'-6 7/8" (1'-1") x 1'-1 7/8" x 7 7/8"
Dimensiones hueco instalación (Dimensiones modelo 12019.HD)	1650 (310) x 310 x 195 mm 5'-5" (1'-0 1/4") x 11 7/8" x 7 5/8"
Espesor carcasa (mueble)	1,2 mm
Funcionamiento	Sensor
Voltaje	220 - 240 V~
Frecuencia	50 - 60 Hz
Potencia	2450 W
Consumo eléctrico	10,6 A
Aislamiento eléctrico	Clase I
Índice de protección contra la penetración de polvo y agua	IPX1
MOTOR / RESISTENCIA	
Potencia	250 W
Velocidad	6500 rpm
Tipo	Universal
Protección eléctrica	Limitador térmico de seguridad
Resistencia	2200 W
PRESTACIONES	
Temperatura del aire (ambiente 20 ºC)	53 ºC a 10 cm
Caudal eficaz	5500 l/min
Velocidad del aire	117 km/h
Tiempo de secado estimado	28 segundos
Nivel sonoro a 2 m	70 dbA

12019.P.S

Mueble compacto empotrado con secamanos modelo Cyclon, dispensador de toalla y papelera

Capacidad dispensador papel toalla 400 - 600 usos

Capacidad papelera 25,5 litros

Material
Acero inoxidable AISI 304

Acabado
Satinado

12017.ADO.S

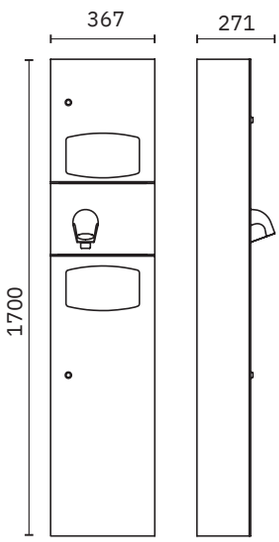

12019.P.S

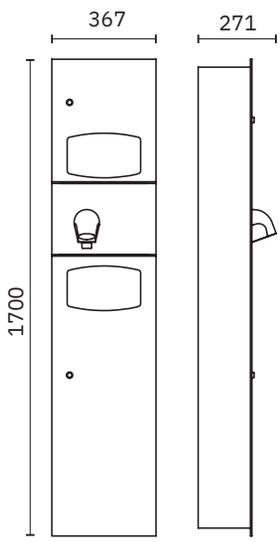

12019.HD.S

Secamanos modelo Cyclon empotrado en pared con unidad compacta

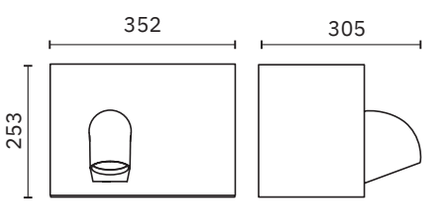

	CONCEPT³	AIRTAP	FUGA EVO / FUGA EVO UV-C	FUGA	FUSION / FUSION INOX	FUSION UV-C / FUSION INOX UV-C	V-JET INOX
CARACTERÍSTICAS GENERALES							
Funcionamiento	Sensor láser	Sensor láser	Sensor láser	Sensor	Sensor láser	Sensor láser	Sensor
Voltaje	220 - 240 V~	220 - 240 V~	220 - 240 V~	220 - 240 V~	220 - 240 V~	220 - 240 V~	220 - 240 V~
Frecuencia	50 - 60 Hz	50 - 60 Hz	50 - 60 Hz	50 - 60 Hz	50 - 60 Hz	50 - 60 Hz	50 - 60 Hz
Potencia	1200 W	800 W	800 W	800 W	700 - 900 W	700 - 900 W	1650 W
Consumo eléctrico	5,3 A	3,5 A	3,5 A	3,5 A	4 A	4 A	7,2 A
Aislamiento eléctrico	Clase II	Clase I	Clase I	Clase I	Clase II	Clase II	Clase I
Índice de protección contra la penetración de polvo y agua	IP34	IPX1	IPX1	IPX1	IP22	IP22	IPX4
Tiempo regulable pulsador	-	-	-	-	-	-	-
Paro automático por vandalismo	SÍ	SÍ	SÍ	SÍ	SÍ	SÍ	SÍ
Sensibilidad sensor regulable	de 5 a 23 cm	de 5 a 23 cm	de 5 a 23 cm	de 10 a 50 cm	de 10 a 20 cm	de 10 a 20 cm	-
HIGIENE							
Filtro HEPA	Opcional	-	SÍ	-	SÍ	SÍ	SÍ
Luces germicidas UV-C	-	-	- / SÍ	-	-	SÍ	-
Ion Shield	-	-	-	-	-	-	-
MOTOR							
Potencia	1200 W	800 W	800 W	800 W	700 - 900 W	700 - 900 W	800 W
Velocidad	32000 rpm	35000 rpm	35000 rpm	35000 rpm	30000 rpm	30000 rpm	21000 rpm
Tipo	Universal	Universal	Universal	Universal	Universal	Universal	Universal
Protección eléctrica	Limitador térmico de seguridad	Limitador térmico de seguridad	Limitador térmico de seguridad	Limitador térmico de seguridad	Limitador térmico de seguridad	Limitador térmico de seguridad	Limitador térmico de seguridad
RESISTENCIA							
Potencia	-	-	-	-	-	-	850 W
Hilo	-	-	-	-	-	-	Ni-Crom
Tipo	-	-	-	-	-	-	Lámina
Soporte	-	-	-	-	-	-	Mica
Protección eléctrica	-	-	-	-	-	-	Limitador térmico de seguridad
CARCASA							
Material	Aluminio forjado / ABS	Latón cromado	Acero inox AISI 304 / ABS / Acero inox AISI 304	Acero inox AISI 304 / Acero pintado / ABS	ABS / Acero inox AISI 304	ABS / Acero inox AISI 304	Acero inox AISI 304 y ABS
Acabado	Oro - Brillo - Negro - Plata	Brillo	Satinado - Brillo - Blanco	Satinado - Brillo - Blanco	Colores / Satinado	Colores / Satinado	Satinado
Espesor	-	-	1,2 mm / ABS: 3 mm / 1,2 mm	1,2 mm ABS: 3 mm	-	-	-
DIMENSIONES							
Alto x Ancho x Fondo (mm)	Caja: 307 x 281,4 x 210		327 x 164 x 151 ABS: 334 x 164 x 151 / 327 x 164 x 151	323 x 253 x 152 ABS: 325 x 255 x 152	277 x 164 x 177	277 x 164 x 177	730 x 300 x 222
Peso	3,1 Kg		4,7 Kg / ABS: 4,2 Kg / 4,7 Kg	4,9 Kg ABS: 3,6 Kg	3 Kg	3 Kg	12,5 Kg
PRESTACIONES							
Temperatura aire (ambiente 20 ºC)	-	40 ºC a 10 cm	40 ºC a 10 cm	40 ºC a 10 cm	-	-	38 ºC
Caudal eficaz		2660 l/min	2660 l/min	2660 l/min	1990 l/min	1990 l/min	4377 l/min
Velocidad del aire	-	305 km/h	305 km/h	305 km/h	452 km/h	452 km/h	342 km/h
Tiempo de secado estimado	14-15 s	10-12 s	10-12 s	10-12 s	6-12 s	6-12 s	11-12 s
Nivel sonoro a 2 m	65 dbA	72 dbA	72 dbA	72 dbA	66 dbA	66 dbA	72 dbA

	FUSION FOOT DRYER / FUSION FOOT DRYER INOX	FUSION FOOT DRYER UV-C / FUSION FOOT DRYER INOX UV-C	VELTIA / V-JET	VELTIA TRIBLADE / V-JET TRIBLADE	WINDFLOW	CYCLON
CARACTERÍSTICAS GENERALES						
Funcionamiento	Sensor láser	Sensor láser	Sensor	Sensor	Sensor láser	Sensor / Pulsador
Voltaje	220 - 240 V~	220 - 240 V~	220 - 230 - 240 V~	220 - 230 - 240 V~	220 - 240 V~	220 - 240 V~
Frecuencia	50 - 60 Hz	50 - 60 Hz	50 - 60 Hz	50 - 60 Hz	50 - 60 Hz	50 - 60 Hz
Potencia	828 W	828 W	1760 W	1760 W	2450 W	2450 W
Consumo eléctrico	3,8 A	3,8 A	8 A	8 A	10,6 A	10,6 A
Aislamiento eléctrico	Clase I	Clase I	Clase II	Clase II	Clase I	Clase I
Índice de protección contra la penetración de polvo y agua	IP22	IP22	IPX1	IPX1	IPX1	IPX1
Tiempo regulable pulsador	-	-	-	-	-	de 10 a 90 s
Paro automático por vandalismo	SÍ	SÍ	SÍ	SÍ	SÍ	SÍ
Sensibilidad sensor regulable	de 10 a 20 cm	de 10 a 20 cm	-	-	de 5 a 23 cm	de 10 a 50 cm
HIGIENE						
Filtro HEPA	SÍ	SÍ	SÍ / Opcional	SÍ / Opcional	-	-
Luces germicidas UV-C	-	SÍ	-	-	-	-
Ion Shield	-	-	Opcional	Opcional	-	-
MOTOR						
Potencia	828 W	828 W	1760 W	1760 W	250 W	250 W
Velocidad	30000 rpm	30000 rpm	30000 rpm	30000 rpm	6500 rpm	6500 rpm
Tipo	Universal	Universal	Universal	Universal	Universal	Universal
Protección eléctrica	Limitador térmico de seguridad	Limitador térmico de seguridad	Limitador térmico de seguridad	Limitador térmico de seguridad	Limitador térmico de seguridad	Limitador térmico de seguridad
RESISTENCIA						
Potencia	-	-	-	-	2200 W	2200 W
Hilo	-	-	-	-	Ni-Crom	Ni-Crom
Tipo	-	-	-	-	Espiral	Espiral
Soporte	-	-	-	-	Mica	Mica / Cerámico
Protección eléctrica	-	-	-	-	Limitador térmico de seguridad	Limitador térmico de seguridad
CARCASA						
Material	ABS / Acero inox AISI 304	ABS / Acero inox AISI 304	ABS	ABS	Acero inox AISI 304 / acero pintado	Acero inox AISI 304 / Acero pintado
Acabado	Colores / Satinado	Colores / Satinado	Disponible en colores	Disponible en colores	Satinado - Brillo - Blanco	Satinado - Brillo - Blanco
Espesor	-	-	-	-	1,5 / 1,2 mm	1,5 / 1,2 mm
DIMENSIONES						
Alto x Ancho x Fondo (mm)	277 x 164 x 246	277 x 164 x 246	617 x 300 x 194	617 x 300 x 194	280 x 280 x 210	240 x 265 x 210
Peso	3 Kg	3 Kg	9,55 Kg	9,55 Kg	5,8 Kg	5,5 Kg
PRESTACIONES						
Temperatura aire (ambiente 20 ºC)	-	-	-	-	53 ºC a 10 cm	53 ºC a 10 cm
Caudal eficaz	1990 l/min	1990 l/min	3600 l/min	4650 l/min	5500 l/min	5500 l/min
Velocidad del aire	452 km/h	452 km/h	370 km/h	340 km/h	117 km/h	117 km/h
Tiempo de secado estimado	8-10 s	8-10 s	10-15 s	6-8 s	28 s	28 s
Nivel sonoro a 2 m	68 dbA	68 dbA	70 dbA	75 dbA	70 dbA	70 dbA

	THIN EVO	THIN	BIGFLOW EVO	BIGFLOW EVO UV-C	BIGFLOW	KAI	COMPACT (KAI) / COMPACT (CYCLON)
CARACTERÍSTICAS GENERALES							
Funcionamiento	Sensor	Sensor	Sensor	Sensor	Sensor / Pulsador	Sensor / Pulsador	Sensor
Voltaje	220 - 240 V~	220 - 240 V~	220 - 240 V~	220 - 240 V~	220 - 240 V~	220 - 240 V~	220 - 240 V~
Frecuencia	50 - 60 Hz	50 - 60 Hz	50 - 60 Hz	50 - 60 Hz	50 - 60 Hz	50 - 60 Hz	50 - 60 Hz
Potencia	490 - 950 W	2350 W	1450 W / 2050 W	1450 W / 2050 W	2050 W	1500 W	1500 W / 2450 W
Consumo eléctrico	4,2 A	9,56 A	9 A	9 A	9 A	6,6 A	6,6 A / 10,6 A
Aislamiento eléctrico	Clase I	Clase I	Clase II	Clase II	Clase II	Clase II	Clase II / Clase I
Índice de protección contra la penetración de polvo y agua	IPX1	IPX1	IPX1	IPX1	IPX1	IPX1	IPX1
Tiempo regulable pulsador	-	-	-	-	de 10 a 90 s	de 10 a 90 s	de 10 a 90 s
Paro automático por vandalismo	SÍ	SÍ	SÍ	SÍ	SÍ	SÍ	SÍ
Sensibilidad sensor regulable	de 12 a 25 cm	de 10 a 50 cm	de 10 a 50 cm	de 10 a 50 cm	de 10 a 50 cm	de 10 a 50 cm	de 10 a 50 cm
HIGIENE							
Filtro HEPA	Opcional	-	Opcional	Opcional	-	-	-
Luces germicidas UV-C	-	-	-	SÍ	-	-	-
Ion Shield	-	-	-	-	-	-	-
MOTOR							
Potencia	400 W	250 W	110 W	110 W	110 W	110 W	110 W / 250 W
Velocidad	35000 rpm	8300 rpm	2800 rpm	2800 rpm	2800 rpm	2800 rpm	2800 rpm / 6500 rpm
Tipo	Universal	Universal	Sin escobillas	Sin escobillas	Sin escobillas	Sin escobillas	Sin escobillas / Universal
Protección eléctrica	Limitador térmico de seguridad	Limitador térmico de seguridad	Limitador térmico de seguridad	Limitador térmico de seguridad	Limitador térmico de seguridad	Limitador térmico de seguridad	Limitador térmico de seguridad
RESISTENCIA							
Potencia	0 W / 550 W	2100 W	1450 W / 2050 W	1450 W / 2050 W	1840 W	1350 W	1350 W / 2200 W
Hilo	Ni-Crom	Ni-Crom	Ni-Crom	Ni-Crom	Ni-Crom	Ni-Crom	Ni-Crom
Tipo	Espiral	Espiral	Lámina	Lámina	Espiral	Espiral	Espiral
Soporte	Mica	Cerámico	Mica	Mica	Mica	Mica	Mica / Mica / Cerámico
Protección eléctrica	Limitador térmico de seguridad	Limitador térmico de seguridad	Limitador térmico de seguridad	Limitador térmico de seguridad	Limitador térmico de seguridad	Limitador térmico de seguridad	Limitador térmico de seguridad
CARCASA							
Material	Acero inox AISI 304	Acero inox AISI 304	Acero inox AISI 304 / Acero pintado / ABS	Acero inox AISI 304 / Acero pintado / ABS	Acero inox AISI 304 / Acero pintado / ABS	Acero inox AISI 304 / Acero pintado	Acero inox AISI 304
Acabado	Satinado - Brillo	Satinado - Brillo - Blanco	Satinado - Brillo - Blanco	Satinado - Brillo - Blanco	Satinado - Brillo - Blanco	Satinado - Brillo - Blanco	Satinado
Espesor	1,5 mm	1,2 mm	1,2 mm ABS: 3 mm	1,2 mm ABS: 3 mm	1,2 mm ABS: 3 mm	1 mm	1,2 mm
DIMENSIONES							
Alto x Ancho x Fondo (mm)	298 x 276 x 100	269 x 363 x 100	284 x 218 x 102 ABS: 286 x 222 x 100	284 x 218 x 102 ABS: 286 x 222 x 100	323 x 253 x 152 ABS: 325 x 255 x 152	240 x 270 x 170	1700 x 352 x 200
Peso	4,5 Kg	4,0 Kg	2,73 Kg ABS: 2,2 Kg	2,73 Kg ABS: 2,2 Kg	3,9 Kg ABS: 2,6 Kg	3,5 Kg	18 Kg
PRESTACIONES							
Temperatura aire (ambiente 20 ºC)	37 ºC a 10 cm	39 ºC a 10 cm	60 ºC	60 ºC	60 ºC	50 ºC	50 ºC / 53 ºC a 10 cm
Caudal eficaz	1248 l/min	2400 l/min	2300 l/min	2300 l/min	2300 l/min	2300 l/min	2300 l/min / 5500 l/min
Velocidad del aire	288 km/h	90 km/h	65 km/h	65 km/h	65 km/h	65 km/h	65 km/h / 117 km/h
Tiempo de secado estimado	15 s	33 s	40 s	40 s	40 s	40 s	40 s / 28 s
Nivel sonoro a 2 m	70 dbA	69 dbA	60 dbA	60 dbA	60 dbA	60 dbA	60 dbA / 70 dbA

NOFER

zonda

CE 3 AÑOS DE GARANTÍA

Material
Acero inoxidable AISI 304

Acabado
Satinado (.S) Brillo (.B) Blanco (.W)

Secador de cabello con tobera activado por pulsador. Robusto y antivandálico para los entornos más demandantes. Motor *Long Life* que aumenta la vida media del aparato. Disponible en tres acabados: satinado, brillo y blanco.

02200.S

Dimensiones
240 x 205 x 230 mm
9 1/2" x 8 7/8" x 9"

02200.B

Dimensiones
240 x 205 x 230 mm
9 1/2" x 8 7/8" x 9"

02200.W

Dimensiones
240 x 205 x 230 mm
9 1/2" x 8 7/8" x 9"

CARACTERÍSTICAS GENERALES	
Dimensiones	240 x 205 x 230 mm 9 1/2" x 8 7/8" x 9"
Espesor carcasa	1,5 / 1,2 mm
Peso	6 Kg
Funcionamiento	Pulsador
Voltaje	220 - 240 V~
Frecuencia	50 - 60 Hz
Potencia	2450 W
Consumo eléctrico	10,6 A
Aislamiento eléctrico	Clase I
Índice de protección contra la penetración de polvo y agua	IPX1
Tiempo regulable pulsador	90 s
MOTOR / RESISTENCIA	
Potencia	250 W
Velocidad	6500 rpm
Tipo	Universal
Protección eléctrica	Limitador térmico de seguridad
Resistencia	2200 W
PRESTACIONES	
Temperatura del aire (ambiente 20 ºC)	53 ºC a 10 cm
Caudal eficaz	5500 l/min
Velocidad del aire	117 km/h
Nivel sonoro a 2 m	70 dbA

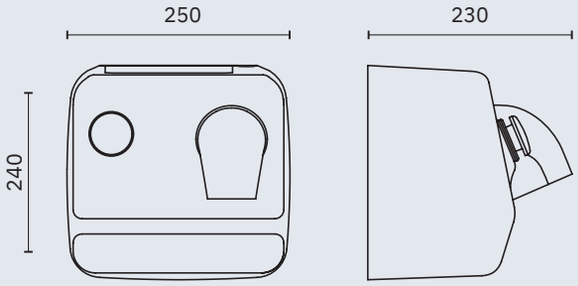

NOFER

mango

CE 3 AÑOS DE GARANTÍA

Secador de cabello con cabezal manual y activado con pulsador. Otros acabados consultar.

02300.S

Material
Acero inoxidable
AISI 304
Complementos
en latón cromado

Acabado
Satinado

Dimensiones
323 x 253 x 173 mm
1'-0 3/4" x 10" x 6 7/8"

CARACTERÍSTICAS GENERALES	
Dimensiones	323 x 253 x 173 mm 1'-0 3/4" x 10" x 6 7/8"
Espesor carcasa	1,2 mm
Peso	5,5 Kg
Funcionamiento	Pulsador
Voltaje	220 - 240 V~
Frecuencia	50 - 60 Hz
Potencia	800 W
Consumo eléctrico	3,5 A
Aislamiento eléctrico	Clase I
Índice de protección contra la penetración de polvo y agua	IPX1
Tiempo regulable pulsador	90 s
MOTOR	
Potencia	800 W
Velocidad	35000 rpm
Tipo	Universal
Protección eléctrica	Limitador térmico de seguridad
PRESTACIONES	
Temperatura del aire (ambiente 20 ºC)	40 ºC a 10 cm
Caudal eficaz	2660 l/min
Velocidad del aire	305 km/h
Nivel sonoro a 2 m	72 dbA

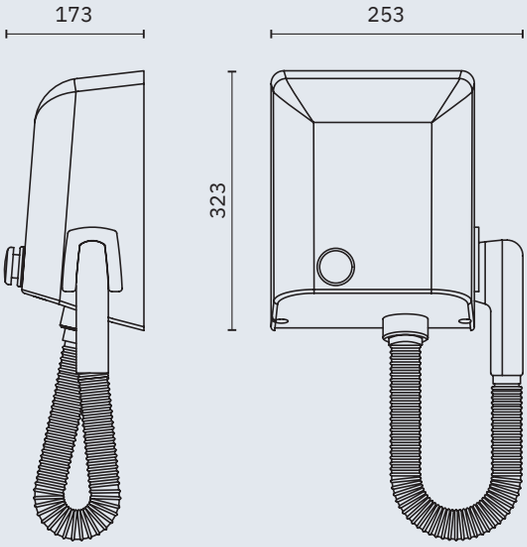

MIN
ON

hotelline

CE 3 AÑOS DE GARANTÍA

Material
ABS

Acabado
Negro (.N) Blanco (.W) Gris (.GR)

Secadores de cabello de instalación mural con base de soporte. Salida de aire con dos velocidades e interruptor ON / OFF. Funcionamiento por presión contínua del pulsador para un uso totalmente seguro en entornos colectivos. Disponibles con carcasa de ABS en tres colores, latón cromado y acero inoxidable AISI 304.

02055.N

Dimensiones
228 x 93 x 168 mm
9" x 3 5/8" x 6 5/8"

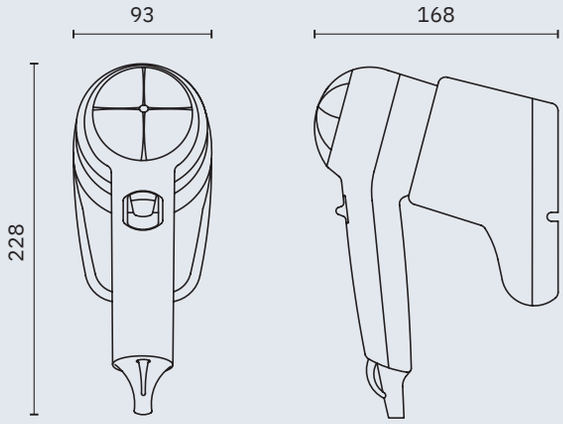

02055.W

Dimensiones
228 x 93 x 168 mm
9" x 3 5/8" x 6 5/8"

02055.GR

Dimensiones
228 x 93 x 168 mm
9" x 3 5/8" x 6 5/8"

hotelline

Material
ABS

Acabado
Blanco (.W)

02010.W

Plegable. Con dos velocidades y botón de aire frío

Dimensiones
230 x 80 x 180 mm
9" x 3 1/8" x 7 1/8"

Potencia
1600 W

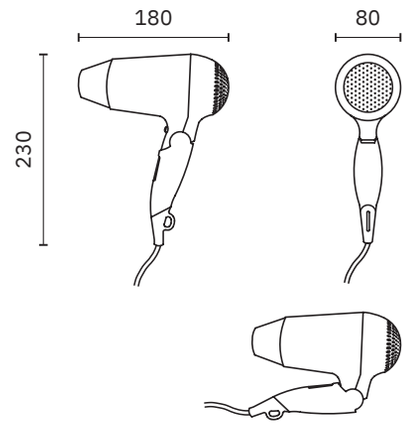

02011.W

Dos velocidades con interruptor ON/OFF

Dimensiones
185 x 250 x 138 mm
7 1/4" x 9 7/8" x 5 1/2"

Potencia
2200 W

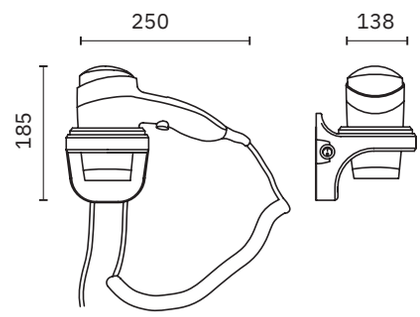

02012.W

Dos velocidades con interruptor ON/OFF y enchufe para afeitadora

Dimensiones
233 x 248 x 155 mm
9 1/8"x 9 3/4" x 6 1/8"

Potencia
2200 W

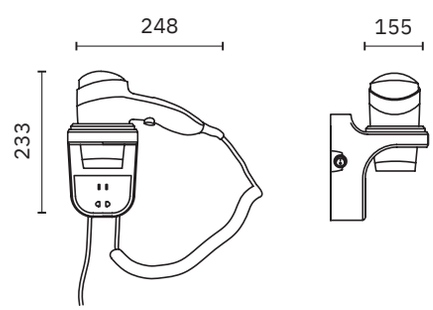

hotelline

Acabado
Satinado (.S) Brillo (.B)

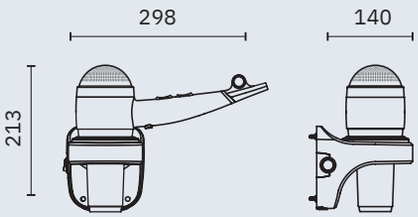

02058.S

Con base en soporte a pared

Material
Acero inoxidable AISI 304 satinado y ABS

Dimensiones
213 x 298 x 140 mm
8 3/8" x 11/4" x 5 1/2"

Potencia
1800 - 900 W

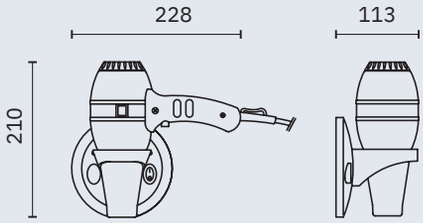

02057.B

Con aro de ABS para soporte en pared

Material
ABS y acero cromado

Dimensiones
210 x 228 x 113 mm
8 1/4" x 9" x 4 1/2"

Potencia
1800 - 900 W

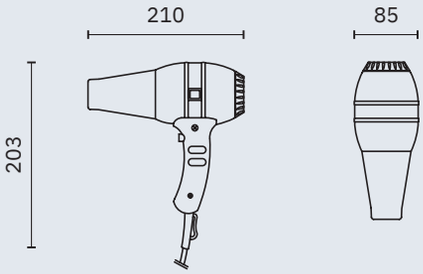

02013.B

Material
ABS y acero cromado

Dimensiones
203 x 85 x 210 mm
8" x 3 3/8" x 8 1/4"

Potencia
1800 W

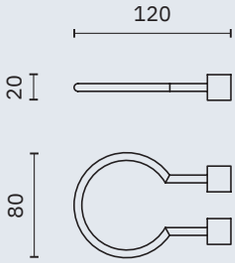

02014.B

Anilla soporte para secador de cabello

Material
Latón cromado

Dimensiones
20 x 80 x 120 mm
3/4" x 3 1/8" x 4 3/4 "
∅ 70 mm

	02200 ZONDA	02300 MANGO	02055 HOTELLINE	02010.W HOTELLINE	02011.W HOTELLINE	02012.W HOTELLINE	02013 HOTELLINE	02057 HOTELLINE	02058 HOTELLINE
CARACTERÍSTICAS									
Funcionamiento	Manual	Manual	Interruptor - Pulsador	Manual	Interruptor - Pulsador	Interruptor - Pulsador	Interruptor - Pulsador	Interruptor - Pulsador	Interruptor - Pulsador
Voltaje	220 - 240 V~	220 - 240 V~	220 - 240 V~	220 - 240 V~	220 - 240 V~	220 - 240 V~	220 - 240 V~	220 - 240 V~	220 - 240 V~
Frecuencia	50 - 60 Hz	50 - 60 Hz	50 - 60 Hz	50 - 60 Hz	50 - 60 Hz	50 - 60 Hz	50 - 60 Hz	50 - 60 Hz	50 - 60 Hz
Potencia	2450 W	800 W	1200 W (max) - 540 W (min)	1600 W	2200 W (max) - 1800 W (min)	2200 W (max) - 1800 W (min)	1800 W (max) - 900 W (min)	1800 W (max) - 900 W (min)	1800 W (max) - 900 W (min)
Consumo eléctrico	10,6 A	3,5 A	5,5 A	6,9 A	9,6 A	9,6 A	7,8 A	7.8 A	7.8 A
Aislamiento eléctrico	Clase I	Clase I	Clase II	Clase II	Clase II	Clase II	Clase II	Clase II	Clase II
Protección eléctrica	IP23	IPX1	IP20	IP20	IP20	IP20	IP20	IP20	IP20
Tiempo regulable pulsador	90 s	90 s	-	-	-	-	-	-	-
Paro automático por vandalismo	SÍ	SÍ	SÍ	SÍ	SÍ	SÍ	SÍ	SÍ	SÍ
MOTOR									
Potencia	250 W	800 W	40 W	40 W	40 W	40 W	150 W	150 W	150 W
Velocidad	6500 rpm	35000 rpm	13000 rpm	10000 rpm	14000 rpm	14000 rpm	13000 rpm	22500 rpm	22500 rpm
Tipo	CA - Universal	CA - Universal	CC	CC	CC	CC	CA - Universal	CA - Universal	CA - Universal
Protección eléctrica	Limitador térmico de seguridad	Limitador térmico de seguridad	-	-	-	-	Limitador térmico de seguridad	Limitador térmico de seguridad	Limitador térmico de seguridad
RESISTENCIA									
Potencia	2200 W	-	1160 W	1560 W	2150 W	2150 W	1650 W	1650 W	1650 W
Hilo	Ni-Crom	-	Ni-Crom	Ni-Crom	Ni-Crom	Ni-Crom	Ni-Crom	Ni-Crom	Ni-Crom
Tipo	Espiral	-	Hilo ondulado	Hilo ondulado	Hilo ondulado	Hilo ondulado	Hilo ondulado	Hilo ondulado	Hilo ondulado
Soporte	Cerámico	-	Mica	Mica	Mica	Mica	Mica	Mica	Mica
Protección eléctrica	Limitador térmico de seguridad	-	Limitador térmico de seguridad	Limitador térmico de seguridad	Limitador térmico de seguridad	Limitador térmico de seguridad	Limitador térmico de seguridad	Limitador térmico de seguridad	Limitador térmico de seguridad
CARCASA									
Material	Acero inoxidable AISI 304	Acero inoxidable AISI 304 / Latón	ABS	ABS	ABS	ABS	ABS + acero cromado	ABS + acero cromado	ABS + acero inoxidable AISI 304
Acabado	Satinado Brillo Blanco	Satinado con complementos dorados	Blanco Negro Gris	Blanco	Blanco	Blanco	Negro + brillo	Negro + brillo	Negro + satinado
Espesor	1,5/1,2 mm	1,2	-	-	-	-	-	-	-
DIMENSIONES									
Alto x Ancho x Fondo	280 x 250 x 203 mm	324 x 252 x 168 mm	210 x 100 x 155 mm	230 x 80 x 180 mm	185 x 248 x 138 mm	233 x 248 x 155 mm	220 x 245 x 118 mm	215 x 210 x 93 mm	215 x 210 x 93 mm
Peso	6 Kg	5,5 Kg	0,85 Kg	0,85 Kg	0,85 Kg	1,40 Kg	0,9 Kg	0,8 Kg	0,8 Kg
BENEFICIOS*									
Temperatura del aire (20 ºC ambiente)	49 ºC a 10 cm	40 ºC a 10 cm	61 ºC a 10 cm	63 ºC a 10 cm	65 ºC a 10 cm	65 ºC a 10 cm	63 ºC a 10 cm	63 ºC a 10 cm	63 ºC a 10 cm
Caudal eficaz	6500 l/min	2660 l/min	1300 l/min	1200 l/min	1300 l/min	1300 l/min	1450 l/min	1450 l/min	1450 l/min
Velocidad del aire	133 km/h	305 km/h	48 km/h	50 km/h	58 km/h	58 km/h	72 km/h	72 km/h	72 km/h
Nivel sonoro a 2 m	70 dbA	72 dbA	60 dbA	60 dbA	62 dbA	62 dbA	65 dbA	65 dbA	65 dbA
Enchufe	NO	NO	NO	NO	NO	SÍ	NO	NO	NO

(*) Valores aproximados

MIN

NOFER

automatics evo

ADA COMPLIANT

Anti-goteo.
Visor de contenido

Acabado
Satinado (.S) Brillo (.B) Negro (.N) Blanco (.W)

Dosificador automático de jabón líquido, transformable a espuma con bomba 90807.FP (no incluida). Apto para desinfectantes de base alcohólica. Alimentación con baterías y posibilidad de conexión a transformador (90806.TR opcional). Diseño gama EVO para un equipamiento completo del baño. Varios acabados a elegir: satinado, brillo, negro, ABS blanco y otros colores.

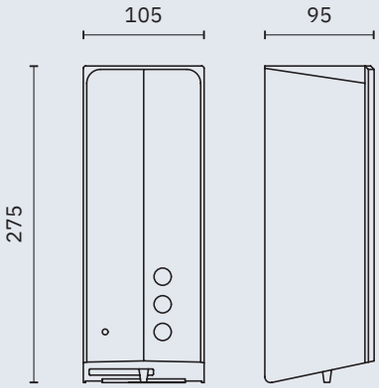

90807.LP

Válvula de recambio para jabón líquido

NUEVO

90807.SP

Válvula para spray

NUEVO

90807.FP

Bomba para espuma

90806.TR

Transformador AC/DC
220-12 V

03039.S

Material
Acero inoxidable AISI 304

Dimensiones
275 x 105 x 95 mm
10 7/8" x 4 1/8" x 3 3/4"

Capacidad
1000 ml

03039.B

Material
Acero inoxidable AISI 304

Dimensiones
275 x 105 x 95 mm
10 7/8" x 4 1/8" x 3 3/4"

Capacidad
1000 ml

03039.N

Material
Acero inoxidable AISI 304

Dimensiones
275 x 105 x 95 mm
10 7/8" x 4 1/8" x 3 3/4"

Capacidad
1000 ml

03038.W 03038.N

Material
ABS

Dimensiones
275 x 105 x 95 mm
10 7/8" x 4 1/8" x 3 3/4"

Capacidad
1000 ml

OTROS COLORES

automatics

Dosificadores de jabón automáticos. La dosis de jabón justa para un accionamiento sin contacto. Mucho más higiénico. Con depósito rellenable.

Funcionamiento
Sensor automático

Acabado
Satinado (.S) Brillo (.B)

NUEVO

LASER sensor

03312.B

Material
Latón cromado

Dimensiones
150 x 34 x 116 mm
5 7/8" x 1 3/8" x 4 5/8"

Capacidad
1500 ml

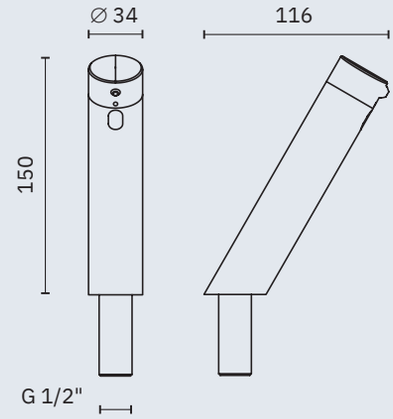

Grifería a juego:

Un agua

07360.B

Mezclador

07360M.B

Consultar catálogo grifería NOFER H_2O

NUEVO

LASER sensor

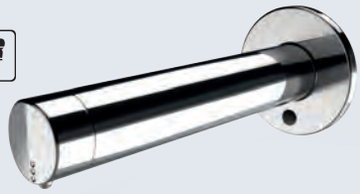

03313.B

Material
Latón cromado

Dimensiones
79 x 79 x 190 mm
3 1/8" x 3 1/8" x 7 1/2"

Capacidad
1500 ml

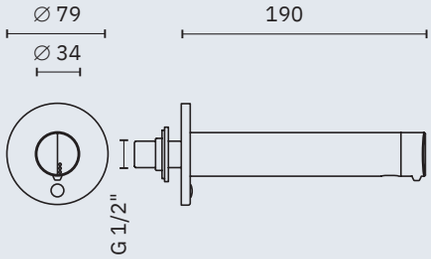

Grifería a juego:

07361.B

07361M.B

Consultar catálogo grifería NOFER H_2O

ADA COMPLIANT

03023.S

Dosificador de jabón líquido

Material
Acero inoxidable AISI 304

Dimensiones
210 x 140 x 100 mm
8 1/4" x 5 1/4" x 3 7/8"

Capacidad
1200 ml

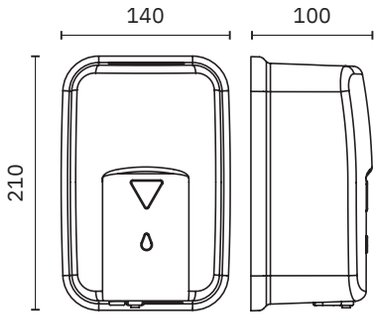

automatics

NUEVO

Dosificadores automáticos de jabón líquido activados por sensor de infrarrojos. La dosis de jabón justa para un accionamiento sin contacto, mucho más higiénico. Con depósito rellenable. Opción espuma incluida.

Funcionamiento
Sensor automático

Acabado
Brillo (.B)

Material
Latón cromado

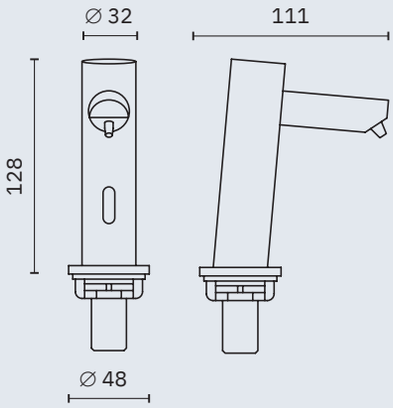

03113.B

Dosificador de jabón sobre encimera

Dimensiones
128 x 48 x 111 mm
5" x 1 7/8" x 4 3/8"

Capacidad
1000 ml

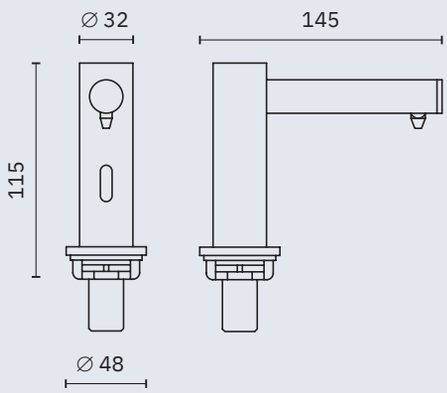

03114.B

Dosificador de jabón sobre encimera

Dimensiones
115 x 48 x 145 mm
4 1/2" x 1 7/8" x 5 3/4"

Capacidad
1000 ml

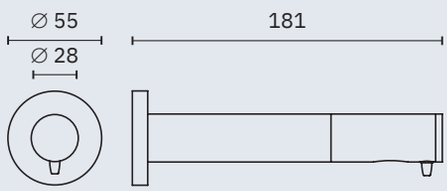

03120.B

Dosificador de jabón mural

Dimensiones
55 x 55 x 181 mm
2 1/8" x 2 1/8" x 7 1/8"

Capacidad
1000 ml

multifeed

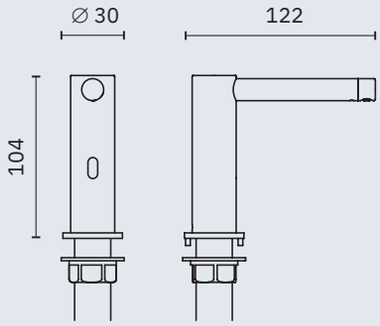

03106.MUL.B

Dosificador de jabón para sistema de alimentación múltiple. Incluye tubo de conexión al depósito de jabón.

Material
Latón cromado

Dimensiones
104 x 45 x 130 mm
4 1/8" x 1 3/4" x 5 1/8"

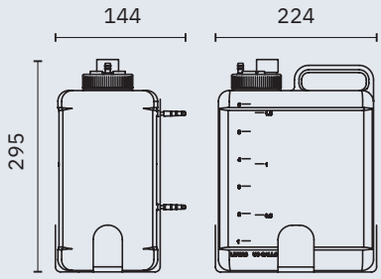

03108.DEP1

Depósito para dosificadores de jabón con sistema de alimentación múltiple. Incluye soporte a pared.

Dimensiones
295 x 144 x 224 mm
11 5/8" x 5 5/8" x 8 7/8"

Capacidad
6 litros

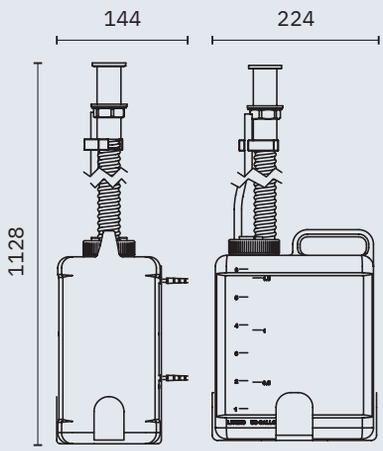

03108.DEP2

Depósito para dosificadores de jabón con sistema de alimentación múltiple y rellenado desde encimera. Incluye soporte a pared.

Dimensiones
1128 x 144 x 224 mm
3'- 8 5/8" x 5 5/8" x 8 7/8"

Capacidad
6 litros

Embellecedor
∅ 45 mm

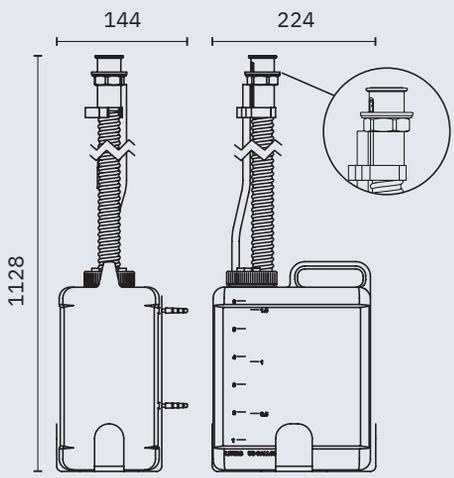

03108.DEP3

Depósito para dosificadores de jabón con sistema de alimentación múltiple y rellenado desde encimera con indicación LED de rellenado. Incluye soporte a pared.

Dimensiones
1128 x 144 x 224 mm
3'- 8 5/8" x 5 5/8" x 8 7/8"

Capacidad
6 litros

Con aviso LED

Embellecedor
∅ 45 mm

NOFER

inox evo

Anti-goteo.
Visor de contenido

Acabado
Satinado (.S) Brillo (.B) Negro (.N)

Dosificadores de jabón en formato vertical. Adosados a pared. Compactos, robustos y muy resitentes al uso. Con depósito interior para una óptima conservación del jabón. Combinables con el resto de productos de la gama diseño EVO.

Varios acabados a elegir: satinado, brillo, negro, otros.

03050.S

Material
Acero inoxidable AISI 304

Dimensiones
200 x 125 x 95 mm
7 7/8" x 4 7/8" x 3 3/4"

Capacidad
1200 ml

03050.B

Material
Acero inoxidable AISI 304

Dimensiones
200 x 125 x 95 mm
7 7/8" x 4 7/8" x 3 3/4"

Capacidad
1200 ml

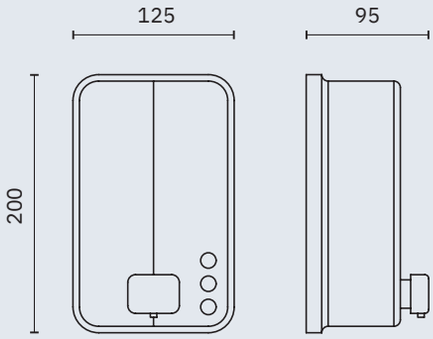

03050.N

Material
Acero inoxidable AISI 304

Dimensiones
200 x 125 x 95 mm
7 7/8" x 4 7/8" x 3 3/4"

Capacidad
1200 ml

OTROS COLORES

inox

Anti-goteo.
Visor de contenido

Acabado
Satinado (.S) Brillo (.B) Blanco (.W)

Material
Acero inoxidable AISI 304

03041.S

03041.B

Dosificador de jabón líquido vertical

Dimensiones
207 x 122 x 135 mm
8 1/8" x 4 3/4" x 5 1/4"

Capacidad
1200 ml

Dosificadores de jabón en formato vertical. Adosados a pared. Robustos y muy resitentes al uso. Con depósito interior rellenable, en versiones satinado y brillante para óptima conservación del jabón.

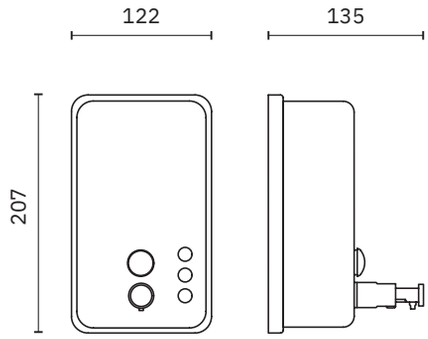

03001.W

Dosificador de jabón líquido vertical

Dimensiones
210 x 121 x 130 mm
8 1/4" x 4 3/4" x 5 1/8"

Capacidad
1200 ml

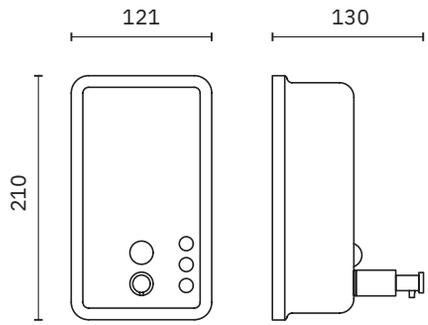

NUEVO

03061.S

03061.B

Dosificador de jabón líquido vertical. Pulsador metálico

Dimensiones
200 x 125 x 100 mm
7 7/8" x 4 7/8" x 3 7/8"

Capacidad
1200 ml

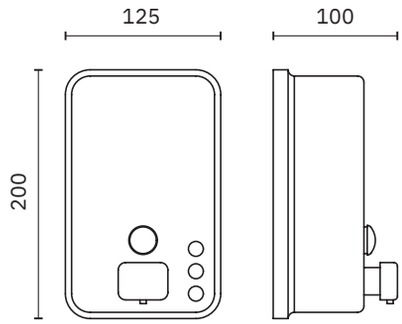

inox

Anti-goteo.

Acabado
Satinado (.S) Brillo (.B)

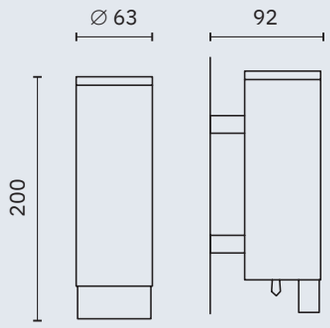

03024.S | 03024.B

Dosificador de jabón líquido

Material
Acero inoxidable AISI 304

Dimensiones
200 mm. ∅ 63 mm
7 7/8" x ∅ 2 1/2"

Capacidad
300 ml

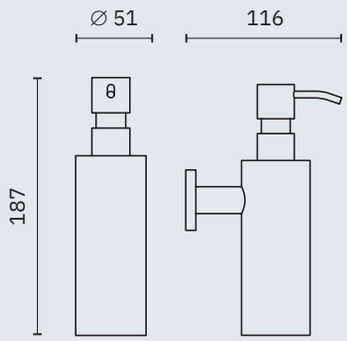

03047.S

Dosificador de jabón con pulsador de instalación mural.

Material
Acero inoxidable AISI 304

Dimensiones
187 x 51 x 116 mm
7 3/8" x 2" x 4 5/8"

Capacidad
255 ml

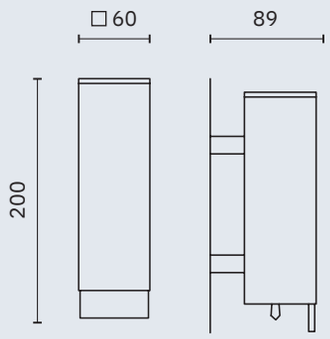

03025.S

Dosificador de jabón líquido

Material
Acero inoxidable AISI 304

Dimensiones
200 x 60 x 89 mm
7 7/8" x 2 3/8" x 3 1/2"

Capacidad
300 ml

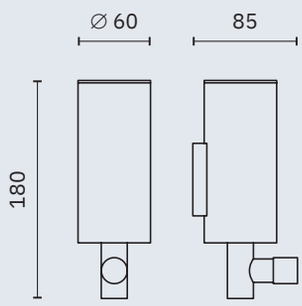

03046.B

Dosificador de jabón líquido

Material
Latón cromado

Dimensiones
180 mm. ∅ 60 mm
7 1/8" x ∅ 2 3/8"

Capacidad
300 ml

inox

Anti-goteo

Material
Acero inoxidable AISI 304

Acabado
Satinado (.S) Brillo (.B)

03003.B

Dosificador de jabón líquido cónico. Cabezal de zamac. Con visor de contenido

Dimensiones
150 x 80 x 150 mm
5 7/8" x 3 1/8" x 5 7/8"

Capacidad
345 ml

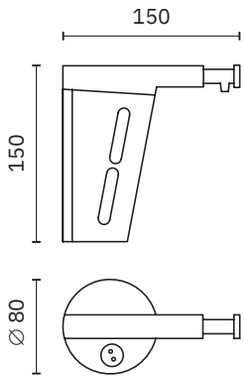

03022.S

Dosificador de jabón líquido.
Con visor de contenido

Dimensiones
160 x 105 x 91 mm
6 1/4" x 4 1/8" x 3 5/8"

Capacidad
820 ml

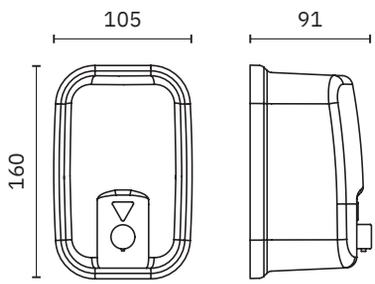

03001.06.S 03001.06.B

Dosificador de jabón líquido

Dimensiones
150 x 98 x 101 mm
5 7/8" x 3 7/8" x 4"

Capacidad
600 ml

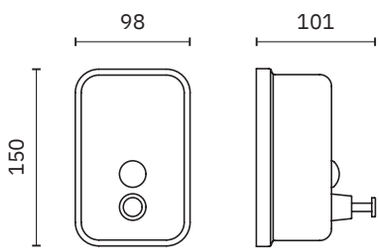

inox

Anti-goteo.
Visor de contenido

Material
Acero inoxidable AISI 304

Acabado
Satinado (.S) Brillo (.B) Blanco (.W)

Dosificadores de jabón en formato horizontal. Adosados a pared. Robustos y muy resitentes al uso. Con depósito interior en versiones satinado y brillante para óptima conservación del jabón.

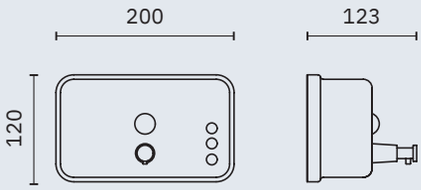

03042.S

Dosificador de jabón líquido

Dimensiones
120 x 200 x 123 mm
4 3/4" x 7 7/8" x 4 7/8"

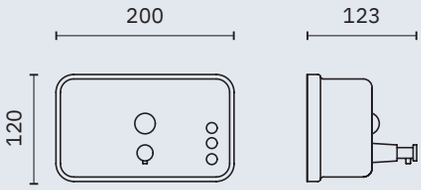

03042.B

Dosificador de jabón líquido

Dimensiones
120 x 200 x 123 mm
4 3/4" x 7 7/8" x 4 7/8"

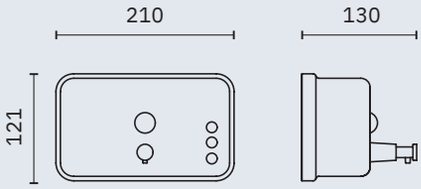

03002.W

Dosificador de jabón líquido

Dimensiones
121 x 210 x 130 mm
4 3/4" x 8 1/4" x 5 7/8"

inox

Anti-goteo.
Visor de contenido

Acabado
Satinado (.S) Brillo (.B)

Material
Acero inoxidable AISI 304

03004.S

Dimensiones
157 x 178 x 125 mm
6 1/8" x 7" x 4 7/8"

Capacidad
1200 ml

Dosificadores de jabón en formato horizontal. Adosados a pared. Robustos y muy resistentes al uso. Disponible versión con doble depósito y doble dispensación.

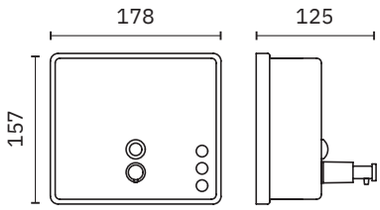

03004.B

Dimensiones
157 x 178 x 125 mm
6 1/8" x 7" x 4 7/8"

Capacidad
1200 ml

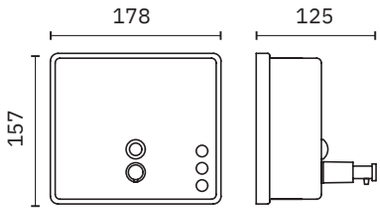

03005.B

Dosificador doble de jabón líquido

Dimensiones
160 x 180 x 120 mm
6 1/4" x 7 1/8" x 4 3/4"

Capacidad
Dos depósitos de 600 ml

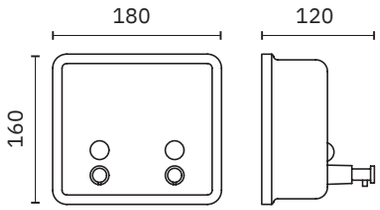

maxclean

NUEVO

Dosificadores de jabón líquido y sustancias desinfectantes. Disponen de una palanca larga de activación para el uso con el codo o antebrazo. El modo más sencillo de evitar la propagación de gérmenes y bacterias en el entorno sanitario y hospitalario.

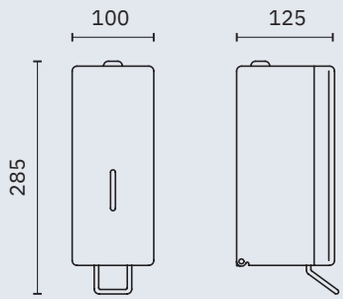

03014.S

Dosificador con palanca

Material
Acero inoxidable AISI 304

Dimensiones
285 x 100 x 125 mm
11 1/4" x 3 7/8" x 4 7/8"

Capacidad
1000 ml

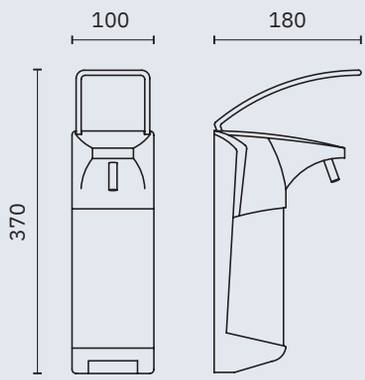

03015.ABS

Dosificador con palanca larga

Material
Cuerpo de ABS, depósito de polietileno translúcido

Dimensiones
370 x 100 x 180 mm
14 1/2" x 3 7/8" x 3 1/8"

Capacidad
1000 ml

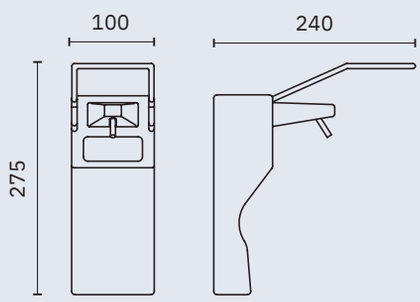

03016.ABS

Dosificador con palanca extra larga

Material
Cuerpo de ABS, depósito de polietileno translúcido

Dimensiones
275 x 100 x 240 mm
10 7/8" x 3 7/8" x 9 1/2"

Capacidad
1000 ml

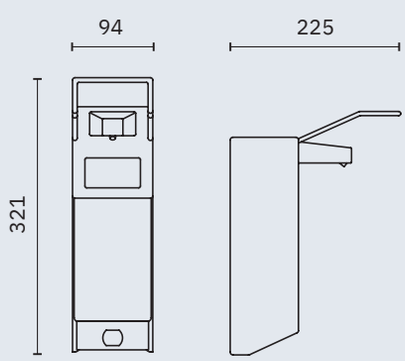

03016.AL

Dosificador con palanca larga

Material
Cuerpo de aluminio, depósito de polietileno translúcido

Dimensiones
321 x 94 x 225 mm
12 5/8" x 3 3/4" x 8 7/8"

Capacidad
1000 ml

NOFER

classic evo NUEVO

Acabado
Negro (.N) Blanco (.W)

Depósito rellenable

Material
ABS

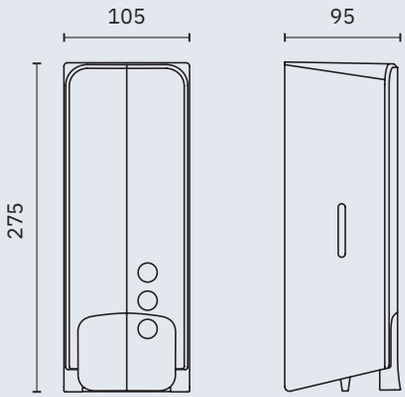

03040.N

Dosificador de jabón líquido manual

Dimensiones
275 x 105 x 95 mm
10 7/8" x 4 1/8" x 3 3/4"

Capacidad
1000 ml

NUEVO

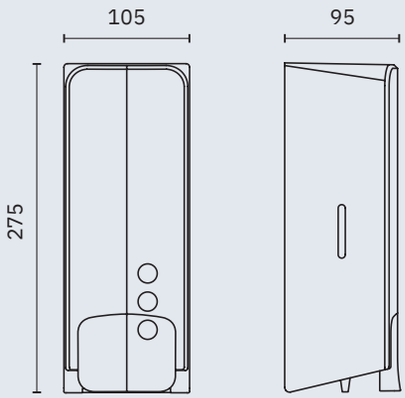

03040.W

Dosificador de jabón líquido manual

Dimensiones
275 x 105 x 95 mm
10 7/8" x 4 1/8" x 3 3/4"

Capacidad
1000 ml

NUEVO

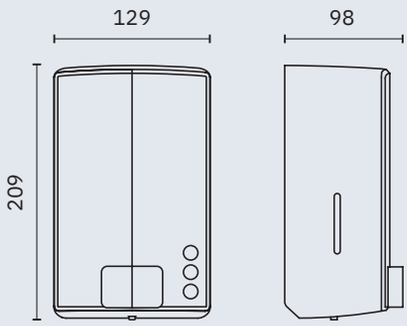

03043.W

Dosificador de jabón líquido manual

Dimensiones
209 x 129 x 98 mm
8 1/4" x 5 1/8" x 3 7/8"

Capacidad
1000 ml

NUEVO

classic

Material
ABS

Acabado
Negro (.N) Blanco (.W)

03036.N

Dosificador de jabón líquido

Dimensiones
210 x 128 x 90 mm
8 1/4" x 5" x 3 1/2"

Capacidad
1000 ml

Dosificadores de lineas sencillas y adaptables a todo tipo de entornos. Diseños compactos y colores neutros para equipar el baño colectivo.

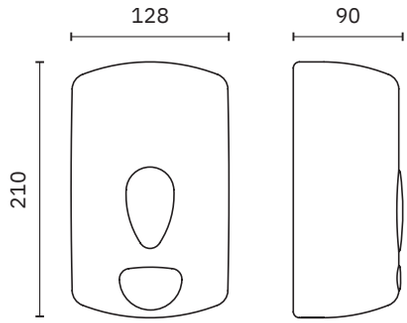

03036.W

Dosificador de jabón líquido

Dimensiones
210 x 128 x 90 mm
8 1/4" x 5" x 3 1/2"

Capacidad
1000 ml

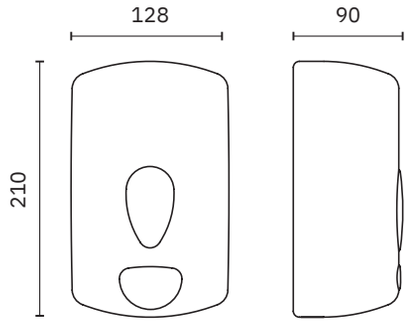

03032.T

Jabonera de doble depósito

Dimensiones
197 x 128 x 65 mm
7 3/4" x 5" x 2 1/2"

Capacidad
2 x 200 ml

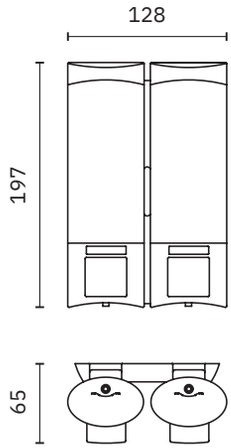

basic

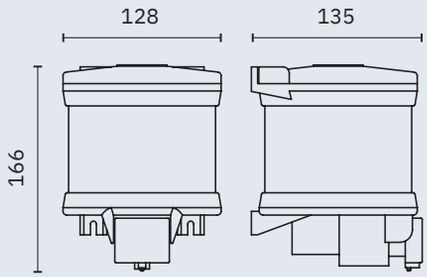

03018.W

Dosificador jabón líquido
adosado a pared

Depósito
ABS translúcido

Pulsador
ABS negro

Dimensiones
166 x 128 x 135 mm
6 1/2" x 5" x 5 3/8"

Capacidad
1000 ml

Acabado
Blanco

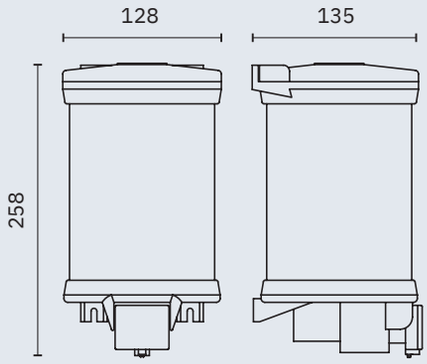

03019.W

Dosificador jabón líquido
adosado a pared

Depósito
ABS translúcido

Pulsador
ABS negro

Dimensiones
258 x 128 x 135 mm
10 1/8" x 5" x 5 3/8"

Capacidad
2000 ml

Acabado
Blanco

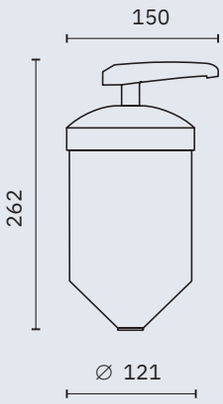

03008.W

Dosificador jabón líquido
adosado a pared

Material
Polipropileno traslúcido

Dimensiones
262 x 150 ∅ 121 mm
10 3/8" x 5 7/8" ∅ 4 3/4"

Capacidad
1500 ml

Acabado
Blanco

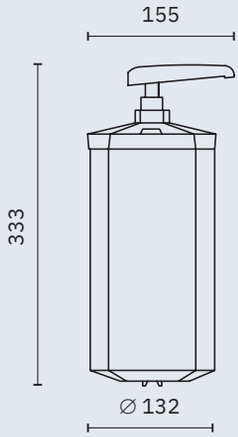

03009.W

Dosificador jabón líquido
adosado a pared

Material
Polipropileno traslúcido

Dimensiones
333 x 155 ∅ 132 mm
1'- 1 1/8" x 6 1/8" ∅ 5 1/4"

Capacidad
3500 ml

Acabado
Blanco

inserts

Material
Acero inoxidable AISI 304

Acabado
Satinado (.S) Brillo (.B)

03102.S

Para encastrar en encimera
(orificio ∅ 25 - 30 mm).

Vástago
ABS negro

Depósito
Polietileno blanco

Capacidad
1000 ml

Dimensiones
83 x 35 x 120 mm. 3 1/4" x 4 3/4" x 1 3/8"
Depósito 220 mm alto. Vástago 120 mm

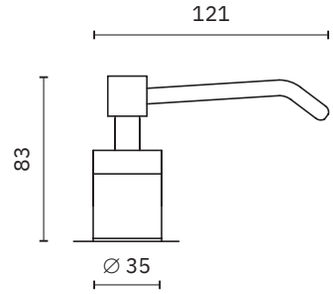

Jabón en espuma

03103.S

Dosificador jabón en espuma para
encastrar en encimera
(orificio ∅ 25 - 30 mm).
Embellecedor (∅ 35 mm)

Vástago
ABS negro

Depósito
Polietileno blanco

Capacidad
1000 ml

Dimensiones
98 x 35 x 118 mm. 3 7/8" x 1 3/8" x 4 5/8"
Depósito 220 mm alto. Vástago 120 mm

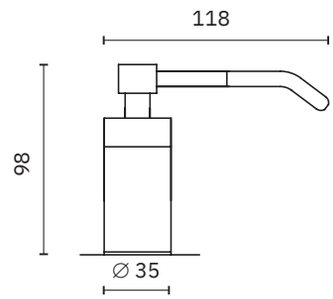

03100.B

Para encastrar en encimera
(orificio ∅ 25 - 35 mm).

Vástago
Acero

Depósito
Acero inoxidable

Capacidad
500 ml

Dimensiones
76 x 50 x 116 mm. 3" x 2" x 4 5/8"
Depósito 145 mm alto. Vástago 120 mm

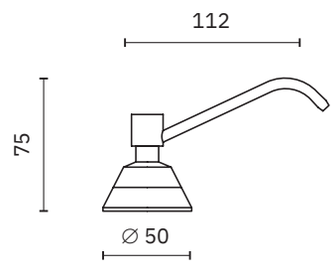

03101.B

Para encastrar en encimera
(orificio ∅ 25 - 35 mm).

Vástago
ABS Negro

Depósito
Polietileno blanco

Capacidad
1000 ml

Dimensiones
76 x 50 x 116 mm. 3" x 2" x 4 5/8"
Depósito 220 mm alto. Vástago 120 mm

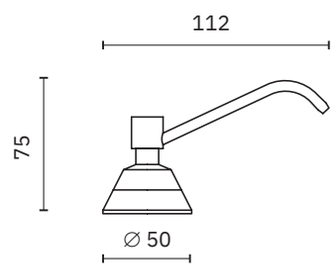

inserts

Material
Acero inoxidable AISI 304

Acabado
Satinado (.S)

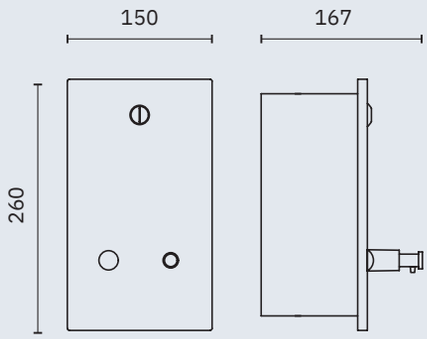

03201.S

Encastrado en pared.
Vertical

Dimensiones
260 x 150 x 167 mm
10 1/4" x 5 7/8" x 6 5/8"

Capacidad
1200 ml

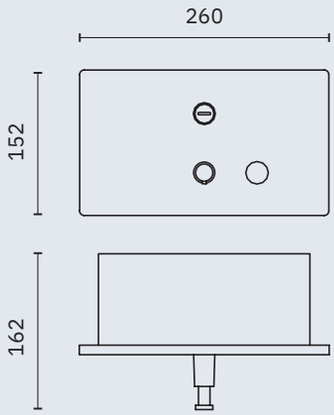

03202.S

Encastrado en pared.
Horizontal

Dimensiones
152 x 260 x 162 mm
6" x 10 1/4" x 6 3/8"

Capacidad
1200 ml

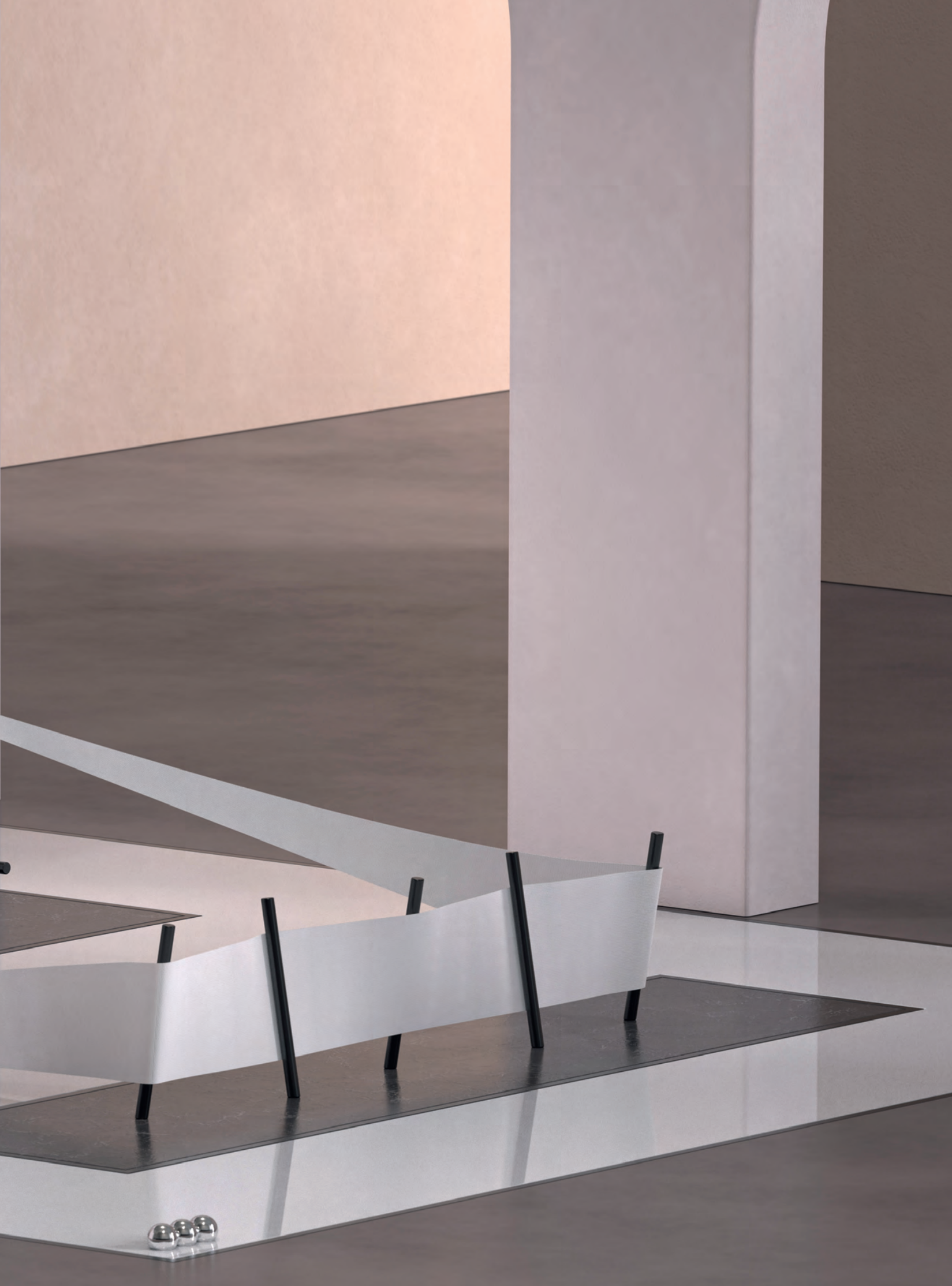

NOFER

industrial evo

Con visor de contenido

Acabado
Satinado (.S) Brillo (.B) Blanco (.W)

Portarrollos industrial. Diseño gama EVO para un equipamiento completo del baño. Varios acabados a elegir: satinado, brillo, negro, otros.

05046.S

Material
Acero inoxidable AISI 304

Dimensiones
268 x 265 x 135 mm
10 1/2" x 10 3/8" x 5 3/8"

05046

Rollo máximo: ∅ 230 mm
Eje ∅: 40 mm

Consumible
06000.E

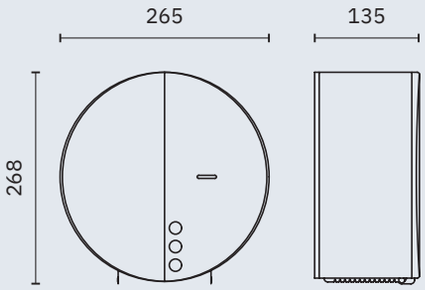

05046.B

Material
Acero inoxidable AISI 304

Dimensiones
268 x 265 x 135 mm
10 1/2" x 10 3/8" x 5 3/8"

OTROS COLORES

05047.W

Rollo máximo: ∅ 280 mm
Eje ∅: 40 mm

Consumible
06001.E

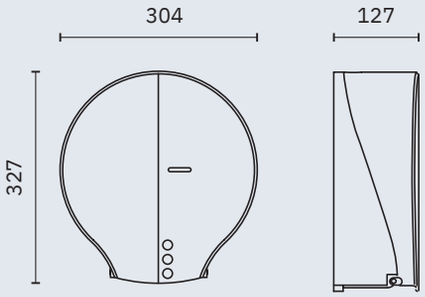

05047.W

Material
ABS

Dimensiones
327 x 304 x 127 mm
1'-0 7/8" x 1' x 5"

NUEVO

DISPENSADORES DE PAPEL

NOFER
NOFER

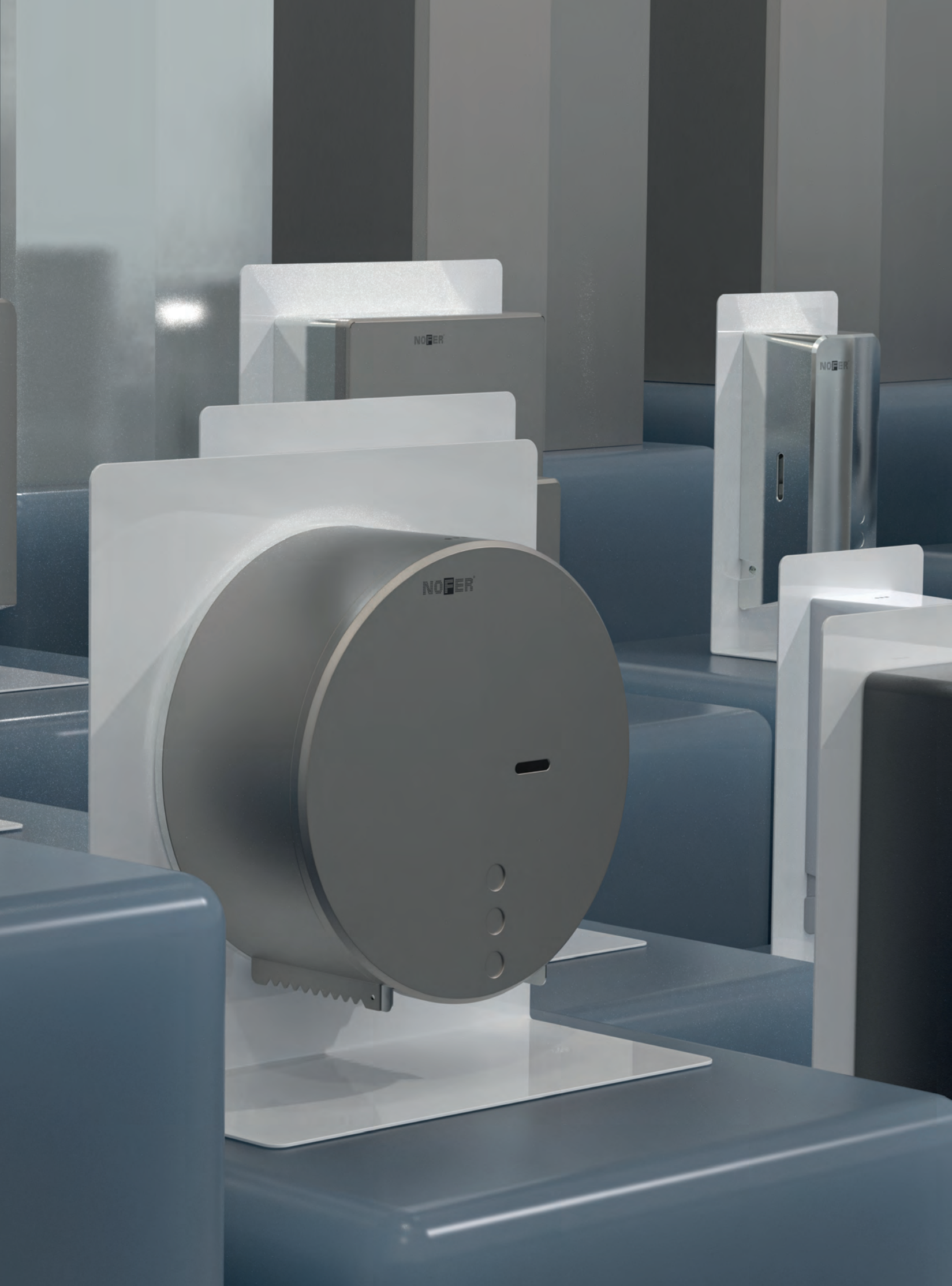
NOFER
NOFER
NOFER
NOFER

industrial

Con visor de contenido

Acabado
Satinado (.S) Brillo (.B) Blanco (.W)

Dimensiones
Modelo 05001.XL
290 x 285 x 112 mm
11 3/8" x 11 1/4" x 4 3/8"

Dimensiones
Modelo 05001
260 x 250 x 112 mm
10 1/4" x 9 7/8" x 4 3/8"

05001.XL.S	05001.S

Material
Acero inoxidable

Dispensador de papel higiénico para rollo industrial 250/300 m.
Cerradura de seguridad

05001.XL

Rollo máximo: ∅ 270 mm
Eje ∅: 40 mm

Consumible
06000.E

05001.XL.B	05001.B

Material
Acero inoxidable

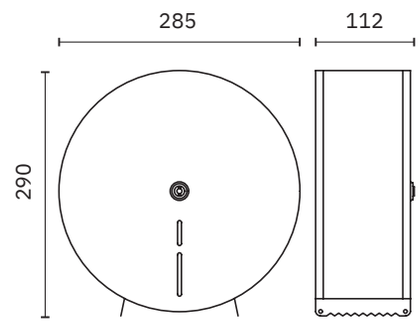

05001

Rollo máximo: ∅ 230 mm
Eje ∅: 40 mm

Consumible
06001.E

05001.XL.W	05001.W

Material
Acero pintado

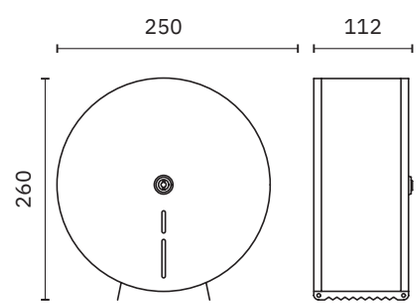

industrial

Con visor de contenido				Dimensiones	Dimensiones
Acabado Satinado (.S)	Brillo (.B)	Negro (.N)	Blanco (.W)	*Modelo 05006.XL* 280 x 272 x 115 mm 11" x 10 3/4" x 4 1/2"	*Modelo 05006* 268 x 258 x 115 mm 10 1/2" x 10 1/8" x 4 1/2"

Dispensador de papel higiénico para rollo industrial 250/300 m.
Con cerradura de seguridad

05006.XL

Rollo máximo: ∅ 260 mm
Eje ∅: 40 mm

Consumible
06000.E

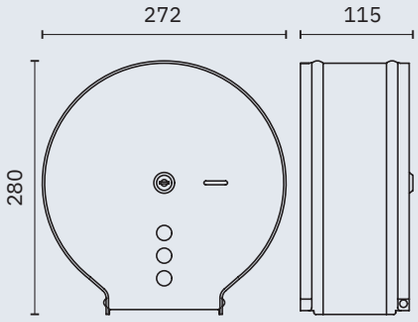

05006

Rollo máximo: ∅ 230 mm
Eje ∅: 40 mm

Consumible
06001.E

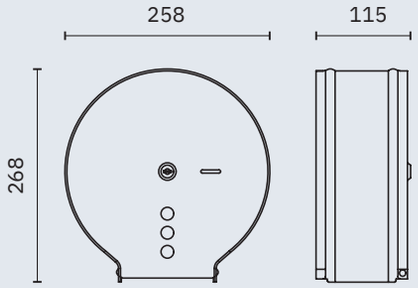

05006.XL.S | 05006.S

Material
Acero inoxidable

NUEVO

05006.XL.B | 05006.B

Material
Acero inoxidable

NUEVO

05006.XL.N | 05006.N

Material
Acero inoxidable pintado

NUEVO

NUEVO

05006.XL.W | 05006.W

Material
Acero inoxidable pintado

NUEVO

classic

Con visor de contenido

Material
ABS

Acabado
Negro (.N) Blanco (.W)

05005.N

Dimensiones
320 x 300 x 125 mm
1' - 0 5/8 x 11 3/4" x 4 7/8"

05004.N

Dimensiones
274 x 252 x 125 mm
10 3/4" x 9 7/8" x 4 7/8"

Dispensador de papel higiénico para rollo industrial 500 metros.
Cerradura de seguridad

05005

Rollo máximo: ∅ 280 mm
Eje ∅: 40 mm

Consumible
06000.E

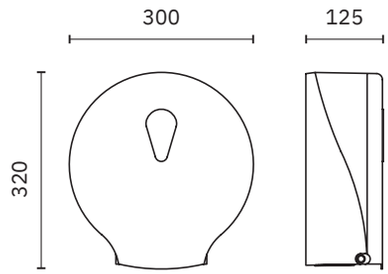

05005.W

Dimensiones
320 x 300 x 125 mm
1' - 0 5/8 x 11 3/4" x 4 7/8"

05004.W

Dimensiones
274 x 252 x 125 mm
10 3/4" x 9 7/8" x 4 7/8"

05004

Rollo máximo: ∅ 230 mm
Eje ∅: 40 mm
Rollo de papel de 200 m

Consumible
06001.E

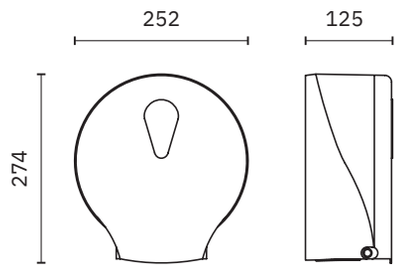

05002.W

Portarrollos industrial doble

Rollo máximo: 280 mm
Eje ∅: 40 mm

Consumible
06000.E

Dimensiones
280 x 500 x 125 mm
11" x 1'-7 3/4" x 4 7/8"

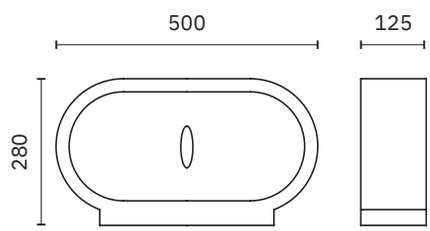

industrial

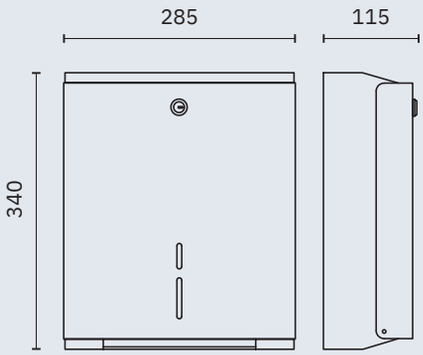

05104.W

Dispensador de papel higiénico para rollo de papel de 500 metros. Cerradura de seguridad. Con visor de contenido.

Material
Acero inoxidable pintado

Acabado
Blanco (.W)

Rollo máximo: ∅ 280 mm
Eje ∅: 40 mm

Consumible
06000.E

Dimensiones
340 x 285 x 115 mm
1'- 1 3/8" x 11 1/4" x 4 1/2"

Dispensador de papel toalla en bobina. Equipado con placa dentada para corte.

Consumible
06006.45.E

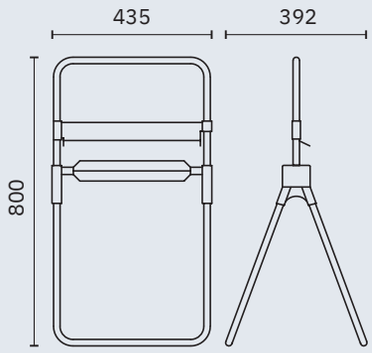

04008.B

Dispensador de pie

Material
Tubo de acero inoxidable AISI 304

Dimensiones
800 x 435 x 392 mm
2'-7 1/2" x 1'-5 1/8" x 1'-3 3/8"

Bobina ancho máximo 380 mm

∅ máximo 500 mm
Uso universal para todo tipo de cánulas

2 posiciones de instalación

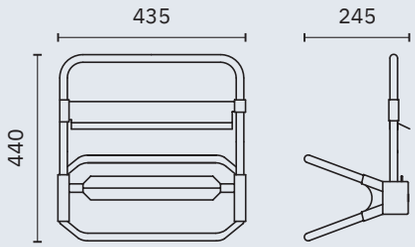

04009.B

Dispensador para instalación mural

Material
Tubo de acero inoxidable AISI 304

Dimensiones
440 x 435 x 245 mm
1'-5 1/4"x 1'-5 1/8"x 9 5/8"

Bobina ancho máximo 380 mm

∅ máximo 400 mm
Uso universal para todo tipo de cánulas

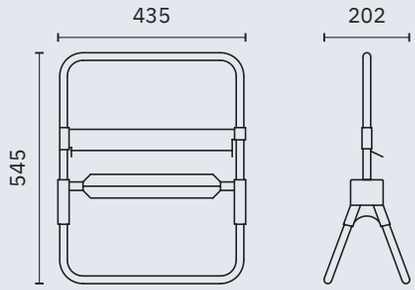

Dispensador para instalación de sobremesa

Material
Tubo de acero inoxidable AISI 304

Dimensiones
545 x 435 x 202 mm
1'-9 1/2" x 1'-5 1/8" x 8"

NOFER

domestics

Dispensador adosado de un rollo

Material
Acero inoxidable AISI 304

Acabado
Satinado (.S) Brillo (.B)

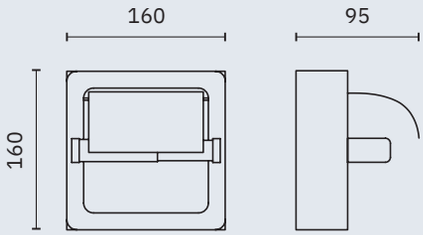

05007.S | 05007.B

Dimensiones
160 x 160 x 95 mm.
6 1/4" x 6 1/4" x 3 3/4"

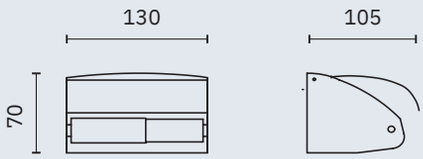

05013.S | 05013.B

Dimensiones
70 x 130 x 105 mm.
2 3/4" x 5 1/8" x 4 1/8"

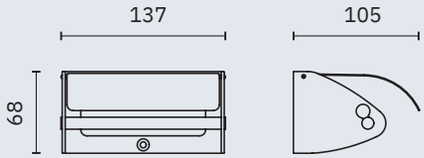

05023.S

Dimensiones
68 x 137 x 105 mm.
2 5/8" x 5 3/8" x 4 1/8"

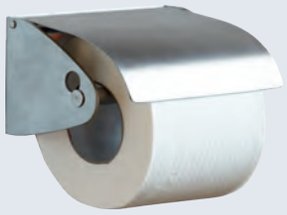

Eje inoxidable

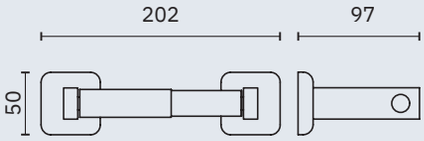

05018.S | 05018.B

Dimensiones
50 x 202 x 97 mm.
2" x 8" x 3 7/8"

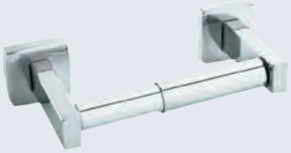

domestics

Dispensador adosado de dos rollos

Acabado
Satinado (.S) Brillo (.B) Blanco (.W)

05008.B

Adosado horizontal

Material
Acero inoxidable AISI 304

Dimensiones
160 x 320 x 144 mm
6 1/4" x 1'-0 5/8" x 5 5/8"

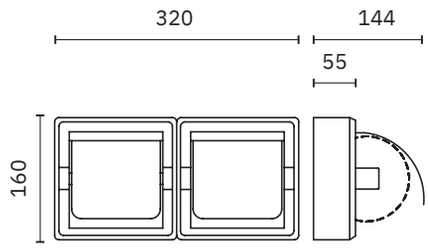

05012.B

Adosado horizontal. Impide la extracción del rollo de papel hasta que éste se ha terminado.

Material
Acero cromado

Dimensiones
70 x 313 x 107 mm
2 3/4" x 1'-0 3/8" x 4 1/4"

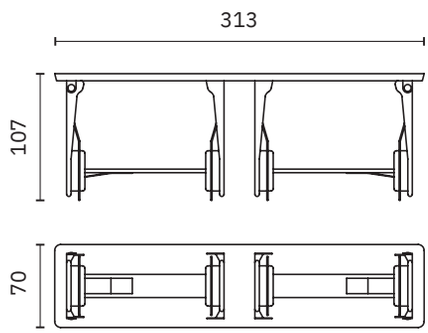

05015.S

Adosado vertical con cerradura de seguridad

Material
Acero inoxidable AISI 304

Dimensiones
305 x 152 x 170 mm
1' x 6 3/4" x 2"

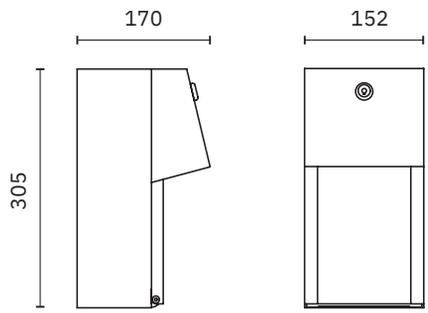

05099.W

Adosado vertical

Material
ABS

Dimensiones
300 x 145 x 145 mm
11 3/4" x 5 3/4" x 5 3/4"

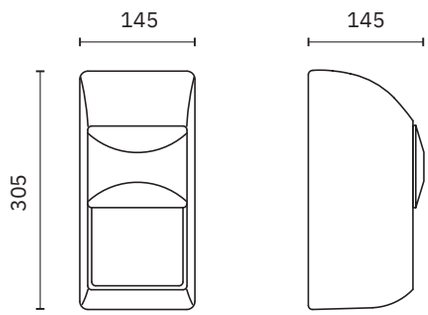

domestics

Dispensadores encastrados

Acabado
Satinado (.S) Brillo (.B)

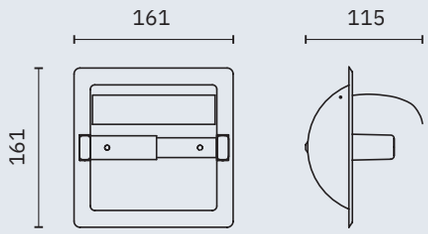

05203.S | 05203.B

Con tapa

Material
Acero inoxidable

Dimensiones
161 x 161 x 115 mm
6 3/8" x 6 3/8" x 4 1/2"

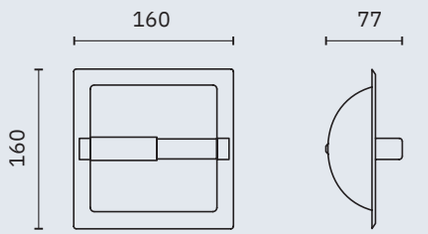

05204.S | 05204.B

Sin tapa

Material
Acero inoxidable

Dimensiones
160 x 160 x 77 mm
6 1/4" x 6 1/4" x 3"

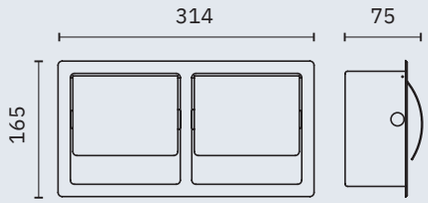

05206.B

Doble dispensador de papel.
Horizontal

Material
Acero inoxidable AISI 304

Dimensiones
165 x 314 x 75 mm
6 1/2" x 1'-0 3/8" x 3"

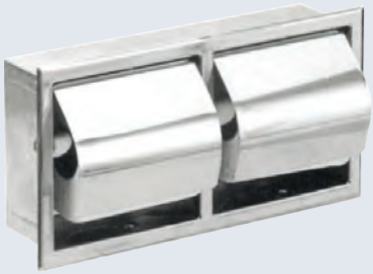

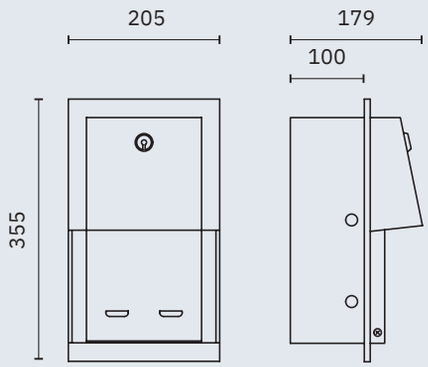

05202.S

Doble dispensador de papel con
cierre de seguridad con cerradura
vertical

Material
Acero inoxidable AISI 304

Dimensiones
355 x 205 x 179 mm
1'-2" x 8 1/8" x 7"

NOFER

domestics

Visor de contenido. Cerradura de seguridad

Material
Acero inoxidable AISI 304
Acabado (.W) acero pintado

Acabado
Satinado (.S) Brillo (.B) Blanco (.W)

Dispensadores de papel higiénico en formato rollo doméstico. Adecuados para dos, tres y cuatro rollos para una mejor adaptación a todas las frecuencias de uso. Robustos y resistentes al uso continuado, perfectos para entornos públicos de alta concurrencia. Dotados de cerradura de seguridad y muy fáciles de rellenar.

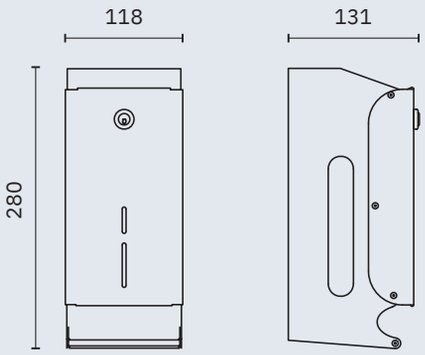

05101.S

05101.B

Dispensadores de dos rollos

Dimensiones
280 x 118 x 131 mm
11" x 4 5/8" x 5 1/8"

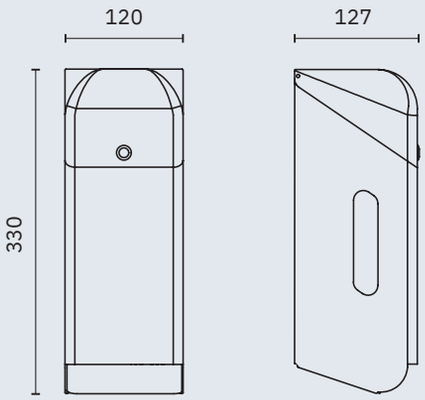

05100.S

05100.B

Dispensadores de tres rollos

Dimensiones
330 x 120 x 127 mm
1'-1" x 4 3/4" x 5"

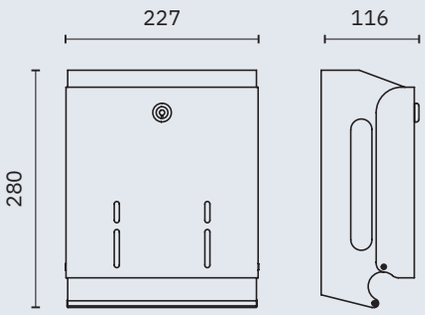

05105.S

05105.B

Dispensadores de cuatro rollos

Dimensiones
280 x 227 x 116 mm
11" x 8 7/8" x 4 1/2"

NOFER

bulkpack

Visor de contenido

Acabado
Satinado (.S) Blanco (.W) Negro (.N)

Dispensador de papel higiénico toallitas bulkpack con cierre de seguridad.

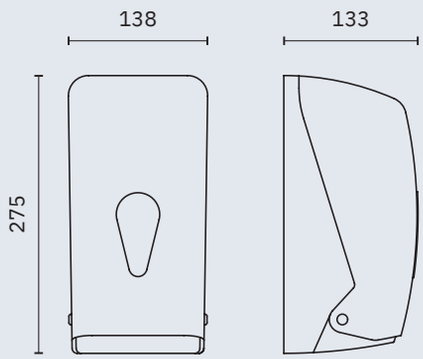

05118.N

05118.W

Material
ABS

Dimensiones
275 x 138 x 133 mm
10 7/8" x 5 3/8" x 5 1/4"

Capacidad
400 usos

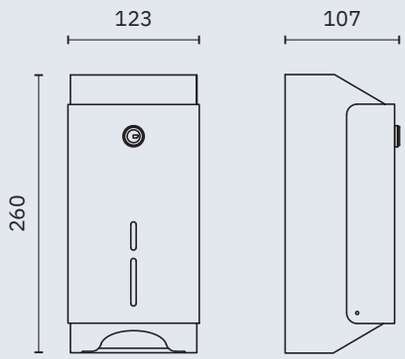

05107.S

Con cerradura

Material
Acero inoxidable

Dimensiones
260 x 123 x 107 mm
10 1/4" x 4 7/8" x 4 1/4"

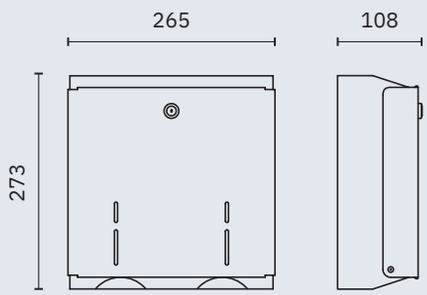

05108.S

Con cerradura

Material
Acero inoxidable

Dimensiones
273 x 265 x 108 mm
10 3/4" x 10 3/8" x 4 1/4"

INOFER

tissue evo

Visor de contenido

Acabado
Satinado (.S) Brillo (.B) Blanco (.W)

Dispensador de papel toalla con cerradura de seguridad. Combinables con el resto de productos de la gama diseño EVO.
Varios acabados a elegir: satinado, brillo, negro, otros.

04046.S

Material
Acero inoxidable AISI 304

Dimensiones
300 x 255 x 105 mm
11 3/4" x 10" x 4 1/8"

04046

Consumible
06009.E

Capacidad
450 usos

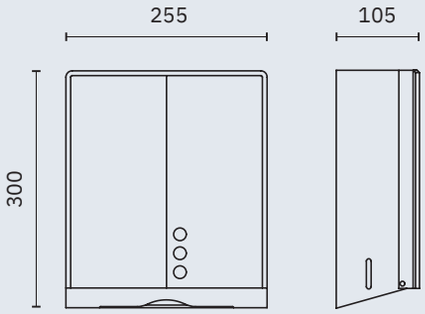

04046.B

Material
Acero inoxidable AISI 304

Dimensiones
300 x 255 x 105 mm
11 3/4" x 10" x 4 1/8"

OTROS COLORES

04047.W

Consumible
06009.E

Capacidad
600 usos

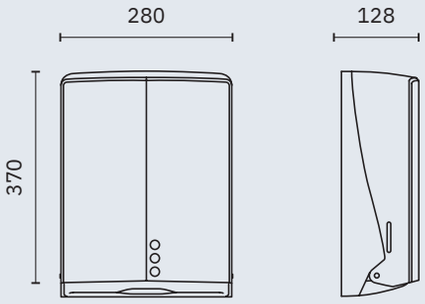

04047.W

Material
ABS

Dimensiones
370 x 280 x 128 mm
1'-2 1/2" x 11" x 5"

NUEVO

DISPENSADORES DE PAPEL

NOFER
NOFER

NOFER
NOFER

tissue

Visor de contenido

Acabado
Satinado (.S) Brillo (.B) Negro (.N) Blanco (.W)

04006.S

04006.B

Material
Acero inoxidable AISI 304

Dimensiones
300 x 280 x 100 mm
11 3/4" x 11" x 3 7/8"

Dispensador de papel toalla con cerradura de seguridad

Consumible
06009.E

NUEVO

04006.N

04006.W

Material
Acero inoxidable pintado

Dimensiones
300 x 280 x 100 mm
11 3/4" x 11" x 3 7/8"

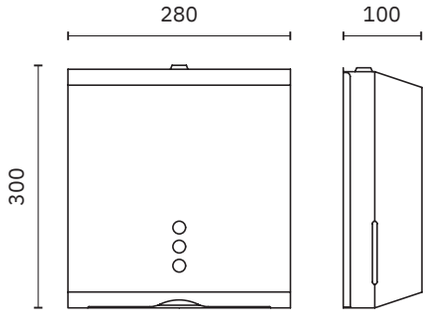

04007.W

Dispensador papel toalla curvo inox.

Material
Acero inoxidable AISI 304

Dimensiones
403 x 276 x 110 mm
1'-3 7/8" x 10 7/8" x 4 3/8"

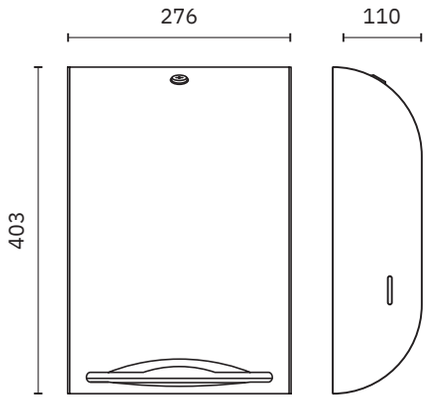

tissue

Visor de contenido

Acabado
Satinado (.S) Brillo (.B) Negro (.N) Blanco (.W)

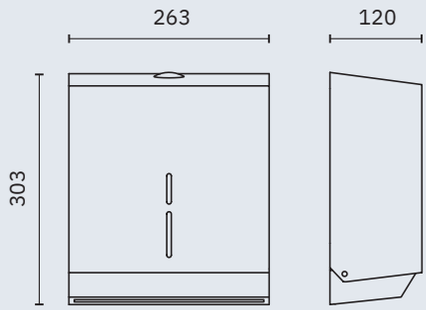

04005.S

04005.B

Dispensador de papel toalla
con cerradura de seguridad

Material
Acero inoxidable

Dimensiones
303 x 263 x 120 mm
11 7/8" x 10 3/8" x 4 2/4"

Capacidad
450 usos

Consumible
06009.E

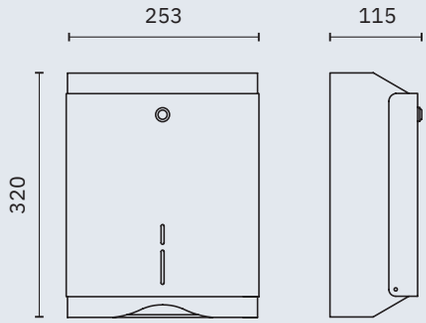

04010.S

04010.B

Dispensador de papel toalla
con cerradura de seguridad

Material
Acero inoxidable

Dimensiones
320 x 253 x 115 mm
1'-0 5/8" x 10" x 4 1/2"

Capacidad
500 usos

Consumible
06009.E

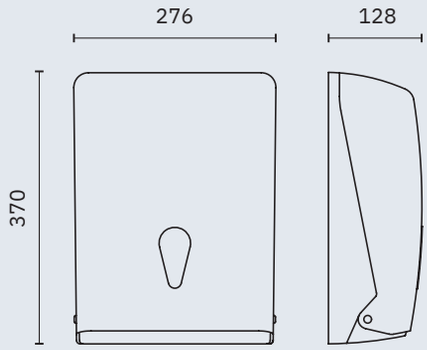

04020.N

04020.W

Dispensador de papel toalla
con cierre de seguridad

Material
ABS

Dimensiones
370 x 276 x 128 mm
1'-2 5/8" x 10 7/8" x 5"

Capacidad
600 usos

Consumible
06009.E

NOFER
NOFER
NOFER
NOFER
NOFER

wick

Cerradura de seguridad

Material
Acero inoxidable AISI 304

Acabado
Satinado (.S) Brillo (.B)

Capacidad
Una bobina tipo mecha

04099.S | 04099.B

Dispensador de papel toalla en bobina tipo mecha

Dimensiones
310 x 250 x 215 mm
1'-0 1/4" x 9 7/8" x 8 1/5"

Rollo máximo: ∅ 200 mm
∅: 200 mm

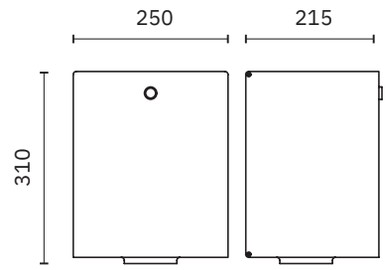

04099.MINI.S | 04099.MINI.B

Dispensador de papel toalla en bobina tipo mecha

Dimensiones
310 x 175 x 160 mm
1'-0 1/4" x 6 7/8" x 6 1/4"

Rollo máximo: ∅ 200 mm
∅: 135 mm

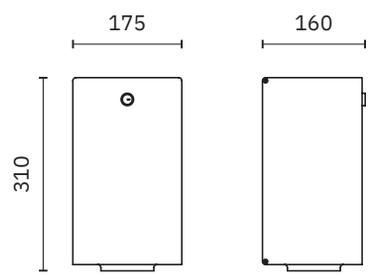

04098.MINI.S

Dispensador de papel toalla en bobina tipo mecha

Dimensiones
260 x 148 x 137 mm
10 1/4" x 5 7/8" x 5 3/8"

Rollo máximo: ∅ 200 mm
∅: 135 mm

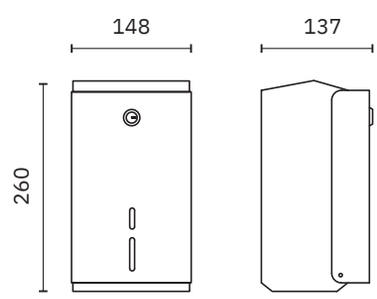

wick

Visor de contenido. Cierre de seguridad

Material
ABS (modelos: 04108 y 04112)
Polipropileno (modelo 04101.T)

Acabado
Blanco (.W) Negro (.N)

Capacidad
Una bobina tipo mecha

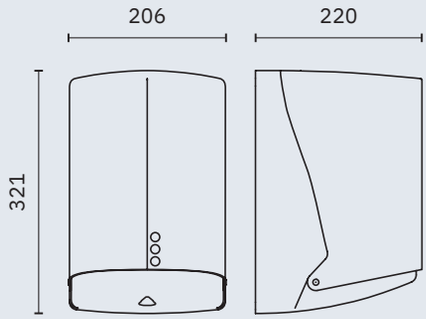

04112.W

Dispensador de papel toalla en bobina tipo mecha.

Rollo máximo: 205 mm
∅: 195 mm

Dimensiones
321 x 206 x 220 mm
1'-0 5/8" x 8 1/8" x 8 5/8"

NUEVO

evo

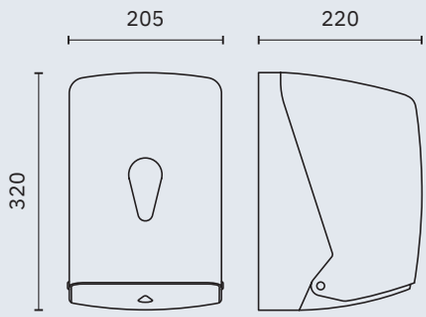

04108.W

Dispensador de papel toalla en bobina tipo mecha.

Rollo máximo: 205 mm
∅: 195 mm

Dimensiones
320 x 205 x 220 mm
1'-0 1/2" x 8" x 8 5/8"

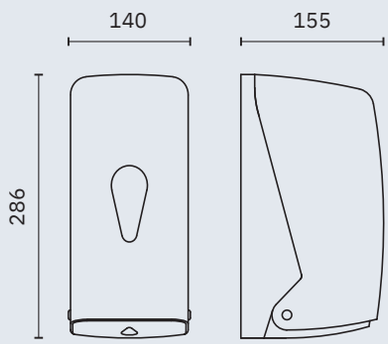

04108.MINI.N 04108.MINI.W

Dispensador de papel toalla en bobina tipo mecha.

Rollo máximo: 200 mm
∅: 135 mm

Dimensiones
286 x 140 x 155 mm
11 1/4" x 5 1/2" x 6 1/8"

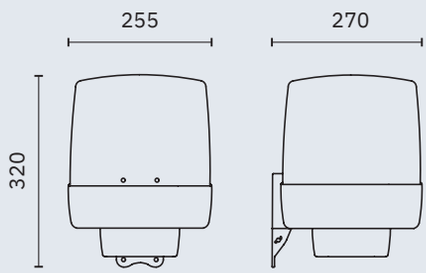

04101.T

Dispensador de papel toalla en bobina tipo mecha. Tapa translúcida.

Acabado
Blanco y Gris fumé

Dimensiones
320 x 255 x 270 mm
1'-0 5/8" x 10" x 10 5/8"

Rollo máximo: ∅ 200 mm
∅: 135 mm

roll

Material
Acero inoxidable AISI 304

Acabado
Satinado (.S)

04035.S

Dispensador papel toalla salida automática corte manual. Funcionamiento con baterías. Instalación en superficie

Dimensiones
431 x 330 x 216 mm
1'-5" x 1'-1" x 8 1/2"

Rollo máximo:
∅ 200 x 220 mm

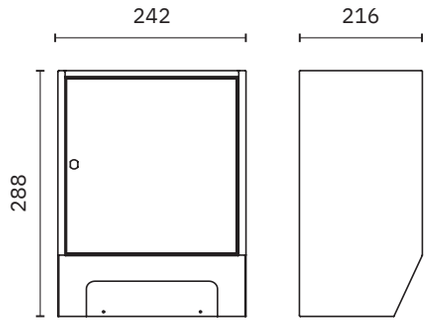

04035.REC.S

Dispensador papel toalla salida automática corte manual. Funcionamiento con baterías. Instalación semi-encastrada

Dimensiones
491 x 384 x 216 mm
1'-7 3/8" x 1'-3 1/8" x 8 1/2"

Dimensiones de instalación
410 x 350 x 68 mm
1'-4 1/8" x 1'-1 3/4" x 2 5/8"

Rollo máximo:
∅ 200 x 220 mm

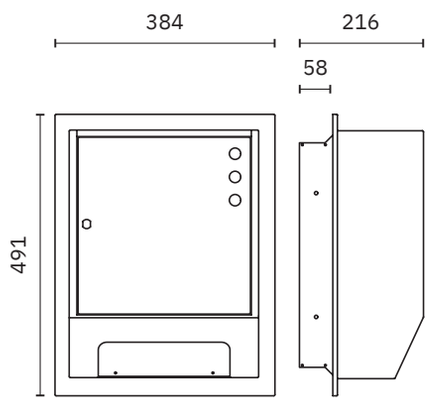

roll

Dispensadores de papel toalla en rollo con cierre de seguridad

Acabado
Negro (.N) Blanco (.W)

Material
ABS

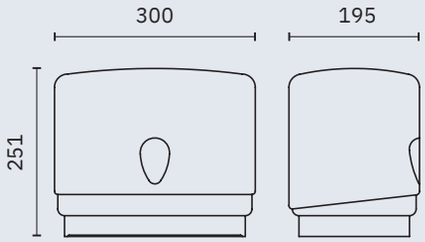

04003.W

Para papel toalla plegado o en rollo con visor de contenido

Dimensiones
251 x 300 x 195 mm
9 7/8" x 11 3/4" x 7 5/8"

Rollo máximo: ∅ 240 mm
∅: 155 mm

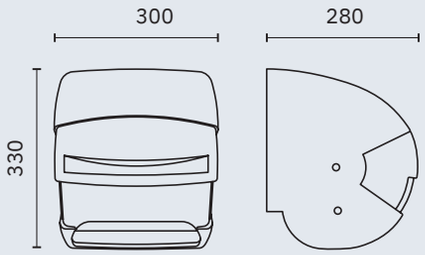

04001.N 04001.W

Dispensador papel toalla de bobina continuo con palanca manual

Dimensiones
330 x 300 x 280 mm
1'-1" x 11 3/4" x 11"

Rollo máximo:
∅ 215 mm

NUEVO

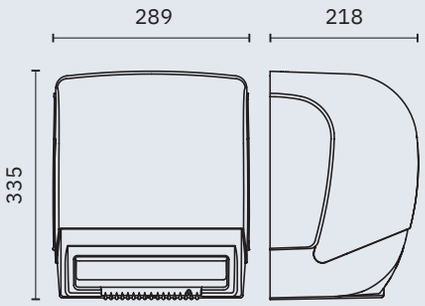

04004.2.N 04004.2.W

Dispensador papel toalla salida automática corte manual con visor de contenido. Funciona con baterías o con transformador NOFER 90225

Dimensiones
335 x 289 x 218 mm
1'-1 1/4" x 11 3/8" x 8 5/8"

Rollo máximo:
∅ 200 x 220 mm

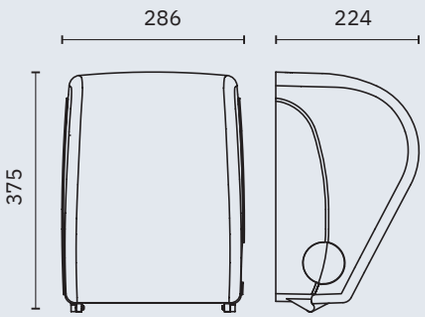

04032.2.N 04032.2.W

Dispensador papel toalla salida y corte manual

Dimensiones
375 x 286 x 224 mm
1'-2 3/4" x 11 1/4" x 8 7/8"

Rollo máximo:
∅ 210, 197-210 mm

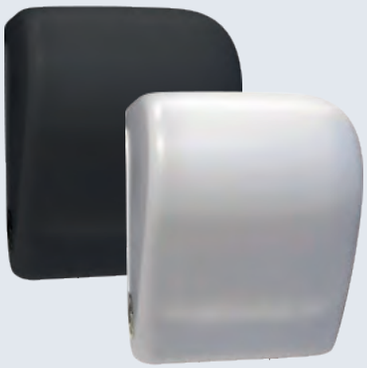

verona dorado

NUEVO

- ✓ Colección de accesorios de baño realizada en acero inoxidable AISI 304
- ✓ Complementos de vidrio
- ✓ Tornillería de acero inoxidable
- ✓ Sistema de fijación roscada a pared mediante pletina

Material
Acero inoxidable AISI 304

Acabado
Dorado cepillado (.G)

16880.G

Toallero

Dimensiones
155 x 225 x 70 mm
6 1/8" x 8 7/8" x 2 3/4"

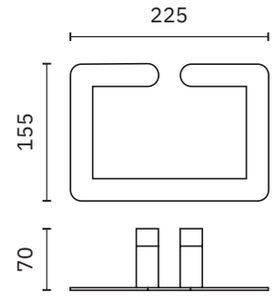

16870.60.G

Toallero

Dimensiones
25 x 625 x 70 mm
1" x 2' 5/8" x 2 3/4"

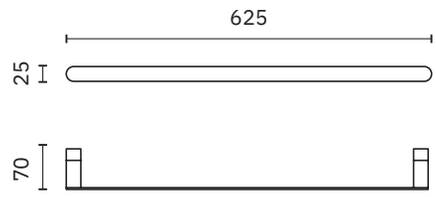

16870.40.G

Toallero

Dimensiones
25 x 425 x 70 mm
1" x 1'-4 3/4" x 2 3/4"

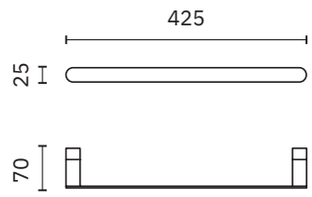

16843.G

Repisa toallero con barra inferior

Dimensiones
103 x 600 x 203 mm
4" x 1'-11 5/8" x 8"

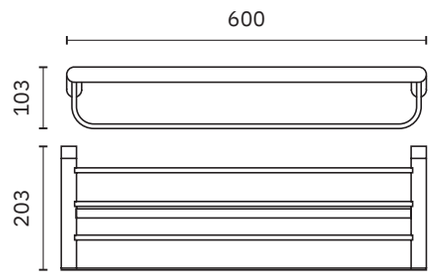

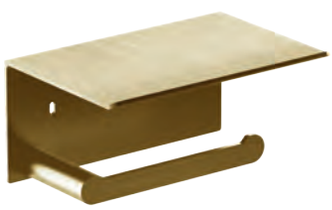

16876.G

Portarrollos

Dimensiones
84 x 170 x 116 mm
3 1/4" x 6 5/8" x 4 1/2"

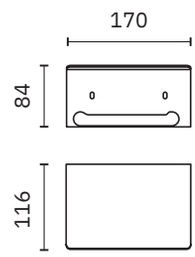

verona dorado

NUEVO

- ✓ Colección de accesorios de baño realizada en acero inoxidable AISI 304
- ✓ Complementos de vidrio
- ✓ Tornillería de acero inoxidable
- ✓ Sistema de fijación roscada a pared mediante pletina

Material
Acero inoxidable AISI 304

Acabado
Dorado cepillado (.G)

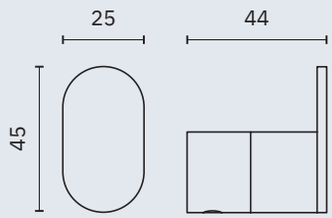

16871.G

Percha

Dimensiones
45 x 25 x 44 mm
1 3/4" x 1" x 1 3/4"

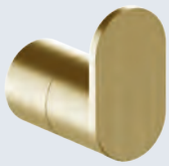

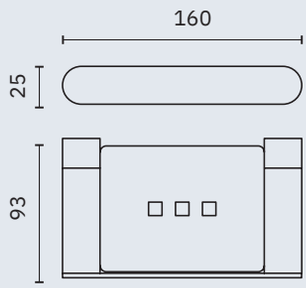

16875.G

Jabonera

Dimensiones
25 x 160 x 93 mm
1" x 6 1/4" x 3 5/8"

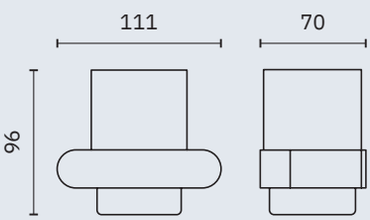

16881.G

Vaso para cepillos de dientes con soporte a pared

Dimensiones
96 x 111 x 70 mm
3 3/4" x 4 3/8" x 2 3/4"

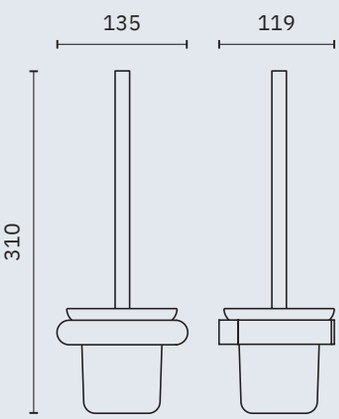

16877.G

Escobillero

Dimensiones
310 x 135 x 119 mm
1'-0 1/4" x 5 3/8" x 4 5/8"

verona satinado

NUEVO

- ✓ Colección de accesorios de baño realizada en acero inoxidable AISI 304
- ✓ Complementos de vidrio
- ✓ Tornillería de acero inoxidable
- ✓ Sistema de fijación roscada a pared mediante pletina

Material
Acero inoxidable AISI 304

Acabado
Satinado (.S)

16880.S

Toallero

Dimensiones
155 x 225 x 70 mm
6 1/8" x 8 7/8" x 2 3/4"

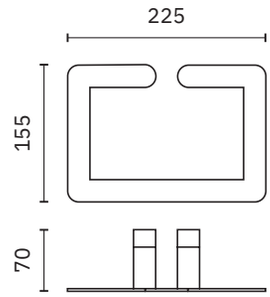

16874.S

Toallero perpendicular

Dimensiones
55 x 406 x 55 mm
2 1/8" x 1'-4" x 2 1/8"

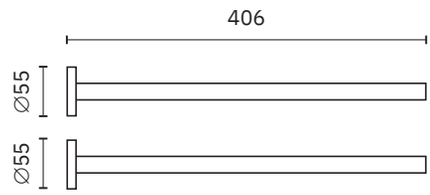

16870.60.S

Toallero

Dimensiones
25 x 625 x 70 mm
1" x 2' 5/8" x 2 3/4"

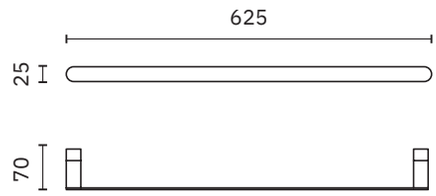

16870.40.S

Toallero

Dimensiones
25 x 425 x 70 mm
1" x 1'-4 3/4" x 2 3/4"

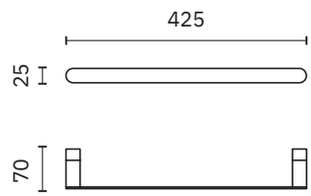

verona satinado

NUEVO

- ✓ Colección de accesorios de baño realizada en acero inoxidable AISI 304
- ✓ Complementos de vidrio
- ✓ Tornillería de acero inoxidable
- ✓ Sistema de fijación roscada a pared mediante pletina

Material
Acero inoxidable AISI 304

Acabado
Satinado (.S)

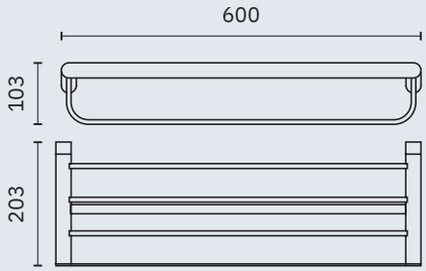

16843.S

Repisa toallero con barra inferior

Dimensiones
103 x 600 x 203 mm
4" x 1'-11 5/8" x 8"

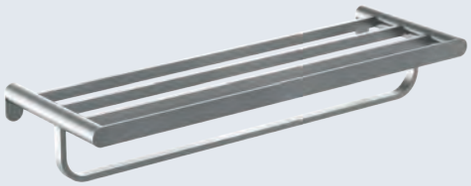

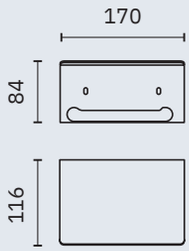

16876.S

Portarrollos

Dimensiones
84 x 170 x 116 mm
3 1/4" x 6 5/8" x 4 1/2"

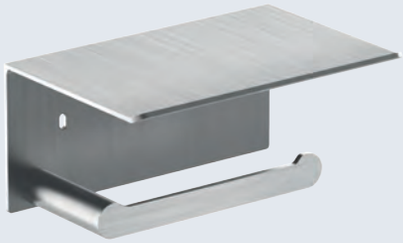

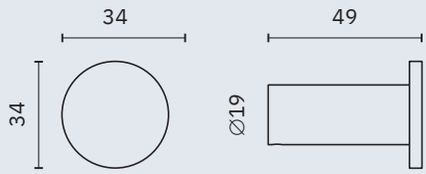

16873.S

Percha

Dimensiones
34 x 34 x 49 mm
1 3/8" x 1 3/8" x 1 7/8"

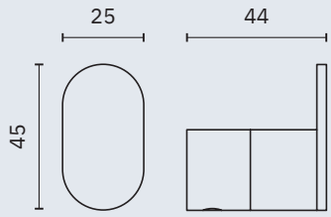

16871.S

Percha

Dimensiones
45 x 25 x 44 mm
1 3/4" x 1" x 1 3/4"

verona satinado

NUEVO

- ✓ Colección de accesorios de baño realizada en acero inoxidable AISI 304
- ✓ Complementos de vidrio
- ✓ Tornillería de acero inoxidable
- ✓ Sistema de fijación roscada a pared mediante pletina

Material
Acero inoxidable AISI 304

Acabado
Satinado (.S)

16875.S

Jabonera

Dimensiones
25 x 160 x 93 mm
1" x 6 1/4" x 3 5/8"

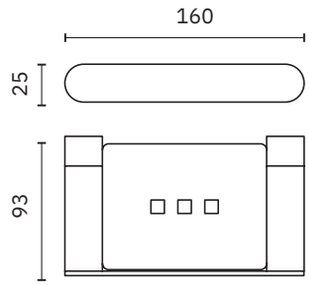

16881.S

Vaso para cepillos de dientes con soporte a pared

Dimensiones
96 x 111 x 70 mm
3 3/4" x 4 3/8" x 2 3/4"

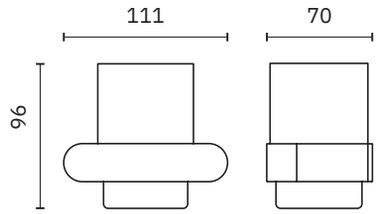

16877.S

Escobillero

Dimensiones
310 x 135 x 119 mm
1'-0 1/4" x 5 3/8" x 4 5/8"

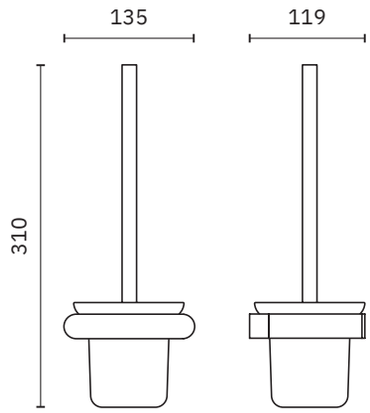

09078.S

Escobillero

Material
Acero inoxidable

Dimensiones
382 mm x ∅ 105 mm
1'-3" x ∅ 4 1/4"

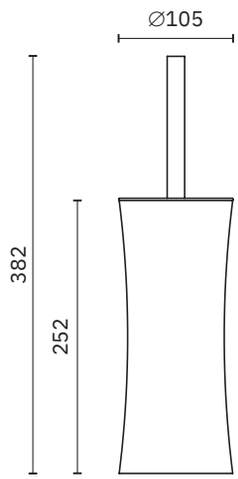

verona brillo

NUEVO

- ✓ Colección de accesorios de baño realizada en acero inoxidable AISI 304
- ✓ Complementos de vidrio
- ✓ Tornillería de acero inoxidable
- ✓ Sistema de fijación roscada a pared mediante pletina

Material
Acero inoxidable AISI 304

Acabado
Brillo (.B)

16880.B

Toallero

Dimensiones
155 x 225 x 70 mm
6 1/8" x 8 7/8" x 2 3/4"

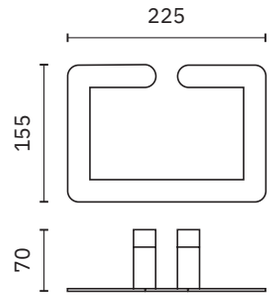

16874.B

Toallero perpendicular

Dimensiones
55 x 406 x 55 mm
2 1/8" x 1'-4" x 2 1/8"

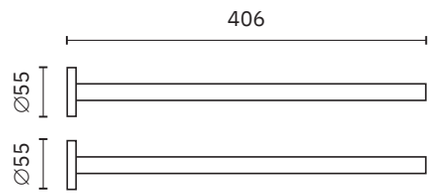

16870.60.B

Toallero

Dimensiones
25 x 625 x 70 mm
1" x 2' 5/8" x 2 3/4"

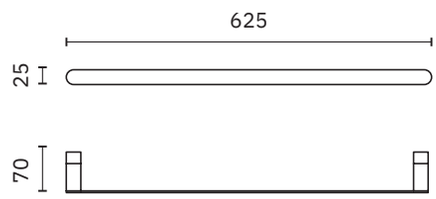

16870.40.B

Toallero

Dimensiones
25 x 425 x 70 mm
1" x 1'-4 3/4" x 2 3/4"

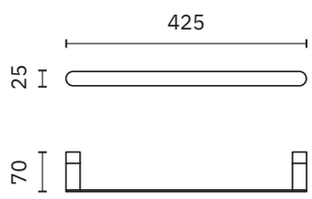

verona brillo

NUEVO

- ✓ Colección de accesorios de baño realizada en acero inoxidable AISI 304
- ✓ Complementos de vidrio
- ✓ Tornillería de acero inoxidable
- ✓ Sistema de fijación roscada a pared mediante pletina

Material
Acero inoxidable AISI 304

Acabado
Brillo (.B)

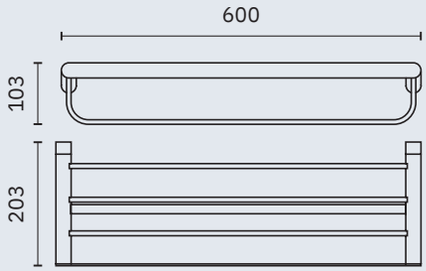

16843.B

Repisa toallero con barra inferior

Dimensiones
103 x 600 x 203 mm
4" x 1'-11 5/8" x 8"

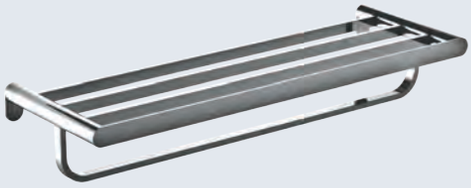

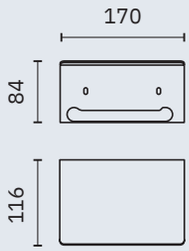

16876.B

Portarrollos

Dimensiones
84 x 170 x 116 mm
3 1/4" x 6 5/8" x 4 1/2"

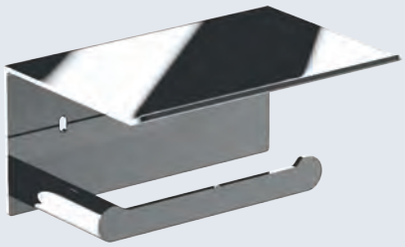

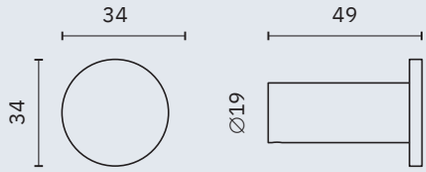

16873.B

Percha

Dimensiones
34 x 34 x 49 mm
1 3/8" x 1 3/8" x 1 7/8"

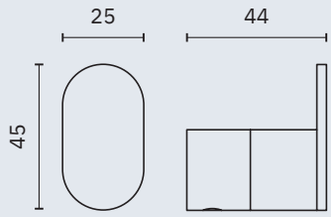

16871.B

Percha

Dimensiones
45 x 25 x 44 mm
1 3/4" x 1" x 1 3/4"

verona brillo

NUEVO

- ✓ Colección de accesorios de baño realizada en acero inoxidable AISI 304
- ✓ Complementos de vidrio
- ✓ Tornillería de acero inoxidable
- ✓ Sistema de fijación roscada a pared mediante pletina

Material
Acero inoxidable AISI 304

Acabado
Brillo (.B)

16875.B

Jabonera

Dimensiones
25 x 160 x 93 mm
1" x 6 1/4" x 3 5/8"

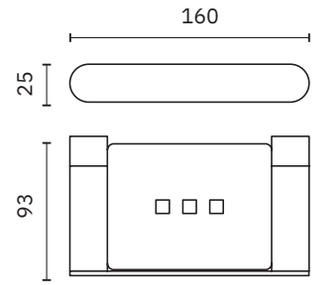

16881.B

Vaso para cepillos de dientes con soporte a pared

Dimensiones
96 x 111 x 70 mm
3 3/4" x 4 3/8" x 2 3/4"

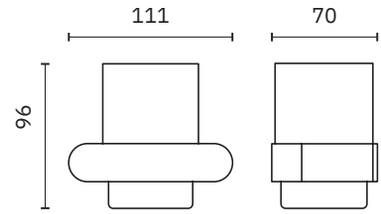

16877.B

Escobillero

Dimensiones
310 x 135 x 119 mm
1'-0 1/4" x 5 3/8" x 4 5/8"

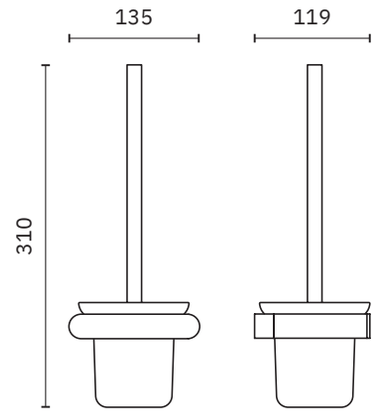

09078.B

Escobillero

Material
Acero inoxidable

Dimensiones
382 mm x ∅ 105 mm
1'-3" x ∅ 4 1/4"

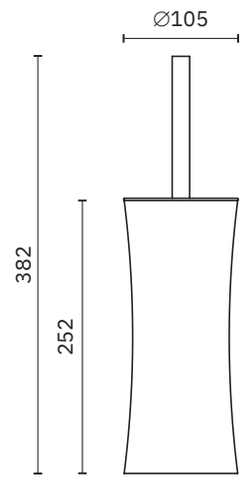

COLECCIÓN
DE BAÑO

verona negro

NUEVO

- ✓ Colección de accesorios de baño realizada en acero inoxidable AISI 304
- ✓ Complementos de vidrio
- ✓ Tornillería de acero inoxidable
- ✓ Sistema de fijación roscada a pared mediante pletina

Material
Acero inoxidable AISI 304

Acabado
Negro (.N)

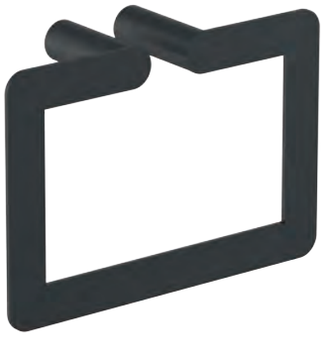

16880.N

Toallero

Dimensiones
155 x 225 x 70 mm
6 1/8" x 8 7/8" x 2 3/4"

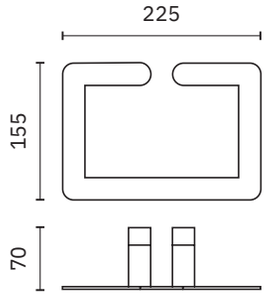

16874.N

Toallero perpendicular

Dimensiones
55 x 406 x 55 mm
2 1/8" x 1'-4" x 2 1/8"

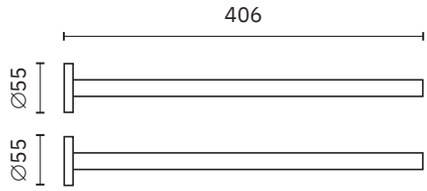

16870.60.N

Toallero

Dimensiones
25 x 625 x 70 mm
1" x 2' 5/8" x 2 3/4"

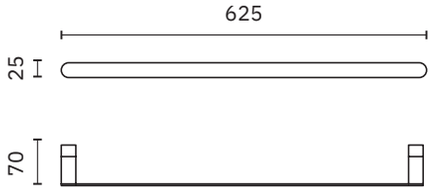

16870.40.N

Toallero

Dimensiones
25 x 425 x 70 mm
1" x 1'-4 3/4" x 2 3/4"

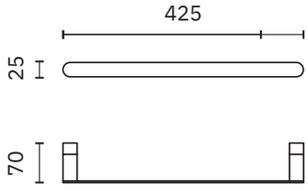

verona negro

NUEVO

- ✓ Colección de accesorios de baño realizada en acero inoxidable AISI 304
- ✓ Complementos de vidrio
- ✓ Tornillería de acero inoxidable
- ✓ Sistema de fijación roscada a pared mediante pletina

Material
Acero inoxidable AISI 304

Acabado
Negro (.N)

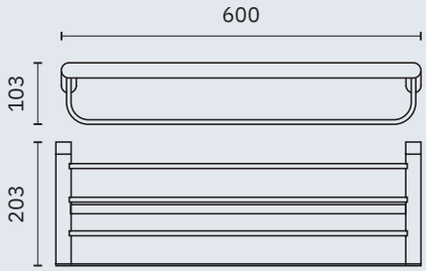

16843.N

Repisa toallero con barra inferior

Dimensiones
103 x 600 x 203 mm
4" x 1'-11 5/8" x 8"

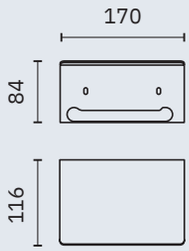

16876.N

Portarrollos de papel higiénico

Dimensiones
84 x 170 x 116 mm
3 1/4" x 6 5/8" x 4 1/2"

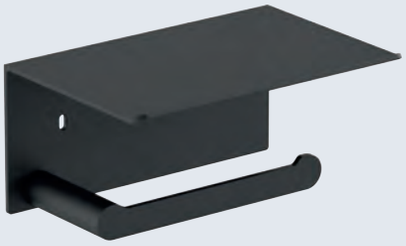

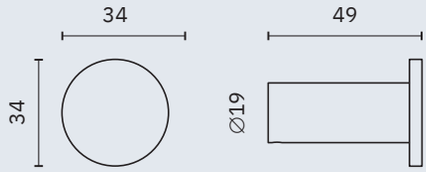

16873.N

Percha

Dimensiones
34 x 34 x 49 mm
1 3/8" x 1 3/8" x 1 7/8"

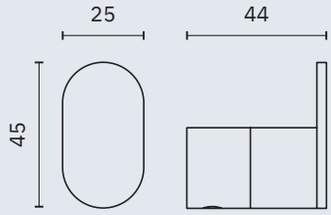

16871.N

Percha

Dimensiones
45 x 25 x 44 mm
1 3/4" x 1" x 1 3/4"

verona negro

NUEVO

- ✓ Colección de accesorios de baño realizada en acero inoxidable AISI 304
- ✓ Complementos de vidrio
- ✓ Tornillería de acero inoxidable
- ✓ Sistema de fijación roscada a pared mediante pletina

Material
Acero inoxidable AISI 304

Acabado
Negro (.N)

16875.N

Jabonera

Dimensiones
25 x 160 x 93 mm
1" x 6 1/4" x 3 5/8"

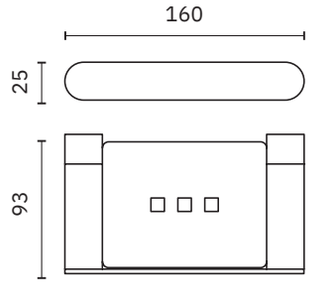

16881.N

Vaso para cepillos de dientes con soporte a pared

Dimensiones
96 x 111 x 70 mm
3 3/4" x 4 3/8" x 2 3/4"

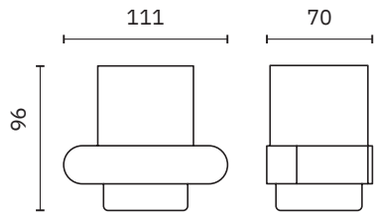

16877.N

Escobillero

Dimensiones
310 x 135 x 119 mm
1'-0 1/4" x 5 3/8" x 4 5/8"

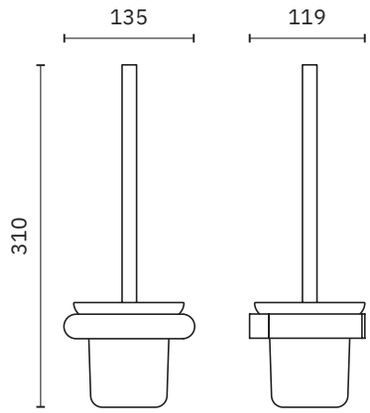

09078.N

Escobillero

Material
Acero inoxidable

Dimensiones
382 mm x ∅ 105 mm
1'-3" x ∅ 4 1/4"

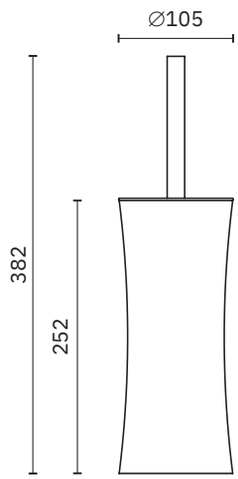

COLECCIÓN
DE BAÑO

COLECCIÓN
DE BAÑO

corinto satinado

NUEVO

- ✓ Colección de accesorios de baño realizada en acero inoxidable AISI 304
- ✓ Complementos de vidrio
- ✓ Tornillería de acero inoxidable
- ✓ Sistema de fijación roscada a pared mediante pletina

Material
Acero inoxidable AISI 304

Acabado
Satinado (.S)

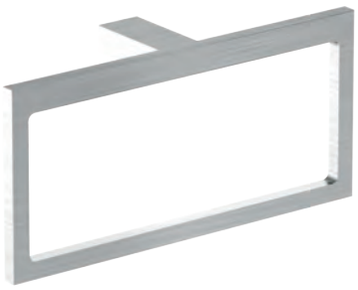

16930.S

Toallero

Dimensiones
104 x 220 x 60 mm
4 1/8" x 8 5/8" x 2 3/8"

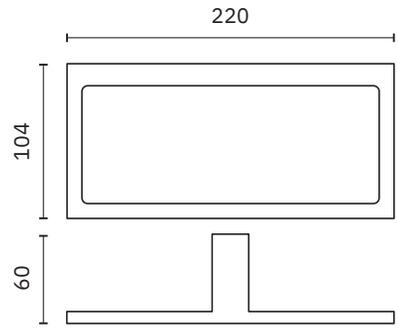

16874.S

Toallero perpendicular

Dimensiones
55 x 406 x 55 mm
2 1/8" x 1'-4" x 2 1/8"

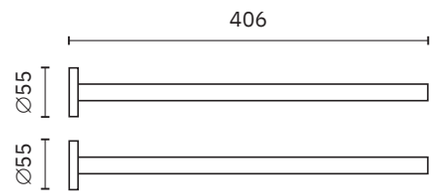

16920.60.S

Toallero

Dimensiones
15 x 626 x 60 mm
0 5/8" x 2'-0 5/8" x 2 3/8"

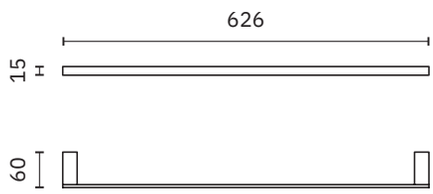

16920.40.S

Toallero

Dimensiones
15 x 426 x 60 mm
0 5/8" x 16 3/4" x 2 3/8"

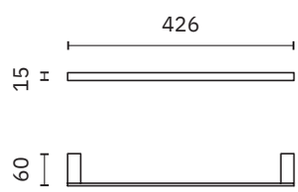

corinto satinado

NUEVO

- ✓ Colección de accesorios de baño realizada en acero inoxidable AISI 304
- ✓ Complementos de vidrio
- ✓ Tornillería de acero inoxidable
- ✓ Sistema de fijación roscada a pared mediante pletina

Material
Acero inoxidable AISI 304

Acabado
Satinado (.S)

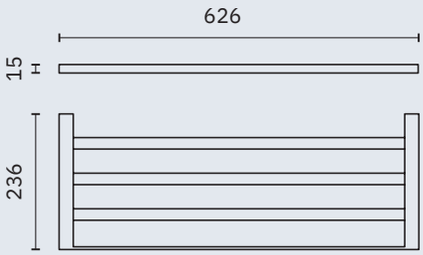

16923.S

Repisa toallero

Dimensiones
15 x 626 x 236 mm
0 5/8" x 24 5/8" x 9 1/4"

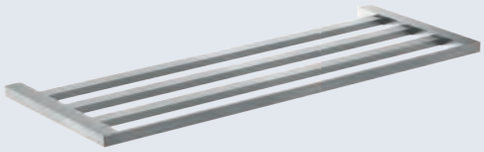

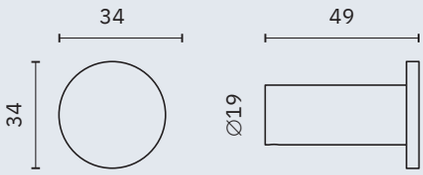

16873.S

Percha individual

Dimensiones
34 x 34 x 49 mm
1 3/8" x 1 3/8" x 1 7/8"

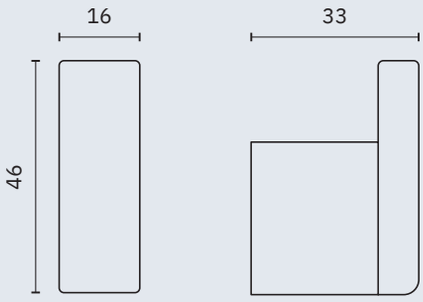

16921.S

Percha

Dimensiones
46x 16 x 33 mm
1 3/4" x 0 5/8" x 1 1/4"

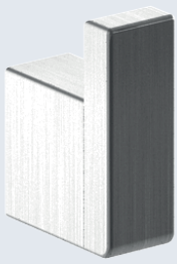

corinto satinado

NUEVO

- ✓ Colección de accesorios de baño realizada en acero inoxidable AISI 304
- ✓ Complementos de vidrio
- ✓ Tornillería de acero inoxidable
- ✓ Sistema de fijación roscada a pared mediante pletina

Material
Acero inoxidable AISI 304

Acabado
Satinado (.S)

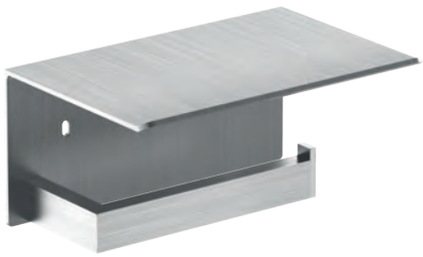

16878.S

Portarrollos de papel higiénico

Dimensiones
84 x 170 x 116 mm
3 1/4" x 6 3/4" x 4 1/2"

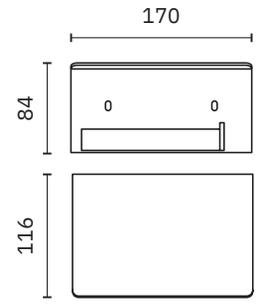

16929.S

Portarrollos reserva

Dimensiones
145 x 15 x 60 mm
5 3/4" x 0 5/8" x 2 3/8"

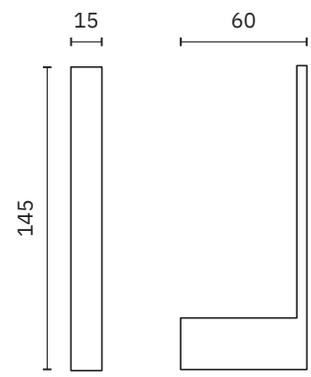

16932.S

Portarrollos

Dimensiones
15 x 161 x 60 mm
0 5/8" x 6 3/8" x 2 3/8"

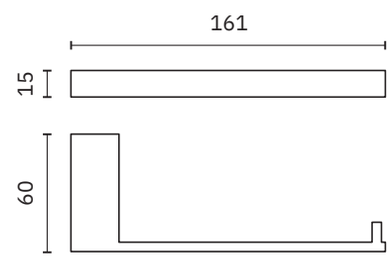

corinto satinado

NUEVO

- ✓ Colección de accesorios de baño realizada en acero inoxidable AISI 304
- ✓ Complementos de vidrio
- ✓ Tornillería de acero inoxidable
- ✓ Sistema de fijación roscada a pared mediante pletina

Material
Acero inoxidable AISI 304

Acabado
Satinado (.S)

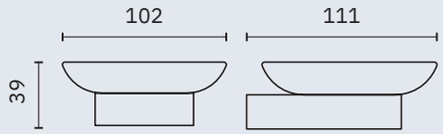

16925.S

Jabonera

Dimensiones
39 x 102 x 111 mm
1 1/2" x 4" x 4 3/8"

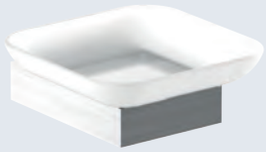

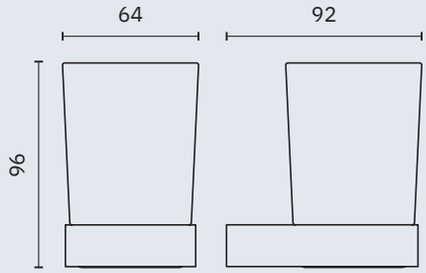

16931.S

Vaso para cepillos de dientes con soporte a pared

Dimensiones
96 x 64 x 92 mm
3 3/4" x 2 1/2" x 3 5/8"

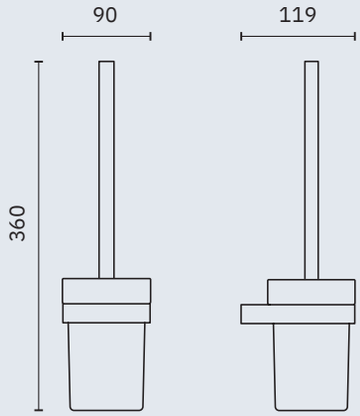

16937.S

Escobillero

Dimensiones
360 x 90 x 119 mm
1'-2 1/8" x 3 1/2" x 4 3/4"

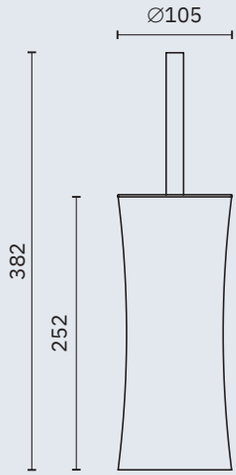

09078.S

Escobillero

Material
Acero inoxidable

Dimensiones
382 mm x ∅ 105 mm
1'-3" x ∅ 4 1/4"

corinto brillo

NUEVO

- ✓ Colección de accesorios de baño realizada en acero inoxidable AISI 304
- ✓ Complementos de vidrio
- ✓ Tornillería de acero inoxidable
- ✓ Sistema de fijación roscada a pared mediante pletina

Material
Acero inoxidable AISI 304

Acabado
Brillo (.B)

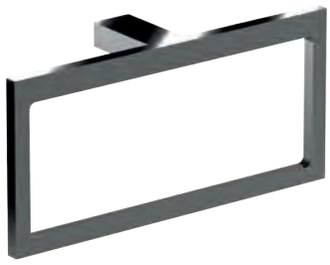

16930.B

Toallero

Dimensiones
104 x 220 x 60 mm
4 1/8" x 8 5/8" x 2 3/8"

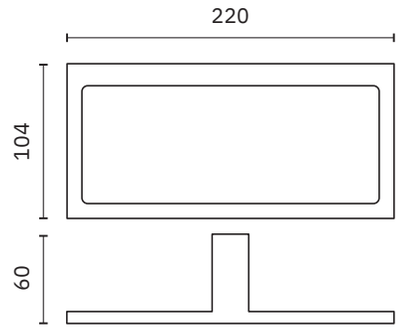

16874.B

Toallero perpendicular

Dimensiones
55 x 406 x 55 mm
2 1/8" x 1'-4" x 2 1/8"

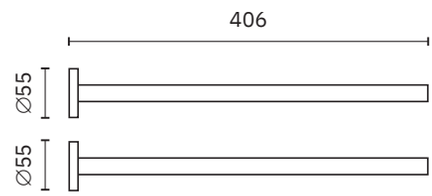

16920.60.B

Toallero

Dimensiones
15 x 626 x 60 mm
0 5/8" x 2'-0 5/8" x 2 3/8"

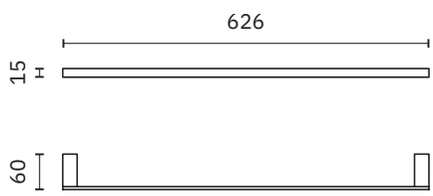

16920.40.B

Toallero

Dimensiones
15 x 426 x 60 mm
0 5/8" x 16 3/4" x 2 3/8"

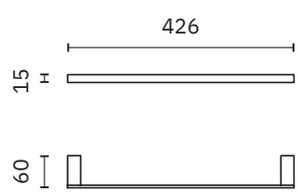

corinto brillo

NUEVO

- ✓ Colección de accesorios de baño realizada en acero inoxidable AISI 304
- ✓ Complementos de vidrio
- ✓ Tornillería de acero inoxidable
- ✓ Sistema de fijación roscada a pared mediante pletina

Material
Acero inoxidable AISI 304

Acabado
Brillo (.B)

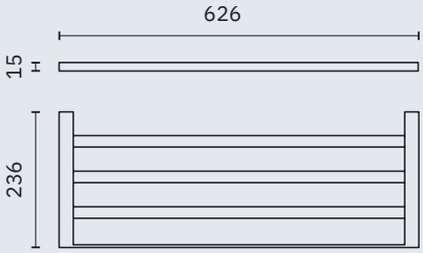

16923.B

Repisa toallero

Dimensiones
15 x 626 x 236 mm
0 5/8" x 24 5/8" x 9 1/4"

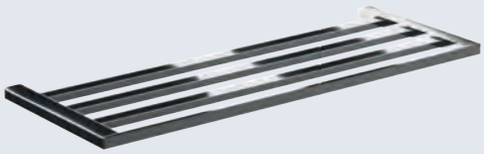

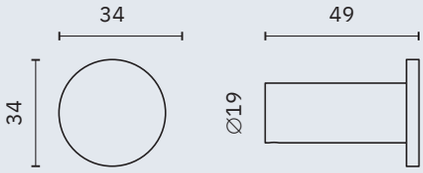

16873.B

Percha individual

Dimensiones
34 x 34 x 49 mm
1 3/8" x 1 3/8" x 1 7/8"

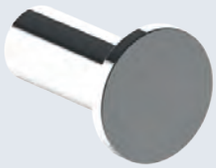

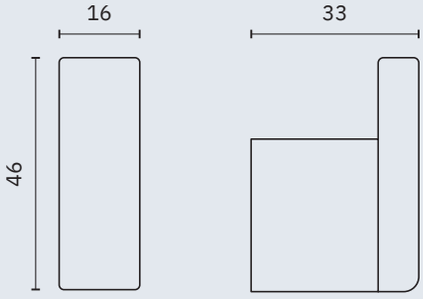

16921.B

Percha

Dimensiones
46x 16 x 33 mm
1 3/4" x 0 5/8" x 1 1/4"

corinto brillo

NUEVO

- ✓ Colección de accesorios de baño realizada en acero inoxidable AISI 304
- ✓ Complementos de vidrio
- ✓ Tornillería de acero inoxidable
- ✓ Sistema de fijación roscada a pared mediante pletina

Material
Acero inoxidable AISI 304

Acabado
Brillo (.B)

16878.B

Portarrollos de papel higiénico

Dimensiones
84 x 170 x 116 mm
3 1/4" x 6 3/4" x 4 1/2"

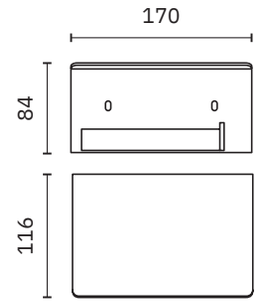

16929.B

Portarrollos reserva

Dimensiones
145 x 15 x 60 mm
5 3/4" x 0 5/8" x 2 3/8"

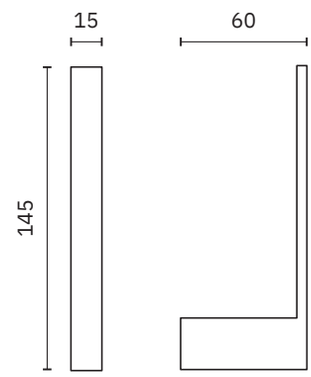

16932.B

Portarrollos

Dimensiones
15 x 161 x 60 mm
0 5/8" x 6 3/8" x 2 3/8"

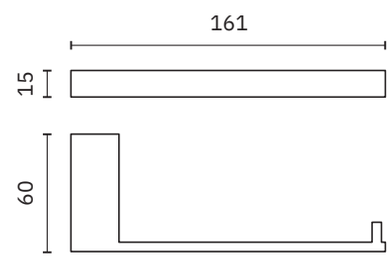

corinto brillo

NUEVO

- ✓ Colección de accesorios de baño realizada en acero inoxidable AISI 304
- ✓ Complementos de vidrio
- ✓ Tornillería de acero inoxidable
- ✓ Sistema de fijación roscada a pared mediante pletina

Material
Acero inoxidable AISI 304

Acabado
Brillo (.B)

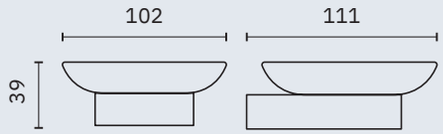

16925.B

Jabonera

Dimensiones
39 x 102 x 111 mm
1 1/2" x 4" x 4 3/8"

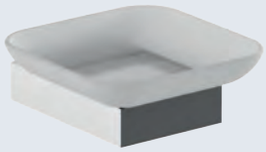

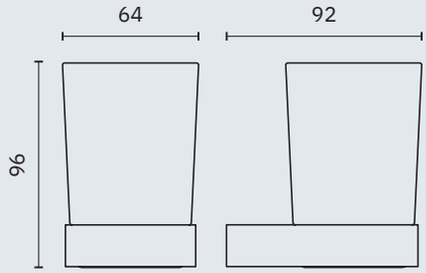

16931.B

Vaso para cepillos de dientes con soporte a pared

Dimensiones
96 x 64 x 92 mm
3 3/4" x 2 1/2" x 3 5/8"

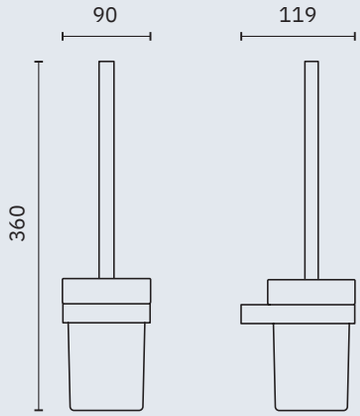

16937.B

Escobillero

Dimensiones
360 x 90 x 119 mm
1'-2 1/8" x 3 1/2" x 4 3/4"

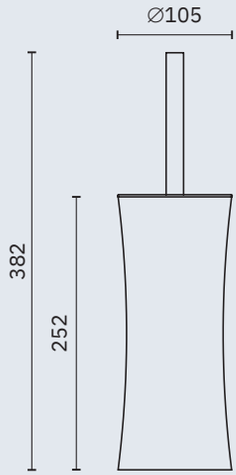

09078.B

Escobillero

Material
Acero inoxidable

Dimensiones
382 mm x ∅ 105 mm
1'-3" x ∅ 4 1/4"

corinto negro

NUEVO

- ✓ Colección de accesorios de baño realizada en acero inoxidable AISI 304
- ✓ Complementos de vidrio
- ✓ Tornillería de acero inoxidable
- ✓ Sistema de fijación roscada a pared mediante pletina

Material
Acero inoxidable AISI 304

Acabado
Negro (.N)

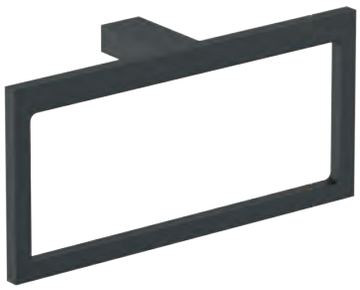

16930.N

Toallero

Dimensiones
104 x 220 x 60 mm
4 1/8" x 8 5/8" x 2 3/8"

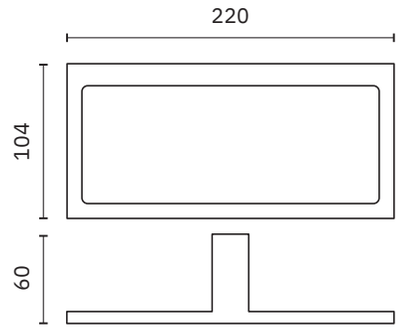

16874.N

Toallero perpendicular

Dimensiones
55 x 406 x 55 mm
2 1/8" x 1'-4" x 2 1/8"

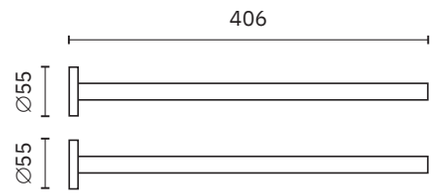

16920.60.N

Toallero

Dimensiones
15 x 626 x 60 mm
0 5/8" x 2'-0 5/8" x 2 3/8"

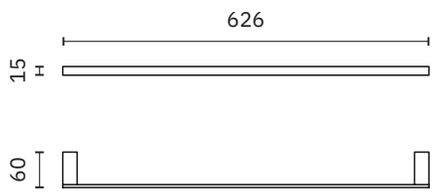

16920.40.N

Toallero

Dimensiones
15 x 426 x 60 mm
0 5/8" x 16 3/4" x 2 3/8"

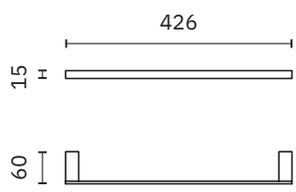

corinto negro

NUEVO

- ✓ Colección de accesorios de baño realizada en acero inoxidable AISI 304
- ✓ Complementos de vidrio
- ✓ Tornillería de acero inoxidable
- ✓ Sistema de fijación roscada a pared mediante pletina

Material
Acero inoxidable AISI 304

Acabado
Negro (.N)

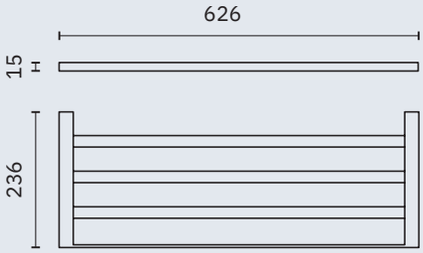

16923.N

Repisa toallero

Dimensiones
15 x 626 x 236 mm
0 5/8" x 24 5/8" x 9 1/4"

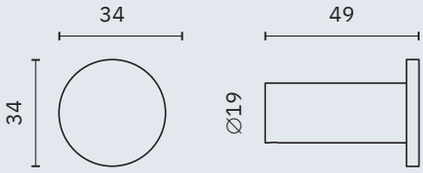

16873.N

Percha individual

Dimensiones
34 x 34 x 49 mm
1 3/8" x 1 3/8" x 1 7/8"

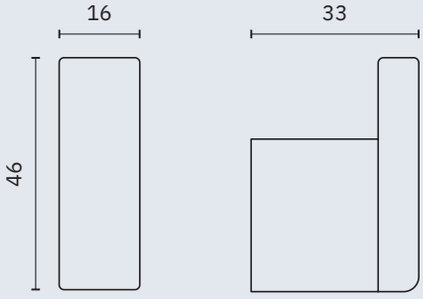

16921.N

Percha

Dimensiones
46x 16 x 33 mm
1 3/4" x 0 5/8" x 1 1/4"

corinto negro

NUEVO

- ✓ Colección de accesorios de baño realizada en acero inoxidable AISI 304
- ✓ Complementos de vidrio
- ✓ Tornillería de acero inoxidable
- ✓ Sistema de fijación roscada a pared mediante pletina

Material
Acero inoxidable AISI 304

Acabado
Negro (.N)

16878.N

Portarrollos de papel higiénico

Dimensiones
84 x 170 x 116 mm
3 1/4" x 6 3/4" x 4 1/2"

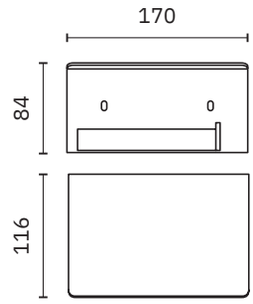

16929.N

Portarrollos reserva

Dimensiones
145 x 15 x 60 mm
5 3/4" x 0 5/8" x 2 3/8"

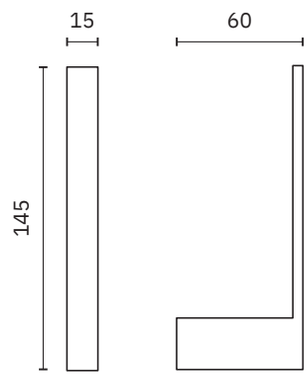

16932.N

Portarrollos

Dimensiones
15 x 161 x 60 mm
0 5/8" x 6 3/8" x 2 3/8"

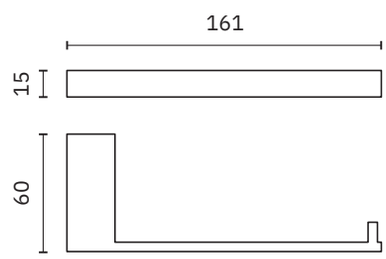

corinto negro

NUEVO

- ✓ Colección de accesorios de baño realizada en acero inoxidable AISI 304
- ✓ Complementos de vidrio
- ✓ Tornillería de acero inoxidable
- ✓ Sistema de fijación roscada a pared mediante pletina

Material
Acero inoxidable AISI 304

Acabado
Negro (.N)

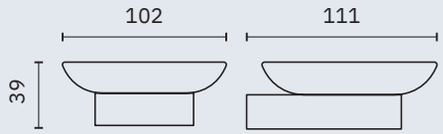

16925.N

Jabonera

Dimensiones
39 x 102 x 111 mm
1 1/2" x 4" x 4 3/8"

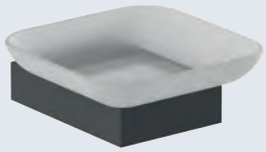

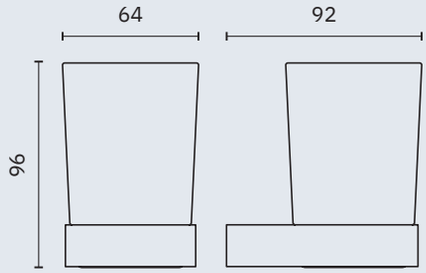

16931.N

Vaso para cepillos de dientes con soporte a pared

Dimensiones
96 x 64 x 92 mm
3 3/4" x 2 1/2" x 3 5/8"

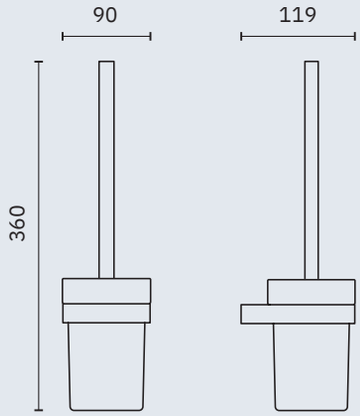

16937.N

Escobillero

Dimensiones
360 x 90 x 119 mm
1'-2 1/8" x 3 1/2" x 4 3/4"

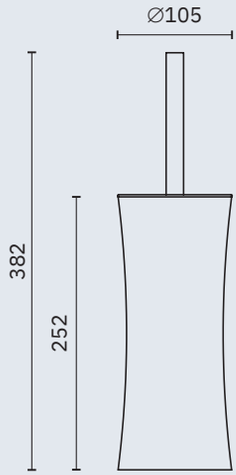

09078.N

Escobillero

Material
Acero inoxidable

Dimensiones
382 mm x ∅ 105 mm
1'-3" x ∅ 4 1/4"

roma

- ✓ Colección de accesorios de baño realizada en acero inoxidable AISI 304
- ✓ Complementos de vidrio
- ✓ Tornillería de acero inoxidable
- ✓ Sistema de fijación roscada a pared mediante pletina

Material
Acero inoxidable AISI 304

Acabado
Satinado (.S)

16827.S

Aro toallero

Dimensiones
187 x 180 x 56 mm
7 3/8" x 7 1/8" x 2 1/4"
∅ tubo aro 12 mm

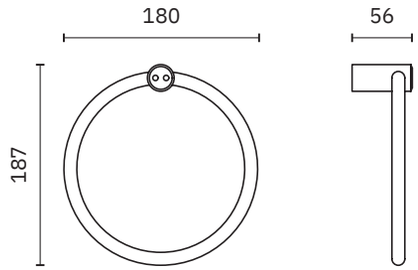

NUEVO

16874.S

Toallero perpendicular

Dimensiones
55 x 406 x 55 mm
2 1/8" x 1'-4" x 2 1/8"

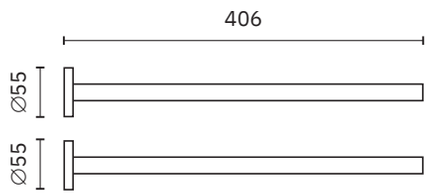

16820.60.S

Toallero

Dimensiones
22 x 600 x 70 mm
7/8" x 1'-11 5/8 x 2 3/4"
∅ 10 mm

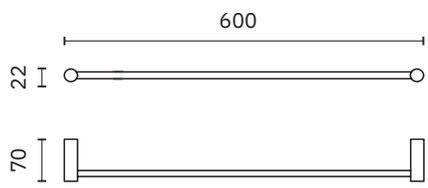

NUEVO

16820.40.S

Toallero

Dimensiones
22 x 400 x 70 mm
7/8" x 1'-3 3/4 x 2 3/4"
∅ 10 mm

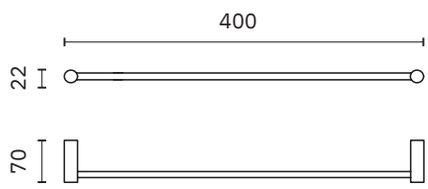

roma

- ✓ Colección de accesorios de baño realizada en acero inoxidable AISI 304
- ✓ Complementos de vidrio
- ✓ Tornillería de acero inoxidable
- ✓ Sistema de fijación roscada a pared mediante pletina

Material
Acero inoxidable AISI 304

Acabado
Satinado (.S)

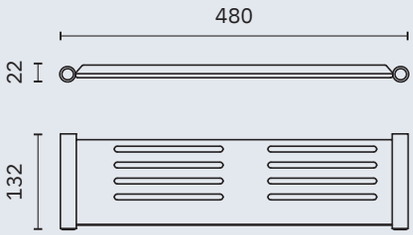

16824.S

Repisa de utilidad

Dimensiones
22 x 480 x 132 mm
7/8" x 1'-6 7/8" x 5 1/4"

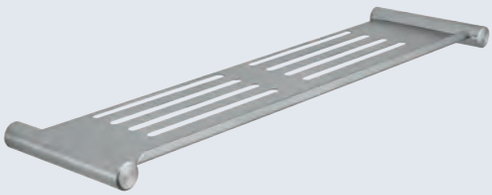

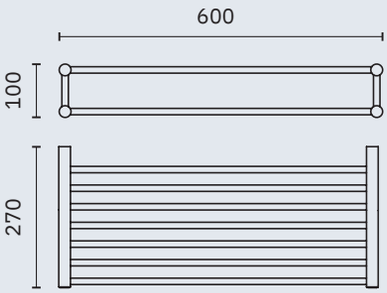

16822.S

Repisa toallero con doble barra inferior

Dimensiones
100 x 600 x 270 mm
3 7/8" x 23 5/8 x 10 5/8"

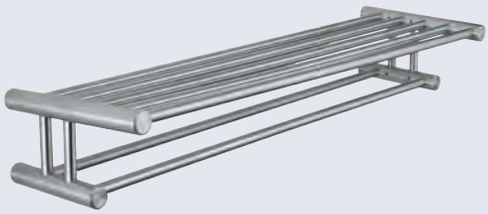

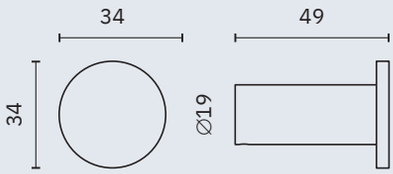

16873.S

Percha

Dimensiones
34 x 34 x 49 mm
1 3/8" x 1 3/8" x 1 7/8"

NUEVO

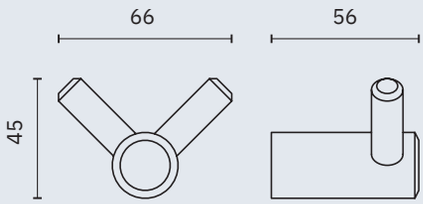

16821.S

Percha doble

Dimensiones
45 x 66 x 56 mm
1 3/4" x 2 5/8" x 2 1/4"

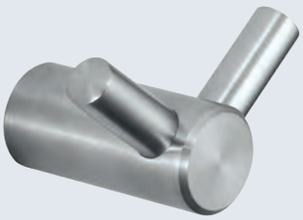

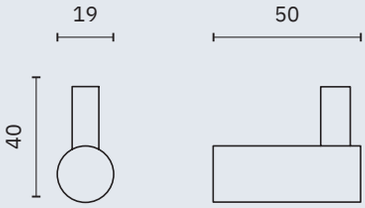

16828.S

Percha

Dimensiones
40 x 19 x 50 mm
1 5/8" x 0 3/4" x 2"

NUEVO

COLECCIÓN DE BAÑO

roma

- ✓ Colección de accesorios de baño realizada en acero inoxidable AISI 304
- ✓ Complementos de vidrio
- ✓ Tornillería de acero inoxidable
- ✓ Sistema de fijación roscada a pared mediante pletina

Material
Acero inoxidable AISI 304

Acabado
Satinado (.S)

NUEVO

16829.S

Portarrollos de papel higiénico

Dimensiones
26 x 26 x 114 mm
1" x 1" x 4 1/2"

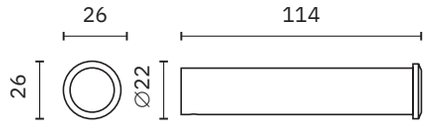

NUEVO

16876.S

Portarrollos de papel higiénico

Dimensiones
84 x 170 x 116 mm
3 1/4" x 6 3/4" x 4 1/2"

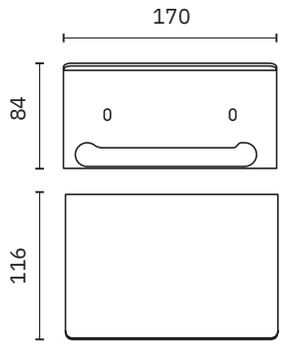

16826.S

Portarrollos de papel higiénico

Dimensiones
115 x 138 x 76 mm
4 1/2" x 5 3/8" x 3"

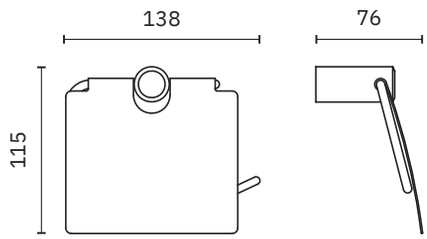

16804.S

Portarrollos de papel higiénico doble

Dimensiones
90 x 260 x 76 mm
3 1/3" x 10 1/4" x 3"

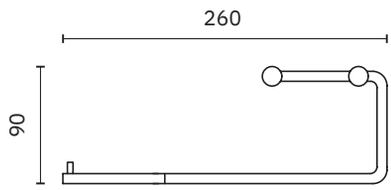

roma

- ✓ Colección de accesorios de baño realizada en acero inoxidable AISI 304
- ✓ Complementos de vidrio
- ✓ Tornillería de acero inoxidable
- ✓ Sistema de fijación roscada a pared mediante pletina

Material
Acero inoxidable AISI 304

Acabado
Satinado (.S)

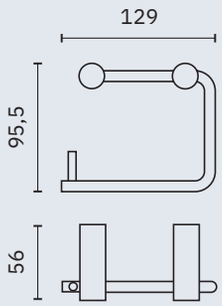

16805.S

Portarrollos de papel higiénico

Dimensiones
95,5 x 129 x 56 mm
3 3/4" x 5 1/8" x 2 1/4"

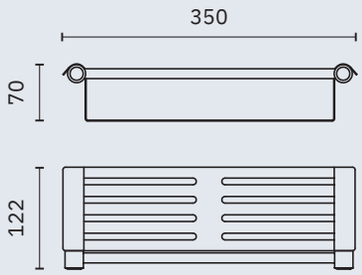

16823.S

Jabonera

Dimensiones
70 x 350 x 122 mm
2 3/4 x 1'-1 3/4" x 4 3/4"

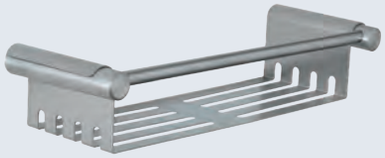

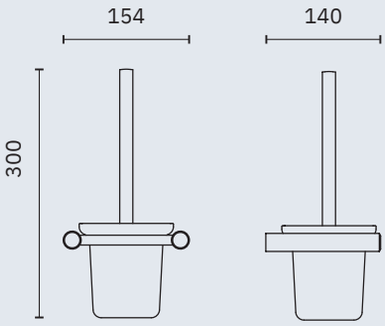

16825.S

Escobillero

Dimensiones
300 x 154 x 140 mm
11 3/4" x 6 1/8" x 5 1/2"

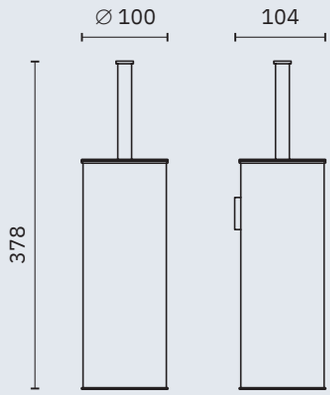

09059.S

Escobillero con soporte a pared

Material
Acero inoxidable

Dimensiones
378 x 100 x 104 mm
1'-2 7/8" x 3 7/8" x 4 1/8"

BERRIES
WITE FOREST

barcelona

- ✓ Colección de accesorios de baño realizada en acero inoxidable AISI 304
- ✓ Complementos de vidrio
- ✓ Tornillería de acero inoxidable
- ✓ Sistema de fijación roscada a pared mediante pletina

Material
Acero inoxidable AISI 304

Acabado
Brillo (.B)

16905.B

OTROS COLORES

Toallero

Dimensiones
180 x 184 x 70 mm Tubo 10 x 10 mm
7 1/8" x 7 1/4" x 2/3"

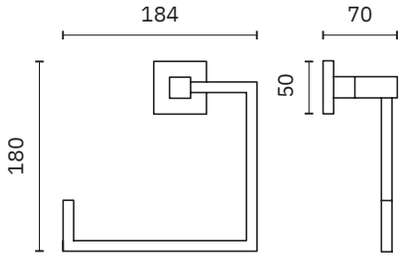

16901.B

OTROS COLORES

Toallero

Dimensiones
50 x 680 x 70 mm Tubo 10 x 10 mm
2" x 2' 2 3/4" x 2 3/4"

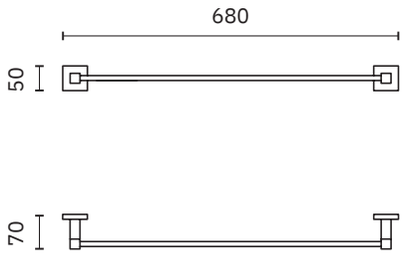

16902.B

OTROS COLORES

Toallero doble

Dimensiones
50 x 680 x 140 mm Tubo 10 x 10 mm
2" x 2'-2 3/4" x 5 1/2"

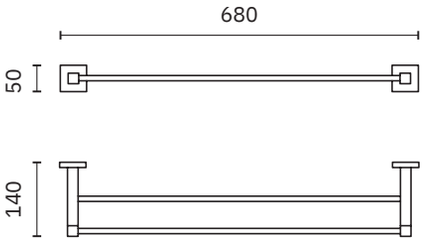

16916.B

OTROS COLORES

Repisa toallero con barra inferior

Dimensiones
105 x 630 x 235 mm.
4 1/8" x 2-0 7/8" x 9 1/4"

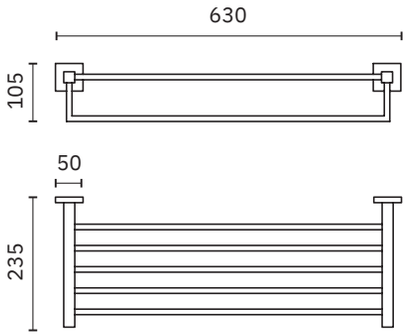

barcelona

- ✓ Colección de accesorios de baño realizada en acero inoxidable AISI 304
- ✓ Complementos de vidrio
- ✓ Tornillería de acero inoxidable
- ✓ Sistema de fijación roscada a pared mediante pletina

Material
Acero inoxidable AISI 304

Acabado
Brillo (.B)

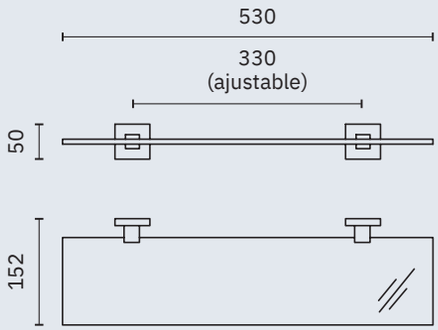

16910.B

OTROS COLORES

Repisa de vidrio

Dimensiones
50 x 530 x 152 mm
2" x 1'-8 7/8" x 6"

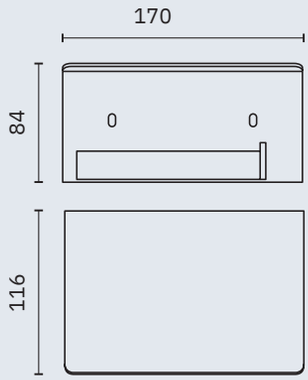

16878.B

OTROS COLORES

Portarrollos de papel higiénico

Dimensiones
84 x 170 x 116 mm
3 1/4" x 6 3/4" x 4 1/2"

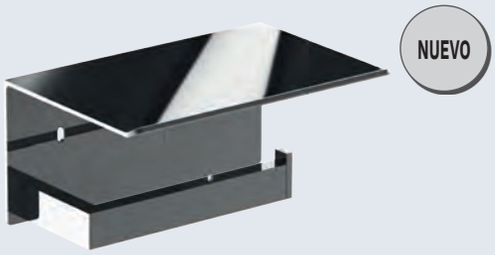

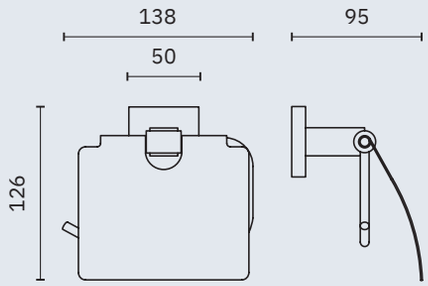

16917.B

OTROS COLORES

Portarrollos de papel higiénico

Dimensiones
126 x 138 x 95 mm
5" x 5 3/8" x 3 3/4"

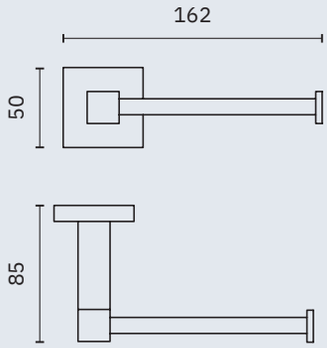

16900.B

OTROS COLORES

Portarrollos de papel higiénico

Dimensiones
50 x 162 x 85 mm
2" x 6 3/8 x 3 3/8"

barcelona

- ✓ Colección de accesorios de baño realizada en acero inoxidable AISI 304
- ✓ Complementos de vidrio
- ✓ Tornillería de acero inoxidable
- ✓ Sistema de fijación roscada a pared mediante pletina

Material
Acero inoxidable AISI 304

Acabado
Brillo (.B)

16906.B

OTROS COLORES

Percha

Dimensiones
60 x 50 x 70 mm. 2 3/8" x 2" x 2 3/4"

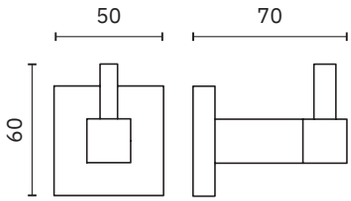

16907.B

OTROS COLORES

Percha doble

Dimensiones
50 x 90 x 70 mm. 2" x 3 1/2" x 2 3/4"

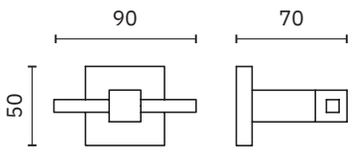

16911.B

OTROS COLORES

Jabonera

Dimensiones
53 x 155 x 120 mm. 2 1/8" x 6 1/8" x 4 7/8"

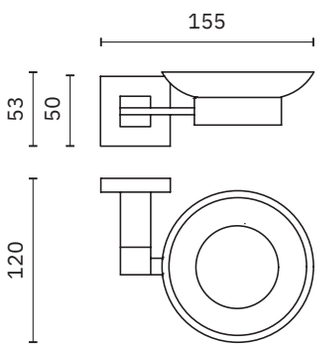

16912.B

OTROS COLORES

Jabonera

Dimensiones
50 x 125 x 115 mm. 2" x 4 7/8" x 4 1/2"

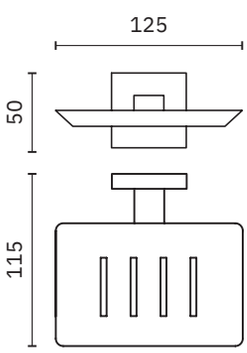

barcelona

- ✓ Colección de accesorios de baño realizada en acero inoxidable AISI 304
- ✓ Complementos de vidrio
- ✓ Tornillería de acero inoxidable
- ✓ Sistema de fijación roscada a pared mediante pletina

Material
Acero inoxidable AISI 304

Acabado
Brillo (.B)

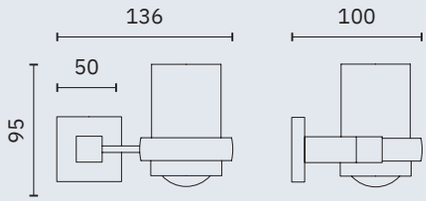

16913.B

OTROS COLORES

Vaso para cepillos de dientes con soporte a pared

Dimensiones
95 x 136 x 100 mm
3 3/4" x 5 3/8" x 3 7/8"

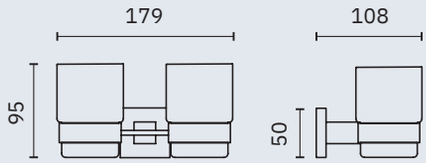

16914.B

OTROS COLORES

Vaso doble para cepillos de dientes con soporte a pared

Dimensiones
95 x 179 x 108 mm
3 3/4" x 7" x 4 1/4"

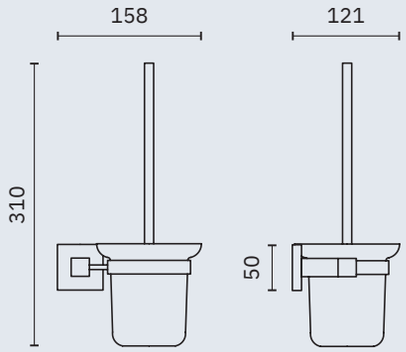

16915.B

OTROS COLORES

Escobillero

Dimensiones
310 x 158 x 121 mm
1'-0 1/4" x 6 1/4" x 4 3/4"

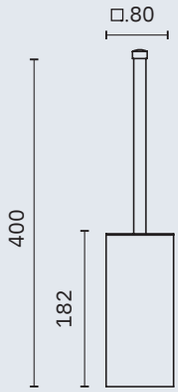

09075.B

OTROS COLORES

Escobillero con soporte a pared

Dimensiones
400 x 80 x 80 mm
1'-3 3/4" x 3 1/8" x 3 1/8"

niza satinado

- ✓ Colección de accesorios de baño realizada en acero inoxidable AISI 304
- ✓ Complementos de vidrio
- ✓ Tornillería de acero inoxidable
- ✓ Sistema de fijación roscada a pared mediante pletina

Material
Acero inoxidable AISI 304

Acabado
Satinado (.S)

16860.S

Aro toallero

Dimensiones
190 x 170 x 50 mm
7 1/2" x 6 3/4" x 2"
Tubo ∅ 10 mm

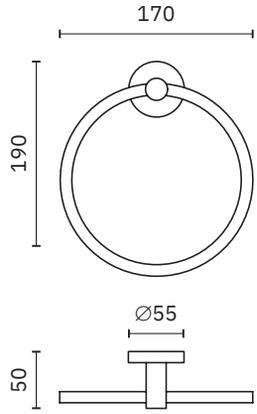

NUEVO

16874.S

Toallero perpendicular

Dimensiones
55 x 406 x 55 mm
2 1/8" x 1'-4" x 2 1/8"

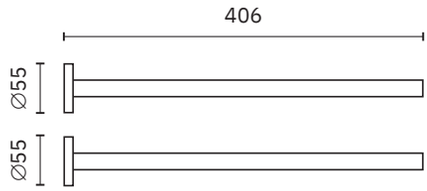

16850.60.S

Toallero

Dimensiones
55 x 650 x 65 mm
2 1/8" x 2'-1 5/8" x 2 1/2"
Tubo ∅ 20 mm

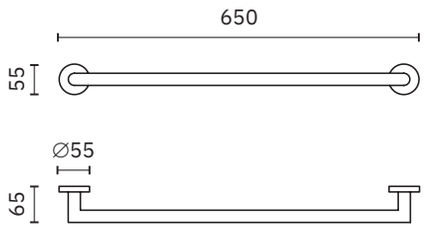

NUEVO

16850.40.S

Toallero

Dimensiones
55 x 400 x 65 mm
2 1/8" x 1'-3 3/4" x 2 1/2"
Tubo ∅ 20 mm

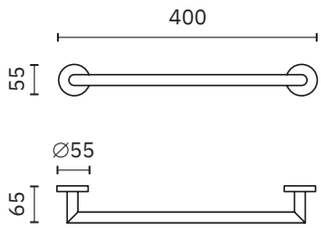

niza satinado

- ✓ Colección de accesorios de baño realizada en acero inoxidable AISI 304
- ✓ Complementos de vidrio
- ✓ Tornillería de acero inoxidable
- ✓ Sistema de fijación roscada a pared mediante pletina

Material
Acero inoxidable AISI 304

Acabado
Satinado (.S)

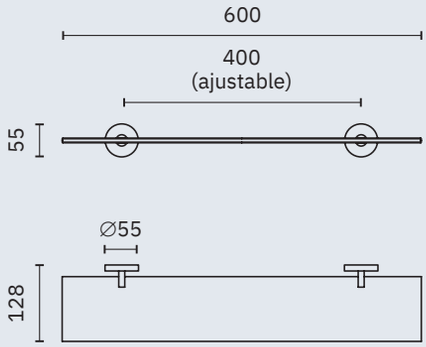

16856.S

Repisa de vidrio

Dimensiones
55 x 600 x 128 mm
2 1/8" x 1'-11 5/8" x 5"

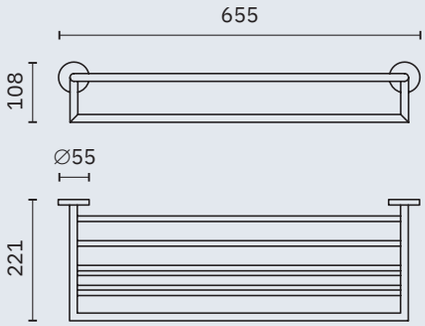

16853.S

Repisa toallero con barra inferior

Dimensiones
108 x 655 x 221 mm
4 1/4" x 2'-1 3/4" x 8 3/4"

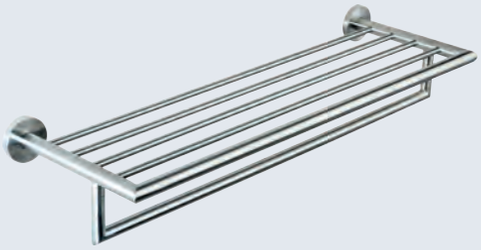

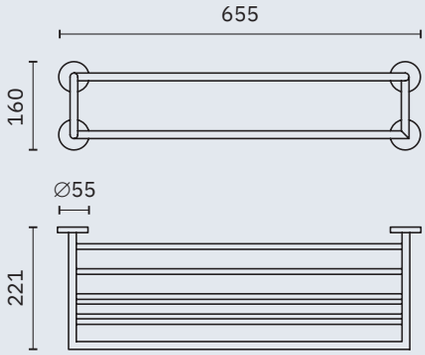

16854.S

Repisa toallero con barra inferior y cuatro puntos de apoyo en pared

Dimensiones
160 x 655 x 221 mm
6 1/4" x 2'-1 3/4" x 8 3/4"

niza satinado

- ✓ Colección de accesorios de baño realizada en acero inoxidable AISI 304
- ✓ Complementos de vidrio
- ✓ Tornillería de acero inoxidable
- ✓ Sistema de fijación roscada a pared mediante pletina

Material
Acero inoxidable AISI 304

Acabado
Satinado (.S)

NUEVO

16873.S

Percha

Dimensiones
34 x 34 x 49 mm
1 3/8" x 1 3/8" x 1 7/8"

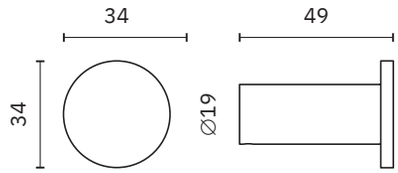

NUEVO

16849.S

Percha

Dimensiones
55 x 55 x 50 mm
2 1/8" x 2 1/8" x 2"

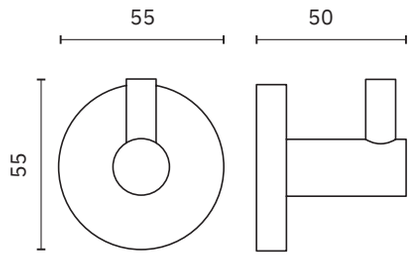

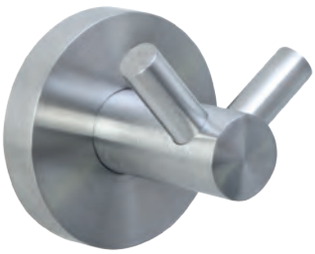

16852.S

Percha doble

Dimensiones
55 x 55 x 45 mm
2 1/8" x 2 1/8" x 1 3/4"

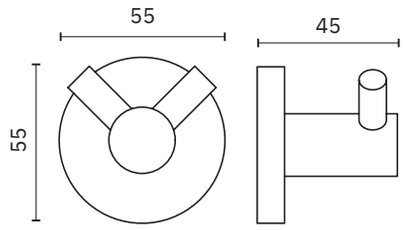

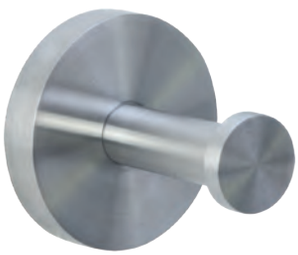

16851.S

Percha

Dimensiones
55 x 55 x 60 mm
2 1/8" x 2 1/8" x 2 3/8"

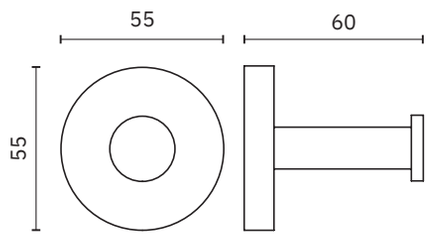

niza satinado

- ✓ Colección de accesorios de baño realizada en acero inoxidable AISI 304
- ✓ Complementos de vidrio
- ✓ Tornillería de acero inoxidable
- ✓ Sistema de fijación roscada a pared mediante pletina

Material
Acero inoxidable AISI 304

Acabado
Satinado (.S)

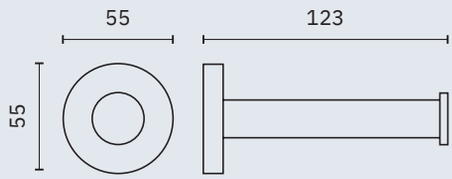

16862.S

Portarrollos de papel higiénico

Dimensiones
55 x 55 x 123 mm
2 1/8" x 2 1/8" x 4 3/8"

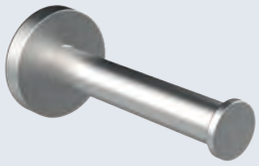

NUEVO

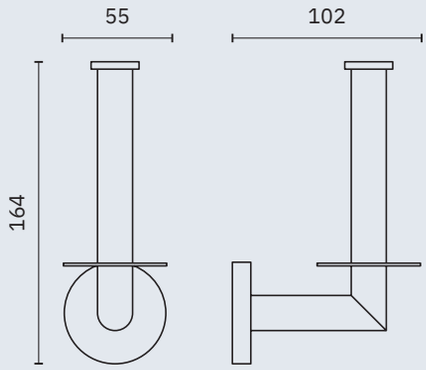

16869.S

Portarrollos reserva

Dimensiones
164 x 55 x 102 mm
6 1/2" x 2 1/8" x 4"

NUEVO

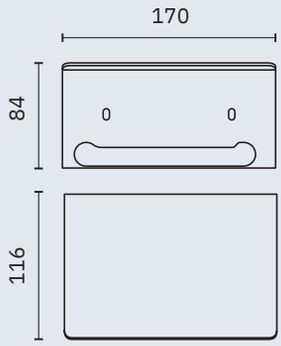

16876.S

Portarrollos de papel higiénico

Dimensiones
84 x 170 x 116 mm
3 1/4" x 6 3/4" x 4 1/2"

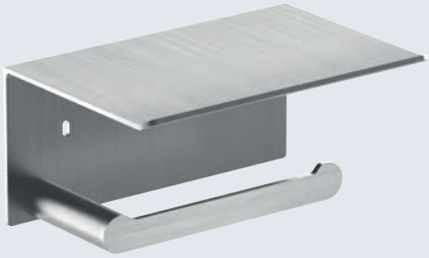

NUEVO

niza satinado

- ✓ Colección de accesorios de baño realizada en acero inoxidable AISI 304
- ✓ Complementos de vidrio
- ✓ Tornillería de acero inoxidable
- ✓ Sistema de fijación roscada a pared mediante pletina

Material
Acero inoxidable AISI 304

Acabado
Satinado (.S)

16858.S

Portarrollos de papel higiénico

Dimensiones
133 x 138 x 65 mm
5 1/4" x 5 3/8 x 2 5/8"

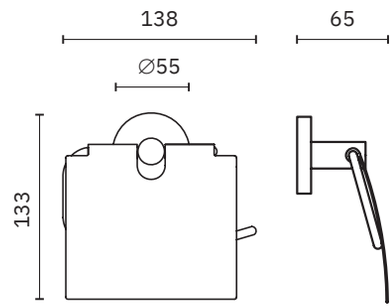

16859.S

Portarrollos de papel higiénico

Dimensiones
55 x 178 x 65 mm
2 1/8" x 7" x 2 1/2"

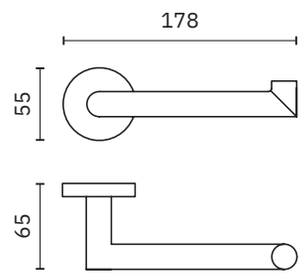

16855.S

Jabonera

Dimensiones
55 x 125 x 111 mm
2 1/8" x 4 7/8" x 4 3/8"

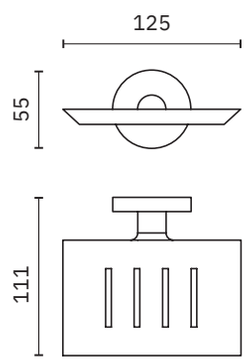

niza satinado

- ✓ Colección de accesorios de baño realizada en acero inoxidable AISI 304
- ✓ Complementos de vidrio
- ✓ Tornillería de acero inoxidable
- ✓ Sistema de fijación roscada a pared mediante pletina

Material
Acero inoxidable AISI 304

Acabado
Satinado (.S)

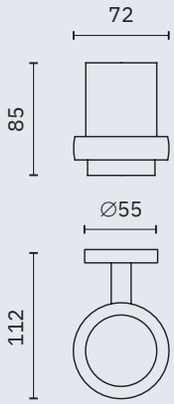

16861.S

Vaso para cepillos de dientes con soporte a pared

Dimensiones
85 x 72 x 112 mm
3 3/8" x 2 7/8" x 4 3/8"

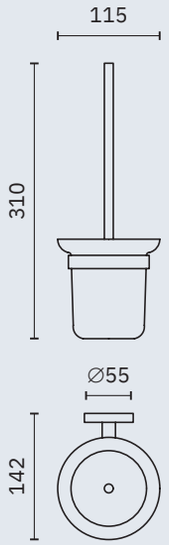

16857.S

Escobillero

Dimensiones
310 x 115 x 142 mm
1'-0 1/4" x 4 1/2" x 5 5/8"

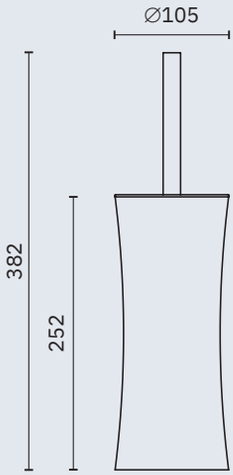

09078.S

Escobillero

Material
Acero inoxidable

Dimensiones
382 mm x ∅ 105 mm
1'-3" x ∅ 4 1/4"

NUEVO

COLECCIÓN DE BAÑO

niza brillo

- ✓ Colección de accesorios de baño realizada en acero inoxidable AISI 304
- ✓ Complementos de vidrio
- ✓ Tornillería de acero inoxidable
- ✓ Sistema de fijación roscada a pared mediante pletina

Material
Acero inoxidable AISI 304

Acabado
Brillo (.B)

16860.B

Aro toallero

Dimensiones
190 x 170 x 50 mm
7 1/2" x 6 3/4" x 2"
Tubo ∅ 10 mm

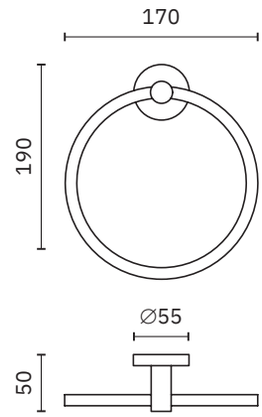

NUEVO

16874.B

Toallero perpendicular

Dimensiones
55 x 406 x 55 mm
2 1/8" x 1'-4" x 2 1/8"

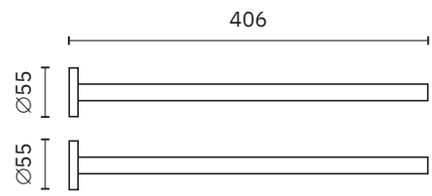

16850.60.B

Toallero

Dimensiones
55 x 650 x 65 mm
2 1/8" x 2'-1 5/8" x 2 1/2"
Tubo ∅ 20 mm

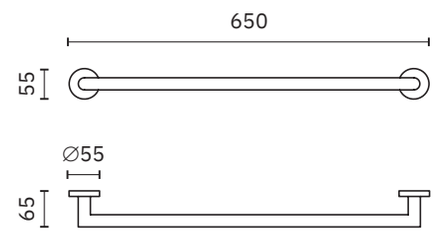

NUEVO

16850.40.B

Toallero

Dimensiones
55 x 400 x 65 mm
2 1/8" x 1'-3 3/4" x 2 1/2"
Tubo ∅ 20 mm

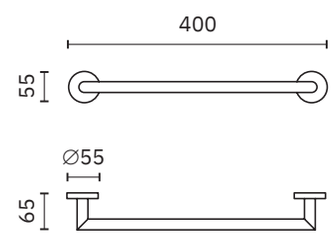

niza brillo

- ✓ Colección de accesorios de baño realizada en acero inoxidable AISI 304
- ✓ Complementos de vidrio
- ✓ Tornillería de acero inoxidable
- ✓ Sistema de fijación roscada a pared mediante pletina

Material
Acero inoxidable AISI 304

Acabado
Brillo (.B)

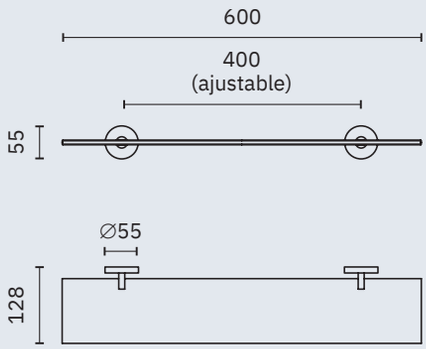

16856.B

Repisa de vidrio

Dimensiones
55 x 600 x 128 mm
2 1/8" x 1'-11 5/8" x 5"

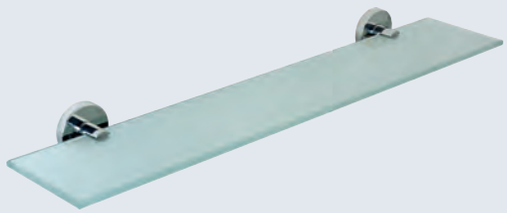

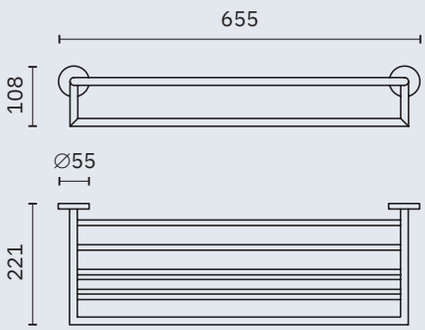

16853.B

Repisa toallero con barra inferior

Dimensiones
108 x 655 x 221 mm
4 1/4" x 2'-1 3/4" x 8 3/4"

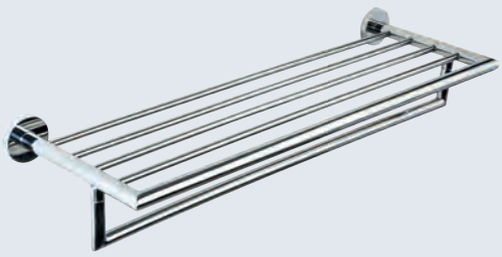

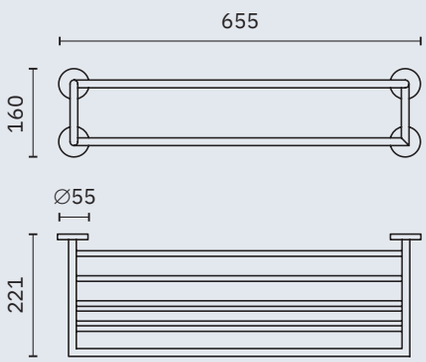

16854.B

Repisa toallero con barra inferior y cuatro puntos de apoyo en pared

Dimensiones
160 x 655 x 221 mm
6 1/4" x 2'-1 3/4" x 8 3/4"

niza brillo

- ✓ Colección de accesorios de baño realizada en acero inoxidable AISI 304
- ✓ Complementos de vidrio
- ✓ Tornillería de acero inoxidable
- ✓ Sistema de fijación roscada a pared mediante pletina

Material
Acero inoxidable AISI 304

Acabado
Brillo (.B)

NUEVO

16873.B

Percha individual

Dimensiones
34 x 34 x 49 mm
1 3/8" x 1 3/8" x 1 7/8"

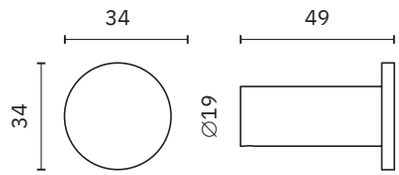

NUEVO

16849.B

Percha

Dimensiones
55 x 55 x 50 mm
2 1/8" x 2 1/8" x 2"

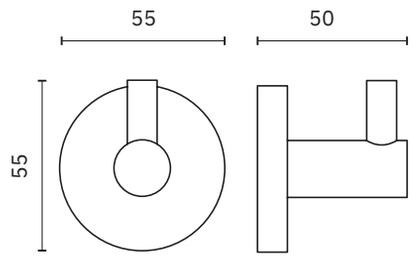

16852.B

Percha doble

Dimensiones
55 x 55 x 45 mm
2 1/8" x 2 1/8" x 1 3/4"

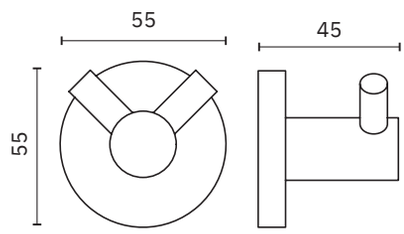

16851.B

Percha

Dimensiones
55 x 55 x 60 mm
2 1/8" x 2 1/8" x 2 3/8"

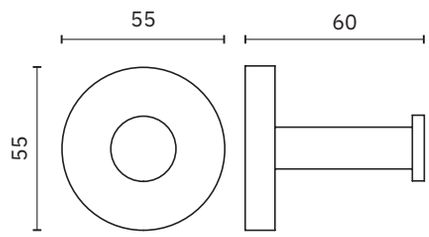

niza brillo

- ✓ Colección de accesorios de baño realizada en acero inoxidable AISI 304
- ✓ Complementos de vidrio
- ✓ Tornillería de acero inoxidable
- ✓ Sistema de fijación roscada a pared mediante pletina

Material
Acero inoxidable AISI 304

Acabado
Brillo (.B)

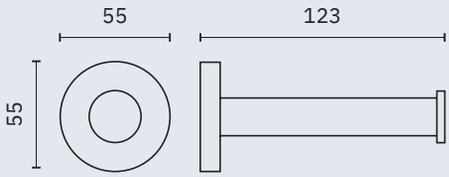

16862.B

Portarrollos de papel higiénico

Dimensiones
55 x 55 x 123 mm
2 1/8" x 2 1/8" x 4 3/8"

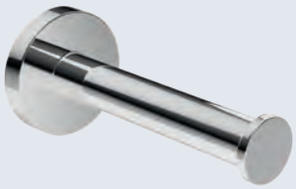

NUEVO

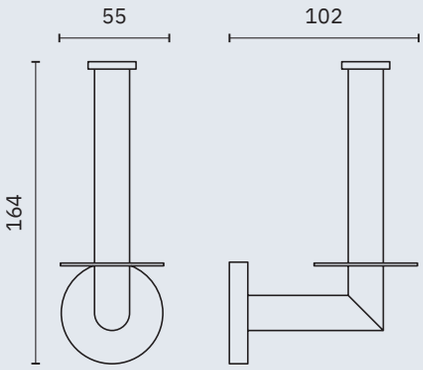

16869.B

Portarrollos reserva

Dimensiones
164 x 55 x 102 mm
6 1/2" x 2 1/8" x 4"

NUEVO

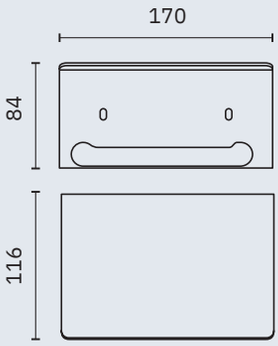

16876.B

Portarrollos de papel higiénico

Dimensiones
84 x 170 x 116 mm
3 1/4" x 6 3/4" x 4 1/2"

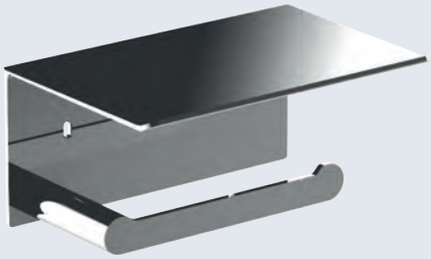

NUEVO

COLECCIÓN DE BAÑO

niza brillo

- ✓ Colección de accesorios de baño realizada en acero inoxidable AISI 304
- ✓ Complementos de vidrio
- ✓ Tornillería de acero inoxidable
- ✓ Sistema de fijación roscada a pared mediante pletina

Material
Acero inoxidable AISI 304

Acabado
Brillo (.B)

16858.B

Portarrollos de papel higiénico

Dimensiones
133 x 138 x 65 mm
5 1/4" x 5 3/8 x 2 5/8"

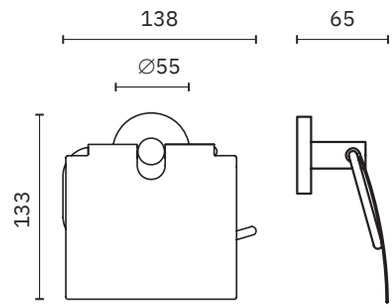

16859.B

Portarrollos de papel higiénico

Dimensiones
55 x 178 x 65 mm
2 1/8" x 7" x 2 1/2"

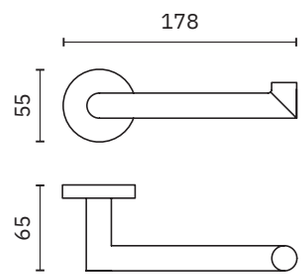

16855.B

Jabonera

Dimensiones
55 x 125 x 111 mm
2 1/8" x 4 7/8" x 4 3/8"

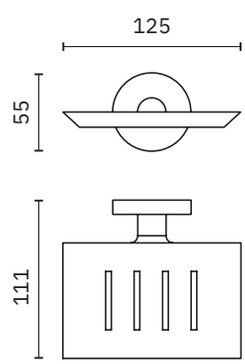

niza brillo

- ✓ Colección de accesorios de baño realizada en acero inoxidable AISI 304
- ✓ Complementos de vidrio
- ✓ Tornillería de acero inoxidable
- ✓ Sistema de fijación roscada a pared mediante pletina

Material
Acero inoxidable AISI 304

Acabado
Brillo (.B)

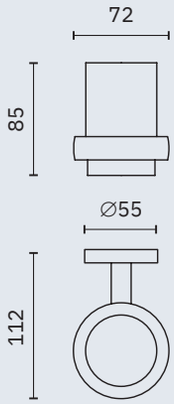

16861.B

Vaso para cepillos de dientes con soporte a pared

Dimensiones
85 x 72 x 112 mm
3 3/8" x 2 7/8" x 4 3/8"

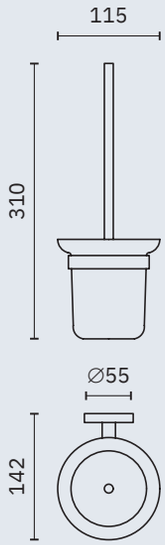

16857.B

Escobillero

Dimensiones
310 x 115 x 142 mm
1'-0 1/4" x 4 1/2" x 5 5/8"

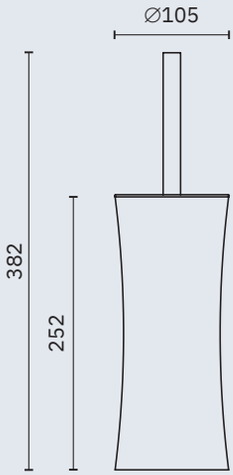

09078.B

Escobillero

Material
Acero inoxidable

Dimensiones
382 mm x ∅ 105 mm
1'-3" x ∅ 4 1/4"

NUEVO

COLECCIÓN DE BAÑO

niza negro

- ✓ Colección de accesorios de baño realizada en acero inoxidable AISI 304
- ✓ Complementos de vidrio
- ✓ Tornillería de acero inoxidable
- ✓ Sistema de fijación roscada a pared mediante pletina

Material
Acero inoxidable AISI 304

Acabado
Negro (.N)

16860.N

OTROS COLORES

Aro toallero

Dimensiones
190 x 170 x 50 mm
7 1/2" x 6 3/4" x 2"

Tubo ∅ 10 mm

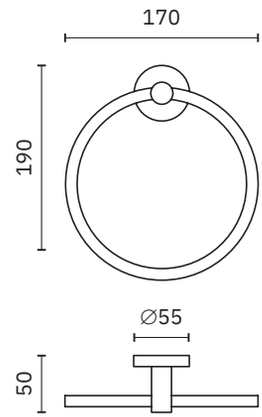

NUEVO

16874.N

OTROS COLORES

Toallero perpendicular

Dimensiones
55 x 406 x 55 mm
2 1/8" x 1'-4" x 2 1/8"

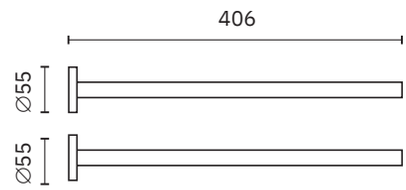

16850.60.N

OTROS COLORES

Toallero

Dimensiones
55 x 650 x 65 mm
2 1/8" x 2'-1 5/8" x 2 1/2"

Tubo ∅ 20 mm

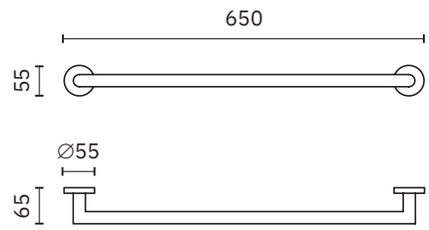

NUEVO

16850.40.N

OTROS COLORES

Toallero

Dimensiones
55 x 400 x 65 mm
2 1/8" x 1'-3 3/4" x 2 1/2"

Tubo ∅ 20 mm

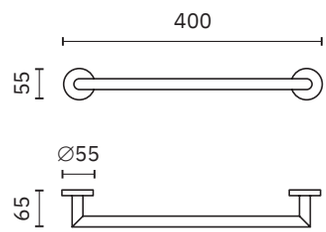

niza negro

- ✓ Colección de accesorios de baño realizada en acero inoxidable AISI 304
- ✓ Complementos de vidrio
- ✓ Tornillería de acero inoxidable
- ✓ Sistema de fijación roscada a pared mediante pletina

Material
Acero inoxidable AISI 304

Acabado
Negro (.N)

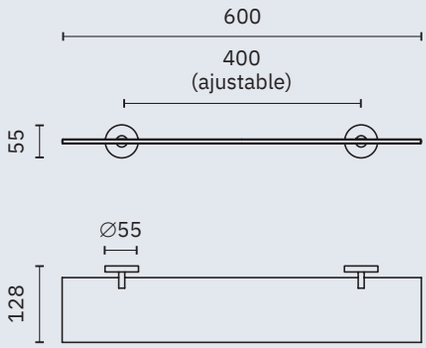

16856.N

OTROS COLORES

Repisa de vidrio

Dimensiones
55 x 600 x 128 mm
2 1/8" x 1'-11 5/8" x 5"

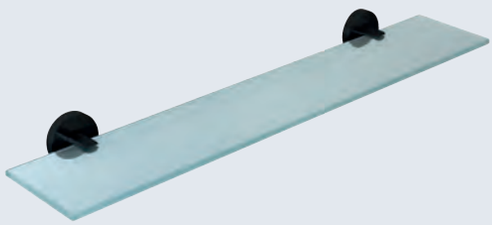

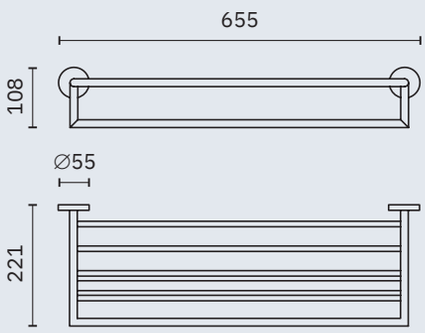

16853.N

OTROS COLORES

Repisa toallero con barra inferior

Dimensiones
108 x 655 x 221 mm
4 1/4" x 2'-1 3/4" x 8 3/4"

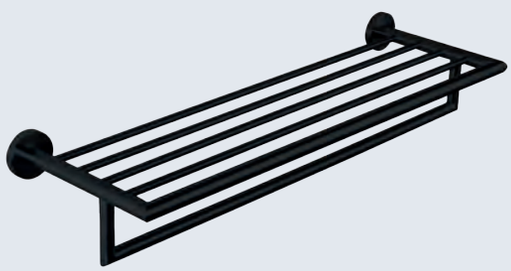

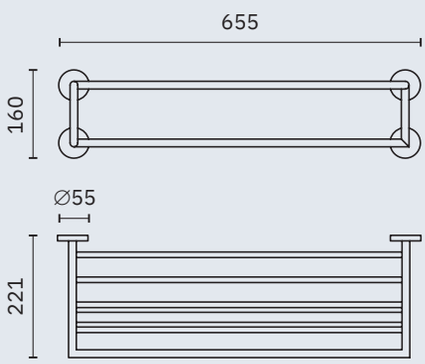

16854.N

OTROS COLORES

Repisa toallero con barra inferior y cuatro puntos de apoyo en pared

Dimensiones
160 x 655 x 221 mm
6 1/4" x 2'-1 3/4" x 8 3/4"

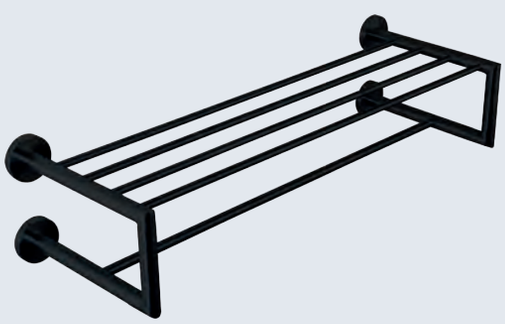

niza negro

- ✓ Colección de accesorios de baño realizada en acero inoxidable AISI 304
- ✓ Complementos de vidrio
- ✓ Tornillería de acero inoxidable
- ✓ Sistema de fijación roscada a pared mediante pletina

Material
Acero inoxidable AISI 304

Acabado
Negro (.N)

NUEVO

16873.N

OTROS COLORES

Percha individual

Dimensiones
34 x 34 x 49 mm
1 3/8" x 1 3/8" x 1 7/8"

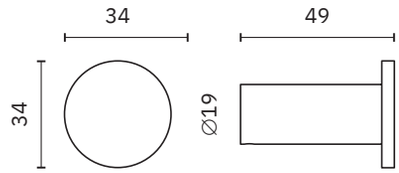

NUEVO

16849.N

OTROS COLORES

Percha

Dimensiones
55 x 55 x 50 mm
2 1/8" x 2 1/8" x 2"

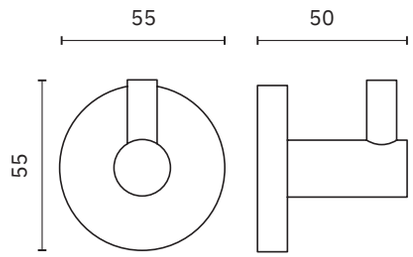

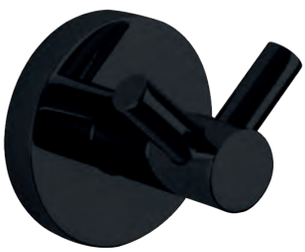

16852.N

OTROS COLORES

Percha doble

Dimensiones
55 x 55 x 45 mm
2 1/8" x 2 1/8" x 1 3/4"

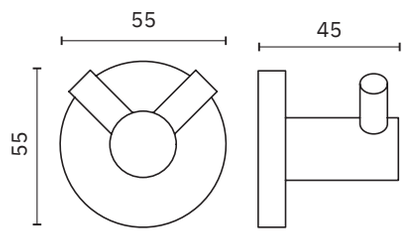

16851.N

OTROS COLORES

Percha

Dimensiones
55 x 55 x 60 mm
2 1/8" x 2 1/8" x 2 3/8"

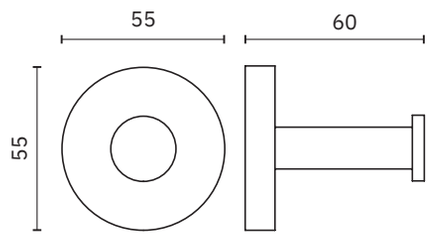

niza negro

- ✓ Colección de accesorios de baño realizada en acero inoxidable AISI 304
- ✓ Complementos de vidrio
- ✓ Tornillería de acero inoxidable
- ✓ Sistema de fijación roscada a pared mediante pletina

Material
Acero inoxidable AISI 304

Acabado
Negro (.N)

16862.N

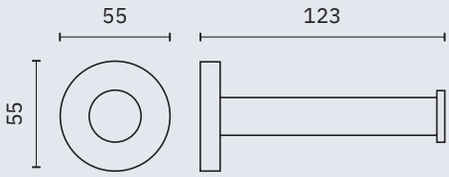

OTROS COLORES

Portarrollos de papel higiénico

Dimensiones
55 x 55 x 123 mm
2 1/8" x 2 1/8" x 4 3/8"

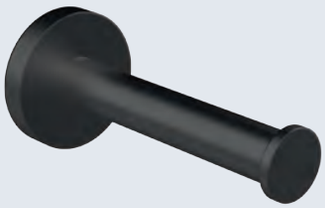

NUEVO

16869.N

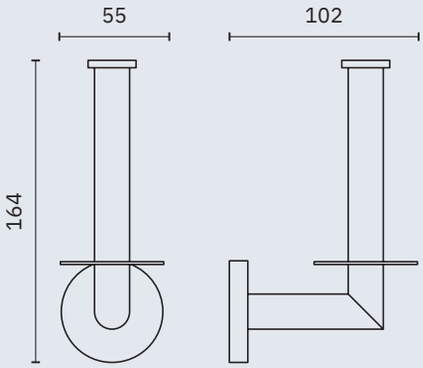

OTROS COLORES

Portarrollos reserva

Dimensiones
164 x 55 x 102 mm
6 1/2" x 2 1/8" x 4"

NUEVO

16876.N

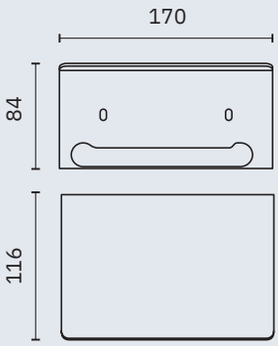

OTROS COLORES

Portarrollos de papel higiénico

Dimensiones
84 x 170 x 116 mm
3 1/4" x 6 3/4" x 4 1/2"

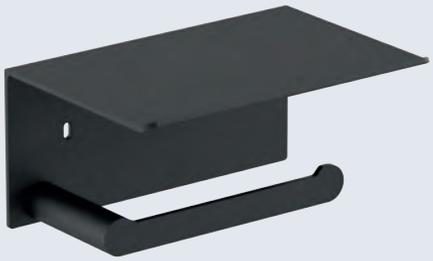

NUEVO

COLECCIÓN DE BAÑO

niza negro

- ✓ Colección de accesorios de baño realizada en acero inoxidable AISI 304
- ✓ Complementos de vidrio
- ✓ Tornillería de acero inoxidable
- ✓ Sistema de fijación roscada a pared mediante pletina

Material
Acero inoxidable AISI 304

Acabado
Negro (.N)

16858.N

OTROS COLORES

Portarrollos de papel higiénico

Dimensiones
133 x 138 x 65 mm
5 1/4" x 5 3/8" x 2 5/8"

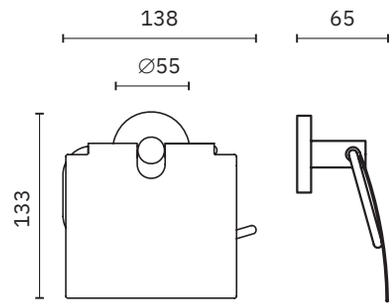

16859.N

OTROS COLORES

Portarrollos de papel higiénico

Dimensiones
55 x 178 x 65 mm
2 1/8" x 7" x 2 1/2"

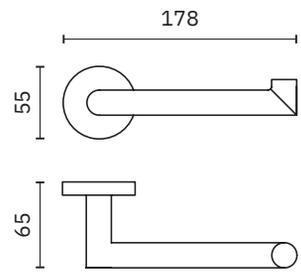

16855.N

OTROS COLORES

Jabonera

Dimensiones
55 x 125 x 111 mm
2 1/8" x 4 7/8" x 4 3/8"

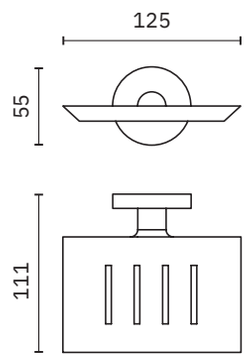

niza negro

- ✓ Colección de accesorios de baño realizada en acero inoxidable AISI 304
- ✓ Complementos de vidrio
- ✓ Tornillería de acero inoxidable
- ✓ Sistema de fijación roscada a pared mediante pletina

Material
Acero inoxidable AISI 304

Acabado
Negro (.N)

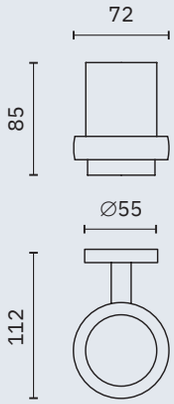

16861.N

OTROS COLORES

Vaso para cepillos de dientes con soporte a pared

Dimensiones
85 x 72 x 112 mm
3 3/8" x 2 7/8" x 4 3/8"

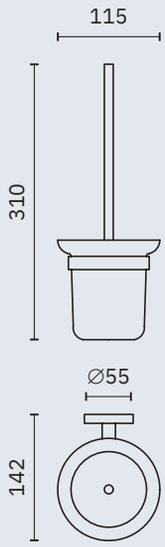

16857.N

OTROS COLORES

Escobillero

Dimensiones
310 x 115 x 142 mm
1'-0 1/4" x 4 1/2" x 5 5/8"

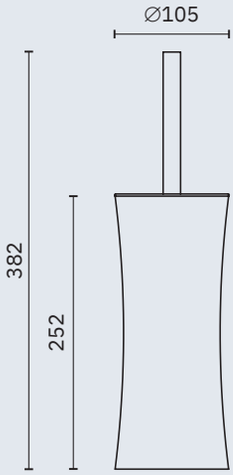

09078.N

OTROS COLORES

Escobillero

Material
Acero inoxidable

Dimensiones
382 mm x ∅ 105 mm
1'-3" x ∅ 4 1/4"

NUEVO

classic

- ✓ Colección de accesorios de baño realizada en acero inoxidable AISI 304
- ✓ Complementos de vidrio
- ✓ Tornillería de acero inoxidable
- ✓ Sistema de fijación roscada a pared mediante pletina

Material
Acero inoxidable AISI 304

Acabado
Satinado (.S) Brillo (.B)

09047.S | 09047.B

Aro toallero

Dimensiones
128 x 132 x 60 mm
5" x 5 1/4" x 2 3/8"
Tubo ∅ 6 mm

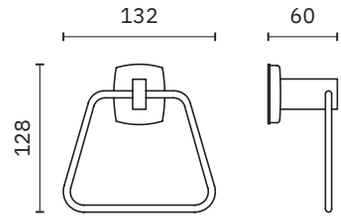

NUEVO

16874.S | 16874.B

Toallero perpendicular

Dimensiones
55 x 406 x 55 mm
2 1/8" x 1'-4" x 2 1/8"

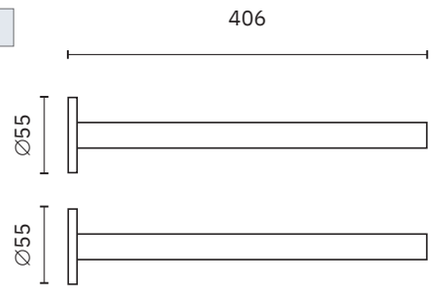

09026.B

Toallero

Dimensiones
38 x 635 x 70 mm
2 3/4" x 2'-1"x 2 3/4"
Tubo ∅ 25 mm

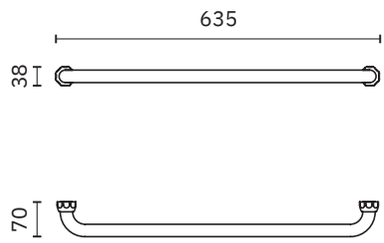

09025.B

Toallero

Dimensiones
29 x 630 x 67 mm
1 1/8" x 2'- 0 3/42" x 2 5/8"
Tubo ∅ 20 mm

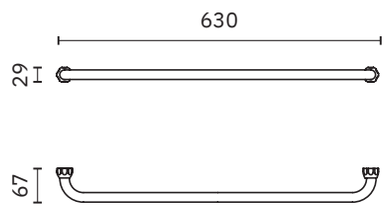

classic

- ✓ Colección de accesorios de baño realizada en acero inoxidable AISI 304
- ✓ Complementos de vidrio
- ✓ Tornillería de acero inoxidable
- ✓ Sistema de fijación roscada a pared mediante pletina

Material
Acero inoxidable AISI 304

Acabado
Satinado (.S) Brillo (.B)

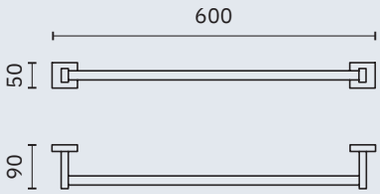

09028.S | 09028.B

Toallero

Dimensiones
50 x 600 x 90 mm
2" x 1'-11 5/8" x 3 1/2 "

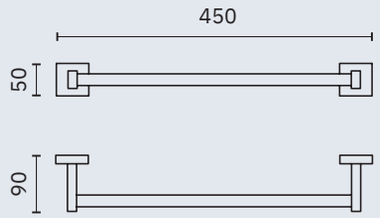

09027.S | 09027.B

Toallero

Dimensiones
50 x 450 x 90 mm
2" x 1'-5 3/4" x 3 1/2"

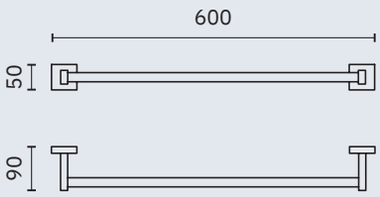

09031.S

Toallero

Dimensiones
50 x 600 x 90 mm
2" x 1'-11 5/8" x 3 1/2"

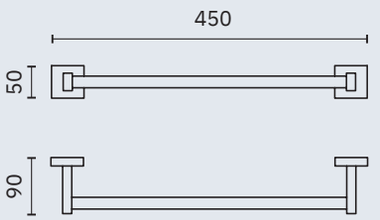

09030.S | 09030.B

Toallero

Dimensiones
50 x 450 x 90 mm
2" x 1'-5 3/4" x 3 1/2"

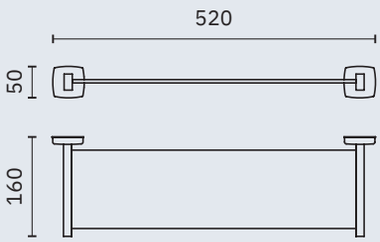

09048.S | 09048.B

Repisa de utilidad

Dimensiones
50 x 520 x 160 mm
2" x 1' 8 1/2" x 6 1/4"

classic

- ✓ Colección de accesorios de baño realizada en acero inoxidable AISI 304
- ✓ Complementos de vidrio
- ✓ Tornillería de acero inoxidable
- ✓ Sistema de fijación roscada a pared mediante pletina

Material
Acero inoxidable AISI 304

Acabado
Satinado (.S) Brillo (.B)

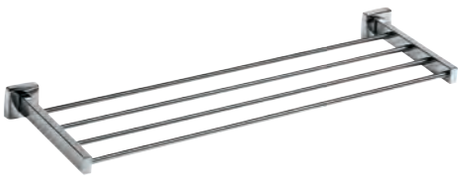

09034.B

Repisa toallero

Dimensiones
50 x 650 x 210 mm
2"x 2'-1 5/8" x 8 1/4"
Tubo ∅ 18 mm

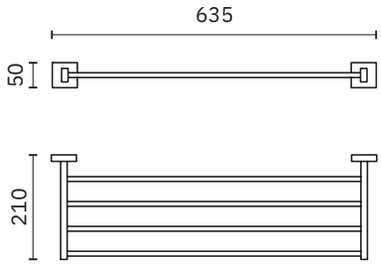

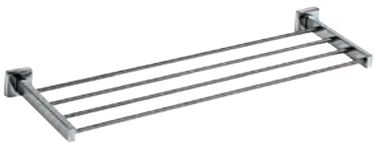

09033.B

Repisa toallero

Dimensiones
50 x 495 x 210 mm
2" x 1'-7 1/2" x 8 1/4"
Tubo ∅ 18 mm

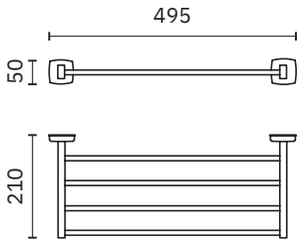

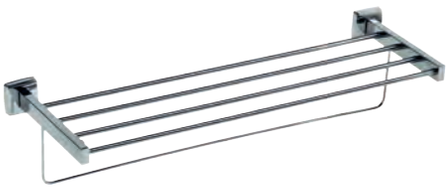

09036.S 09036.B

Repisa toallero con barra inferior

Dimensiones
140 x 600 x 210 mm
5 1/2" x 1'-11 5/8" x 8 1/4"

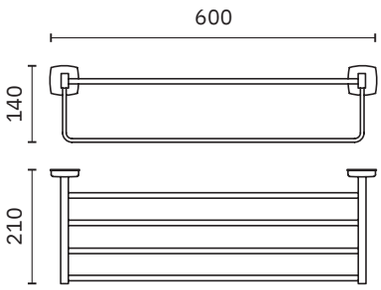

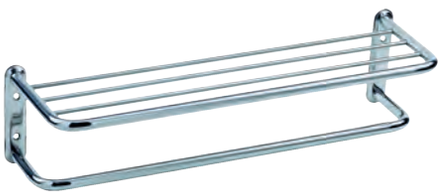

09023.S 09023.B

Repisa toallero con barra inferior y cuatro puntos de soporte a pared

Dimensiones
164 x 650 x 205 mm
6 1/2" x 2'-1 5/8" x 8 1/8"

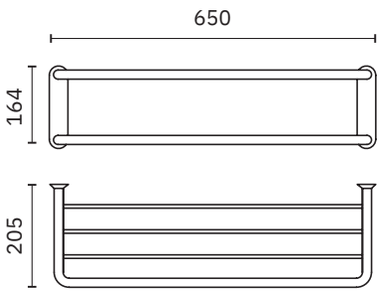

classic

- ✓ Colección de accesorios de baño realizada en acero inoxidable AISI 304
- ✓ Complementos de vidrio
- ✓ Tornillería de acero inoxidable
- ✓ Sistema de fijación roscada a pared mediante pletina

Material
Acero inoxidable AISI 304

Acabado
Satinado (.S) Brillo (.B)

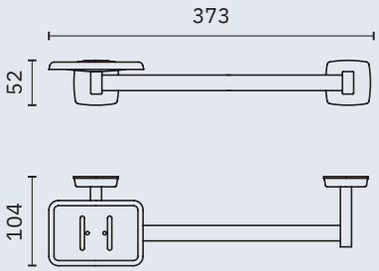

09045.B

Toallero con jabonera

Dimensiones
52 x 373 x 104 mm
2" x 1'-2 5/8" x 4 1/8"

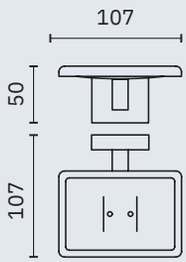

09044.S 09044.B

Jabonera

Dimensiones
50 x 107 x 107 mm
2" x 4 1/4" x 4 1/4"

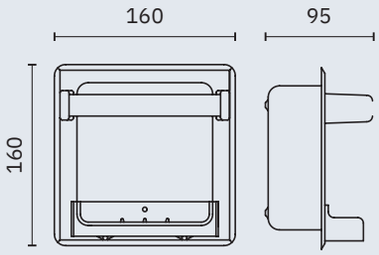

09037.B

Jabonera

Dimensiones
160 x 160 x 95 mm
6 1/4" x 6 1/4" x 3 3/4"

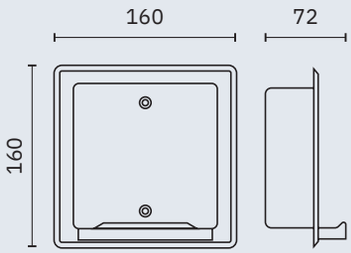

09038.B

Jabonera

Dimensiones
160 x 160 x 72 mm
6 1/4" x 6 1/4" x 2 7/8"

classic

- ✓ Colección de accesorios de baño realizada en acero inoxidable AISI 304
- ✓ Complementos de vidrio
- ✓ Tornillería de acero inoxidable
- ✓ Sistema de fijación roscada a pared mediante pletina

Material
Acero inoxidable AISI 304

Acabado
Satinado (.S) Brillo (.B)

NUEVO

16873.S	16873.B

Percha

Dimensiones
34 x 34 x 49 mm
1 3/8" x 1 3/8" x 1 7/8"

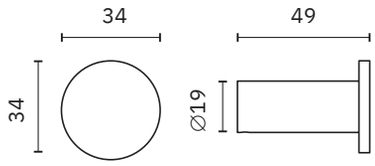

09016.S	09016.B

Percha

Dimensiones
50 x 50 x 50 mm
2" x 2" x 2"

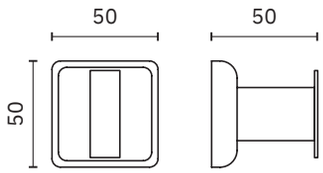

09016.85.S	09016.85.B

Percha

Dimensiones
50 x 50 x 85 mm
2" x 2" x 3 3/8"

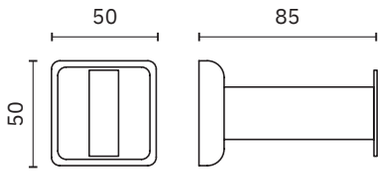

09017.S	09017.B

Percha

Dimensiones
50 x 100 x 40 mm
2" x 3 7/8" x 1 1/2"

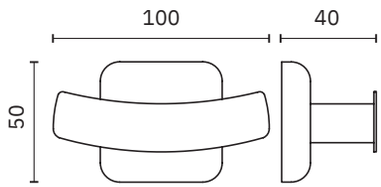

09018.S	09018.B

Percha

Dimensiones
50 x 57 x 48 mm
2" x 2 1/4" x 1 7/8"

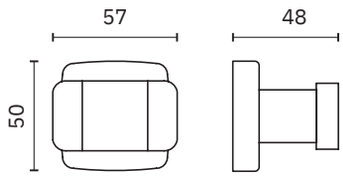

classic

- ✓ Colección de accesorios de baño realizada en acero inoxidable AISI 304
- ✓ Complementos de vidrio
- ✓ Tornillería de acero inoxidable
- ✓ Sistema de fijación roscada a pared mediante pletina

Acabado
Satinado (.S) Brillo (.B)

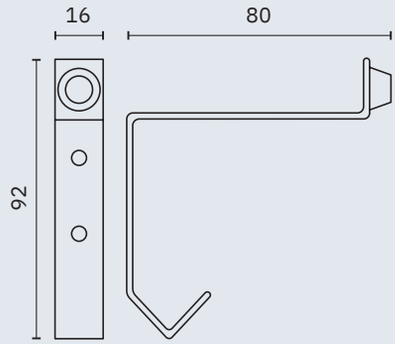

09010.S

Percha con tope de goma

Material
Acero inoxidable AISI 304

Dimensiones
92 x 16 x 80 mm
3 5/8" x 0 5/8" x 3 1/8"

NUEVO

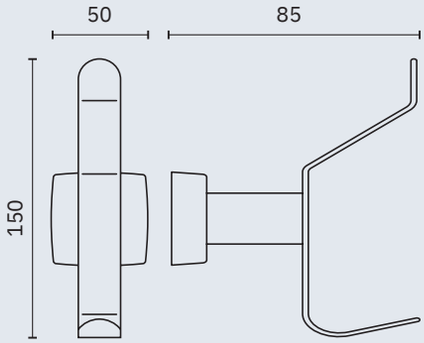

09011.S

Percha doble

Material
Acero inoxidable

Dimensiones
150 x 50 x 85 mm
5 7/8" x 2" x 3 3/8"

NUEVO

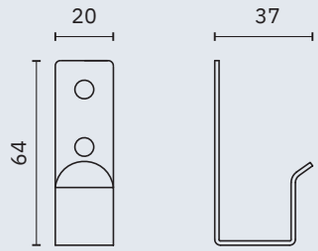

09015.S

Percha

Material
Acero inoxidable AISI 304

Dimensiones
64 x 20 x 37 mm
2 1/2" x 3/4" x 1 1/2"

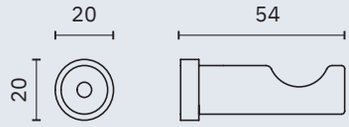

09019.S 09019.B

Percha

Material
Acero inoxidable AISI 304

Dimensiones
∅ 20 mm x 64 mm. ∅ 3/4" x 2 1/2"

classic

✓ Tornillería de acero inoxidable
✓ Sistema de fijación roscada a pared mediante pletina

Acabado
Satinado (.S) Brillo (.B) Blanco (.W)

05013.S | 05013.B

Portarrollos de papel higiénico

Material
Acero inoxidable AISI 304

Dimensiones
70 x 130 x 105 mm. 2 3/4" x 5 1/8" x 4 1/8"

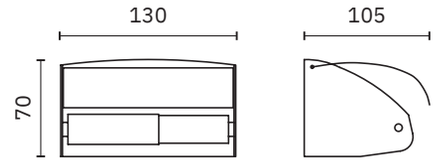

09107.W

Escobillero

Material
ABS blanco

Dimensiones
365 x 107 x 107 mm
14 3/8" x 4 1/4" x 4 1/4"

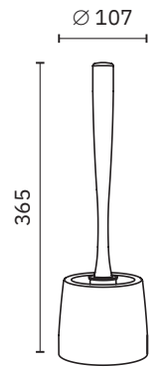

NUEVO

09079.S

Escobillero con soporte
a pared

Material
Acero inoxidable

Dimensiones
415 x 88 x 109 mm
1'-4 3/8" x 3 1/2" x 4 1/4"

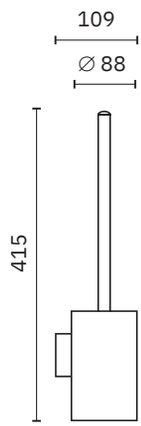

09059.S | 09059.B

Escobillero con soporte
a pared

Material
Acero inoxidable

Dimensiones
378 x 100 x 104 mm
1'-2 7/8" x 3 7/8" x 4 1/8"

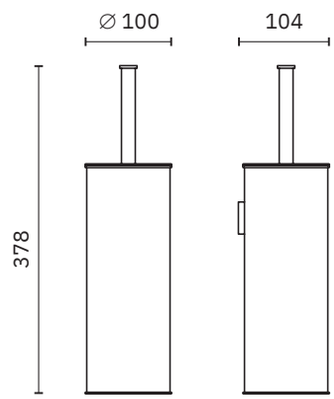

classic

✓ Tornillería de acero inoxidable
✓ Sistema de fijación roscada a pared mediante pletina

Acabado
Satinado (.S) Brillo (.B)

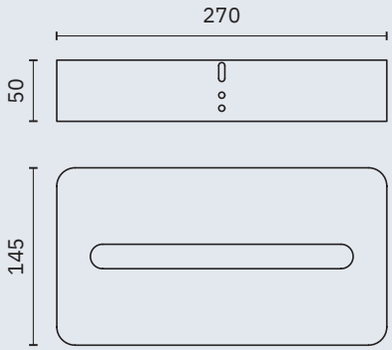

04024.B

Dispensador de pañuelos de papel en superficie

Material
Acero cromado

Dimensiones
50 x 270 x 145 mm
2" x 10 5/8" x 5 3/4"

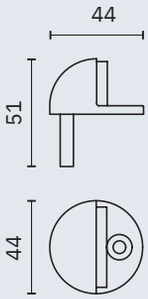

16051.S 16051.B

Tope de puerta

Material
Acero inoxidable AISI 304

Dimensiones
51 x 44 x 44 mm
2" x 1 3/4" x 1 3/4"

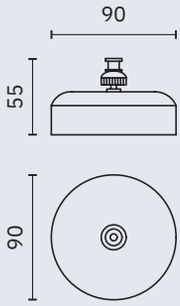

09058.B

Tendedero retráctil (2 m)

Material
Acero inoxidable AISI 304

Dimensiones
55 x 90 x 90 mm. 2 1/8" x 3 1/2" x 3 1/2"

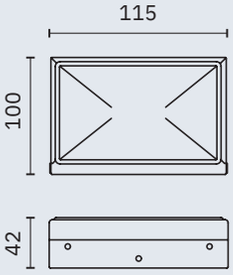

14160.B

Cenicero mural con plato basculante para facilidad de vaciado

Material
Acero inoxidable AISI 304

Dimensiones
100 x 115 x 42 mm
3 7/8" x 4 1/2" x 1 5/8"

creta brillo

NUEVO

- ✓ Colección de accesorios de baño realizada en latón cromado
- ✓ Complementos de vidrio
- ✓ Tornillería de acero inoxidable
- ✓ Sistema de fijación roscada a pared mediante pletina

Material
Latón cromado

Acabado
Brillo (.B)

16874.B

Toallero perpendicular

Material
Acero inoxidable AISI 304

Dimensiones
55 x 406 x 55 mm
2 1/8" x 1'-4" x 2 1/8"

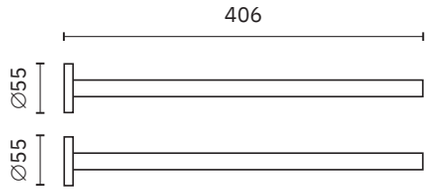

16390.60.B

Toallero

Dimensiones
25 x 600 x 65 mm
1" x 1'-11 5/8" x 2 1/2"

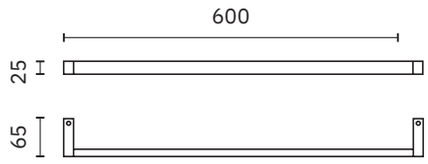

16390.40.B

Toallero

Dimensiones
25 x 400 x 65 mm
1" x 1'-3 3/4" x 2 1/2"

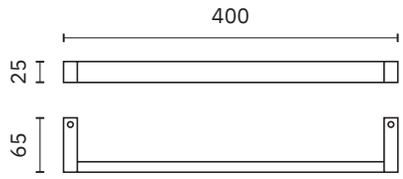

16873.B

Percha

Material
Acero inoxidable AISI 304

Dimensiones
34 x 34 x 49 mm
1 3/8" x 1 3/8" x 1 7/8"

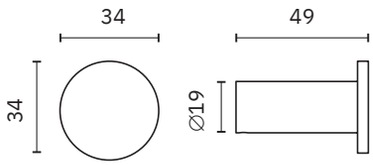

creta brillo

NUEVO

- ✓ Colección de accesorios de baño realizada en latón cromado
- ✓ Complementos de vidrio
- ✓ Tornillería de acero inoxidable
- ✓ Sistema de fijación roscada a pared mediante pletina

Material
Latón cromado

Acabado
Brillo (.B)

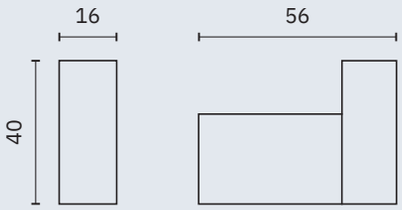

16391.B

Percha

Dimensiones
40 x 16 x 56 mm
1 5/8" x 0 5/8" x 2 1/8"

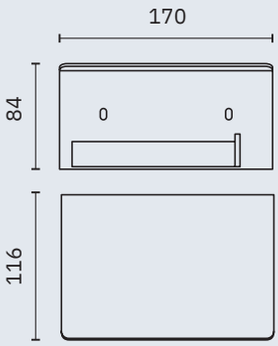

16878.B

Portarrollos de papel higiénico

Material
Acero inoxidable AISI 304

Dimensiones
84 x 170 x 116 mm
3 1/4" x 6 3/4" x 4 1/2"

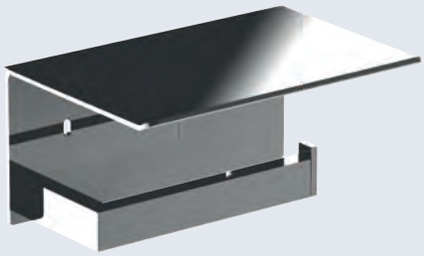

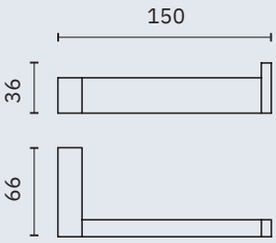

16395.B

Portarrollos de papel higiénico

Dimensiones
36 x 150 x 66 mm
1 3/8" x 5 7/8" x 2 5/8"

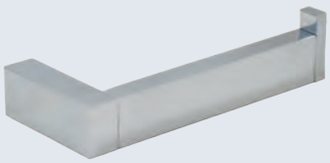

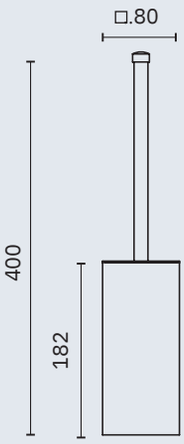

09075.B

Escobillero con soporte a pared

Material
Acero inoxidable AISI 304

Dimensiones
400 x 80 x 80 mm
1'-3 3/4" x 3 1/8" x 3 1/8"

santorini

- ✓ Colección de accesorios de baño realizada en latón cromado
- ✓ Complementos de vidrio
- ✓ Tornillería de acero inoxidable
- ✓ Sistema de fijación roscada a pared mediante pletina

Material
Latón cromado

Acabado
Brillo (.B)

16341.B

Toallero

Dimensiones
100 x 206 x 44 mm
3 7/8" x 8 1/8" x 1 3/4"
∅ 18 mm

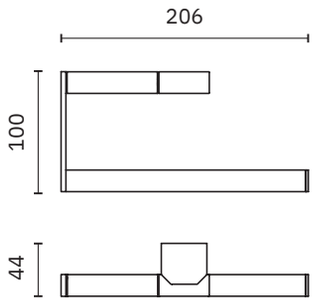

NUEVO

16874.B

Toallero perpendicular

Dimensiones
55 x 406 x 55 mm
2 1/8" x 1'-4" x 2 1/8"

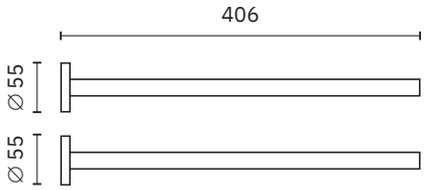

16330.60.B

Toallero

Dimensiones
22 x 672 x 77 mm
7/8" x 2'-2 1/2" x 3"
∅ 22 mm

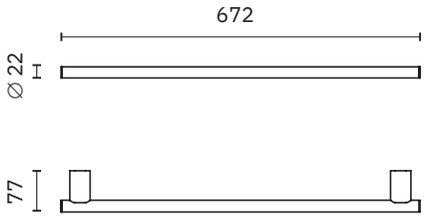

16330.40.B

Toallero

Dimensiones
22 x 400 x 77 mm
7/8" x 15 3/4" x 3"
∅ 22 mm

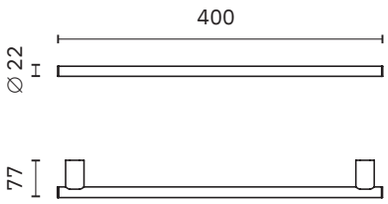

16331.B

Asidero con agarre antideslizante. Ergonómico, apto como ayuda técnica.

Dimensiones
25 x 304 x 80 mm
1" x 1' x 3 1/8"
∅ 25 mm

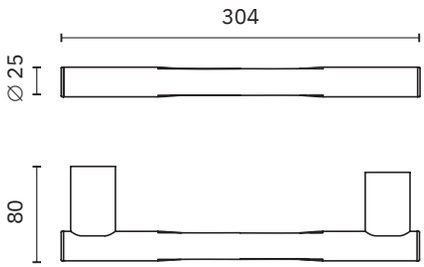

santorini

- ✓ Colección de accesorios de baño realizada en latón cromado
- ✓ Complementos de vidrio
- ✓ Tornillería de acero inoxidable
- ✓ Sistema de fijación roscada a pared mediante pletina

Material
Latón cromado

Acabado
Brillo (.B)

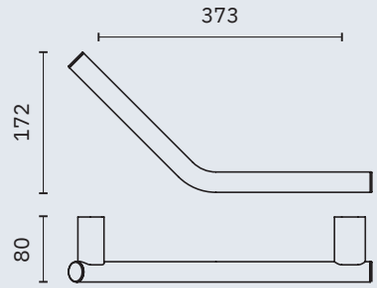

16332.B

Asidero angular. Ergonómico, apto como ayuda técnica.

Dimensiones
172 x 373 x 80 mm
6 3/4" x 1'-2 3/4" x 3 1/8"
∅ 25 mm

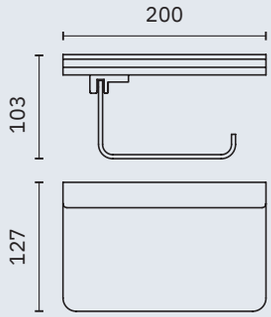

16335.B

Portarrollos de papel higiénico con tapa función repisa

Dimensiones
103 x 200 x 127 mm
4" x 7 7/8" x 5"

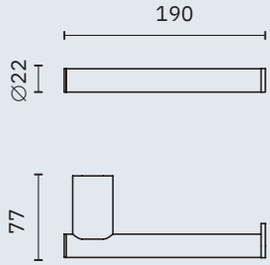

16334.B

Portarrollos de papel higiénico

Dimensiones
22 x 190 x 77 mm
7/8" x 7 1/2" x 3"

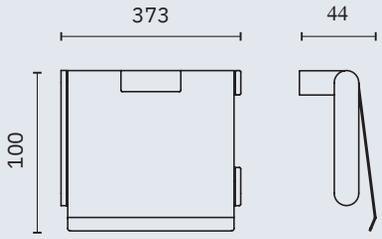

16333.B

Portarrollos de papel higiénico con tapa

Dimensiones
100 x 133 x 44 mm
3 7/8" x 5 1/4" x 1 3/4"

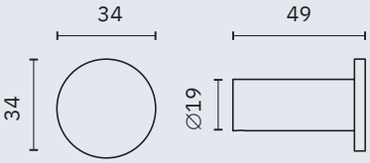

16873.B

Percha

Material
Acero inoxidable AISI 304

Dimensiones
34 x 34 x 49 mm
1 3/8" x 1 3/8" x 1 7/8"

NUEVO

COLECCIÓN DE BAÑO

santorini

- ✓ Colección de accesorios de baño realizada en latón cromado
- ✓ Complementos de vidrio
- ✓ Tornillería de acero inoxidable
- ✓ Sistema de fijación roscada a pared mediante pletina

Material
Latón cromado

Acabado
Brillo (.B)

16343.B

Percha doble

Dimensiones
32 x 117 x 48 mm
1 1/4" x 4 5/8" x 1 7/8"

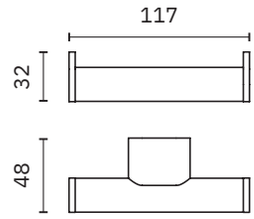

03046.B

Dosificador de jabón líquido

Dimensiones
180 x 60 x 85 mm
7 1/8" x 2 3/8" x 3 3/8"

Capacidad
300 ml

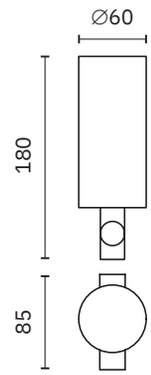

16340.B

Jabonera con soporte a pared

Dimensiones
43 x 108 x 112 mm
1 5/8" x 4 1/4" x 4 3/8"

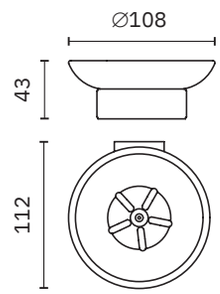

16339.B

Vaso para cepillos de dientes con soporte a pared

Dimensiones
96 x 69 x 92 mm
3 3/4" x 2 3/4" x 3 5/8"

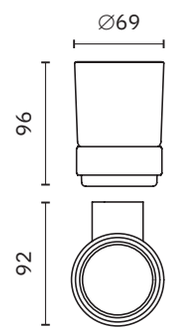

16342.B

Escobillero con soporte a pared

Dimensiones
381 x 96 x 117 mm
1'-3" x 3 3/4" x 4 5/8"

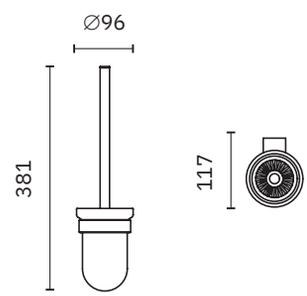

santorini

- ✓ Colección de accesorios de baño realizada en latón cromado
- ✓ Complementos de vidrio
- ✓ Tornillería de acero inoxidable
- ✓ Sistema de fijación roscada a pared mediante pletina

Material
Latón cromado

Acabado
Brillo (.B)

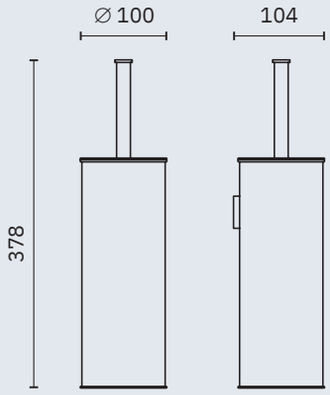

09059.B

Escobillero con soporte a pared

Material
Acero inoxidable

Dimensiones
378 x 100 x 104 mm
1'-2 7/8" x 3 7/8" x 4 1/8"

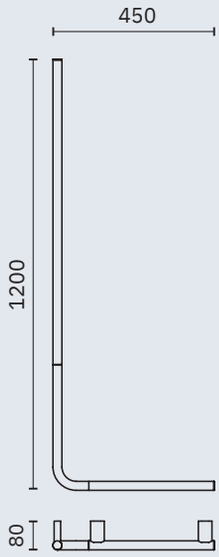

16345.B

Barra angular de apoyo para ducha

Dimensiones
1200 x 450 x 80 mm
3'-11 1/4" x 1'-5 3/4" x 3 1/8"
∅ 25 mm

15208.B

Soporte para rociador de ducha

Dimensiones
117 mm, ∅ 40 mm
4 5/8", ∅ 1 5/8"

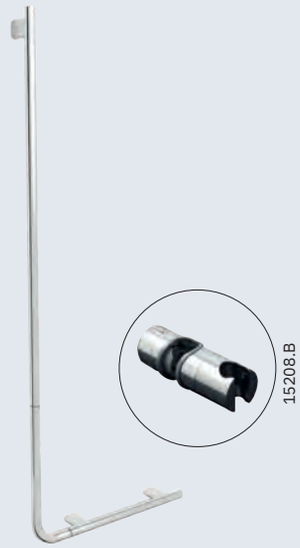

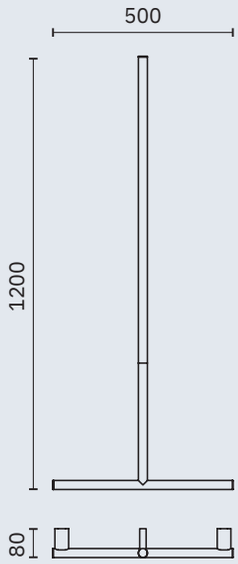

16344.B

Barra de apoyo para ducha

Dimensiones
1200 x 500 x 80 mm
3'-11 1/4" x 1'-7 5/8" x 3 1/8"
∅ 25 mm

15208.B

Soporte para rociador de ducha

Dimensiones
117 mm, ∅ 40 mm
4 5/8", ∅ 1 5/8"

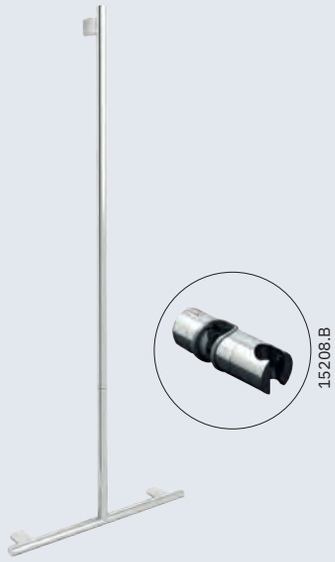

siena

- ✓ Colección de accesorios de baño realizada en latón cromado
- ✓ Complementos de vidrio
- ✓ Tornillería de acero inoxidable
- ✓ Sistema de fijación roscada a pared mediante pletina

Material
Latón cromado

Acabado
Brillo (.B)

16357.B

Aro toallero grande

Dimensiones
219 x 200 x 65 mm
8 5/8" x 7 7/8" x 2 1/2"
∅ tubo aro 12 mm

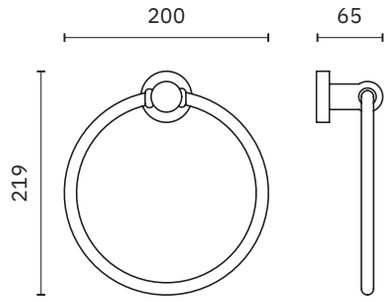

NUEVO

16874.B

Toallero perpendicular

Material
Acero inoxidable AISI 304

Dimensiones
55 x 406 x 55 mm
2 1/8" x 1'-4" x 2 1/8"

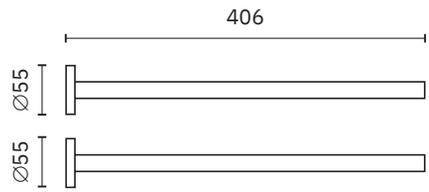

16351.B

Barra recta

Dimensiones
50 x 520 x 85 mm
2" x 1'-8 1/2" x 3 3/8"
∅ 20 mm

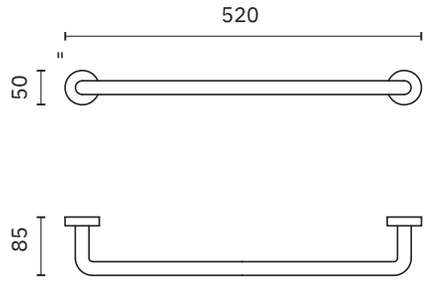

16352.B

Barra recta, tubo ∅ 25 mm.
Doble uso (asidero / toallero)

Dimensiones
50 x 300 x 105 mm
2" x 11 3/4" x 4 1/8"
∅ 25 mm

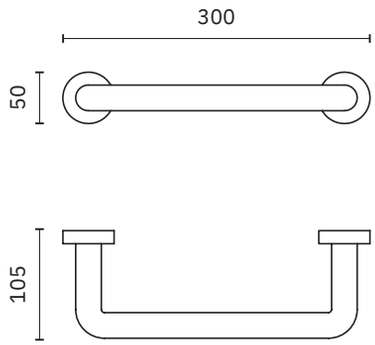

siena

- ✓ Colección de accesorios de baño realizada con latón cromado
- ✓ Complementos de vidrio
- ✓ Tornillería de acero inoxidable
- ✓ Sistema de fijación roscada a pared mediante pletina

Material
Latón cromado

Acabado
Brillo (.B)

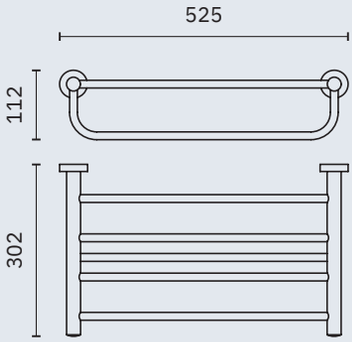

16358.B

Repisa toallero
con barra inferior

Dimensiones
112 x 525 x 302 mm
4 3/8" x 1'-8 5/8" x 11 7/8"

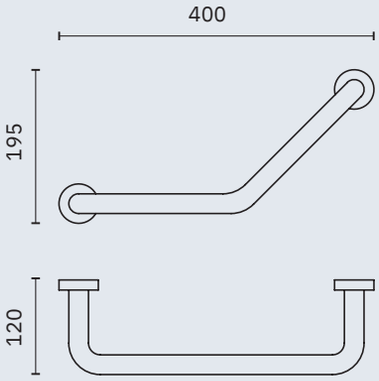

16354.B

Asidero angular, tubo
∅ 25 mm.
Sin jabonera

Dimensiones
195 x 400 x 120 mm
7 5/8" x 1'-3 3/4" x 4 3/4"
∅ 25 mm

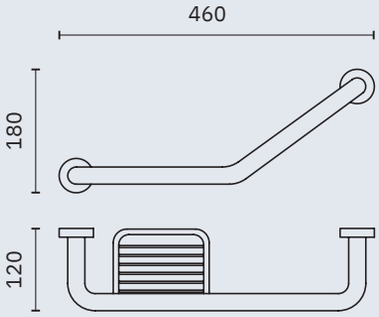

16355.B

Asidero angular, tubo
∅ 25 mm.
Con jabonera

Dimensiones
180 x 460 x 120 mm
7 1/8" x 1'-6 1/8" x 4 3/4"
∅ 25 mm

siena

- ✓ Colección de accesorios de baño realizada en latón cromado
- ✓ Complementos de vidrio
- ✓ Tornillería de acero inoxidable
- ✓ Sistema de fijación roscada a pared mediante pletina

Material
Latón cromado

Acabado
Brillo (.B)

16363.B

Percha

Dimensiones
30 x 30 x 40 mm
1 1/8" x 1 1/8" x 1 5/8"

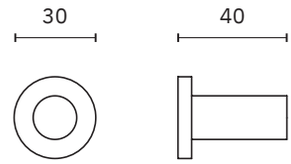

16359.B

Percha

Dimensiones
80 x 50 x 75 mm
3 1/8" x 2" x 3"

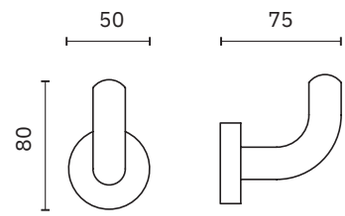

16360.B

Percha doble

Dimensiones
67 x 117 x 72 mm
2 5/8" x 4 5/8" x 2 7/8"

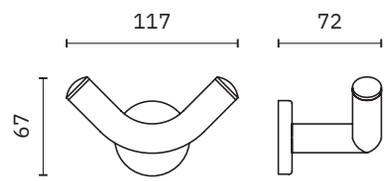

16362.B

Jabonera

Dimensiones
48 x 120 x 131 mm
1 7/8" x 4 3/4" x 5 1/8"

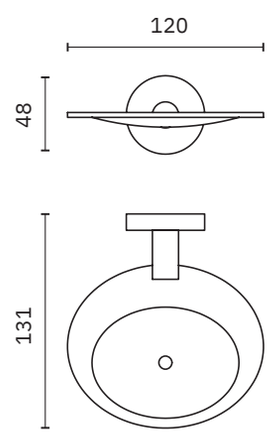

siena

- ✓ Colección de accesorios de baño realizada con latón cromado
- ✓ Complementos de vidrio
- ✓ Tornillería de acero inoxidable
- ✓ Sistema de fijación roscada a pared mediante pletina

Material
Latón cromado

Acabado
Brillo (.B)

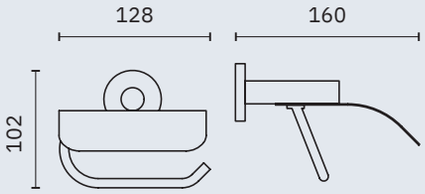

16361.B

Portarrollos de papel higiénico

Dimensiones
102 x 128 x 160 mm
4" x 5" x 6 1/4"

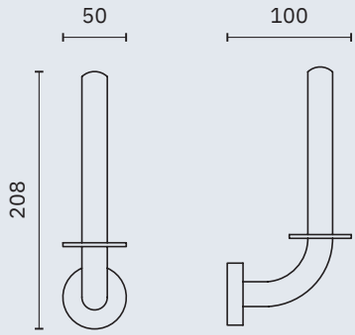

16350.B

Portarrollos reserva

Dimensiones
208 x 50 x 100 mm
8 1/4" x 2" x 3 7/8"

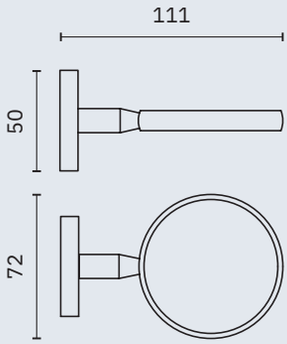

16356.B

Vaso para cepillos de dientes con soporte a pared

Dimensiones
50 x 111 x 72 mm
2" x 4 7/8" x 2 7/8"

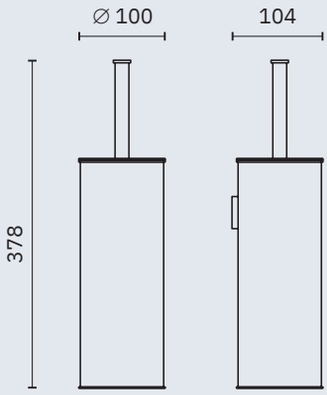

09059.B

Escobillero con soporte a pared

Material
Acero inoxidable

Dimensiones
378 x 100 x 104 mm
1'-2 7/8" x 3 7/8" x 4 1/8"

monaco

- ✓ Colección de accesorios de baño realizada en latón cromado
- ✓ Complementos de vidrio
- ✓ Tornillería de acero inoxidable
- ✓ Sistema de fijación roscada a pared mediante pletina

Material
Latón cromado

Acabado
Brillo (.B)

16377.B

Aro toallero

Dimensiones
202 x 180 x 45 mm
8" x 7 1/8" x 1 3/4"
∅ tubo aro 9,5 mm

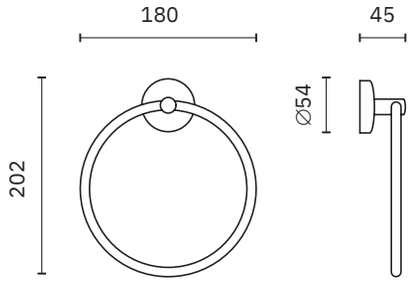

NUEVO

16874.B

Toallero perpendicular

Material
Acero inoxidable AISI 304

Dimensiones
55 x 406 x 55 mm
2 1/8" x 1'-4" x 2 1/8"

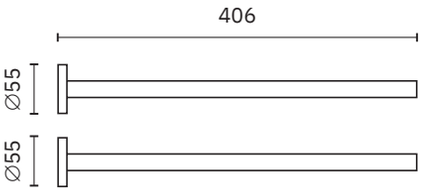

16371.B

Barra recta

Dimensiones
54 x 600 x 68 mm
2 1/8" x 1'-11 5/8" x 2 5/8"
∅ 16 mm

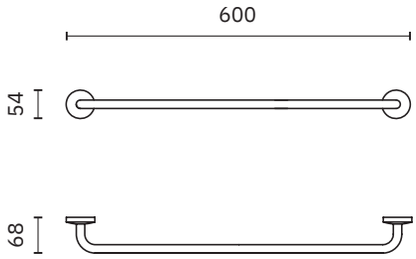

monaco

- ✓ Colección de accesorios de baño realizada con latón cromado
- ✓ Complementos de vidrio
- ✓ Tornillería de acero inoxidable
- ✓ Sistema de fijación roscada a pared mediante pletina

Material
Latón cromado

Acabado
Brillo (.B)

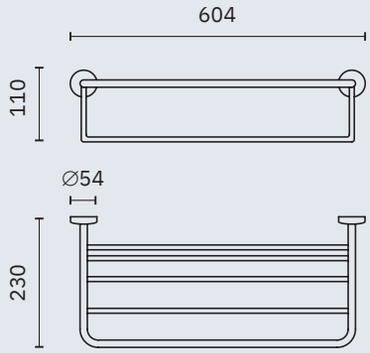

16378.B

Repisa toallero con barra inferior

Dimensiones
110 x 604 x 230 mm
4 3/8" x 1'-11 3/4" x 9"

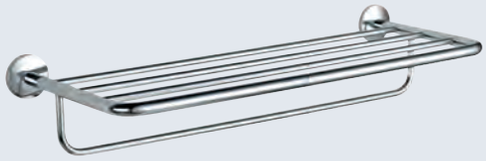

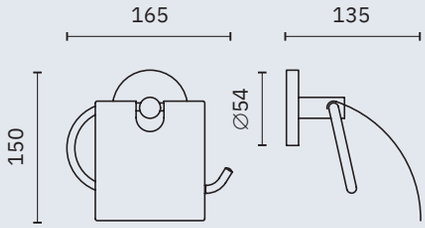

16374.B

Portarrollos de papel higiénico

Dimensiones
150 x 165 x 135 mm
5 7/8" x 6 1/2" x 5 1/4"

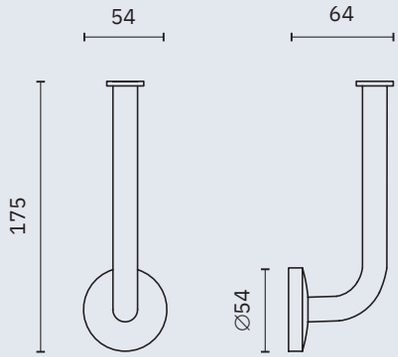

16381.B

Portarrollos reserva

Dimensiones
175 x 54 x 64 mm
6 7/8" x 2 1/8" x 2 1/2 "

monaco

- ✓ Colección de accesorios de baño realizada en latón cromado
- ✓ Complementos de vidrio
- ✓ Tornillería de acero inoxidable
- ✓ Sistema de fijación roscada a pared mediante pletina

Material
Latón cromado

Acabado
Brillo (.B)

NUEVO

16873.B

Percha

Material
Acero inoxidable AISI 304

Dimensiones
34 x 34 x 49 mm
1 3/8" x 1 3/8" x 1 7/8"

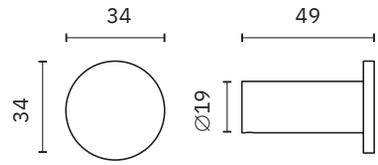

16379.B

Percha

Dimensiones
67 x 54 x 64 mm
2 5/8" x 2 1/8" x 2 1/2"

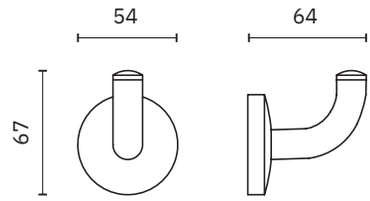

16373.B

Percha doble

Dimensiones
60 x 100 x 57 mm
2 3/8" x 3 7/8" x 2 1/4"

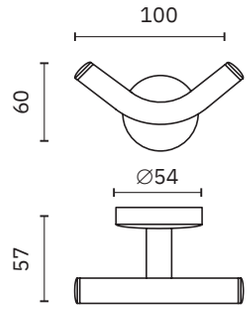

16370.B

Percha doble

Dimensiones
54 x 62 x 40 mm
2 1/8" x 2 1/2" x 1 5/8"

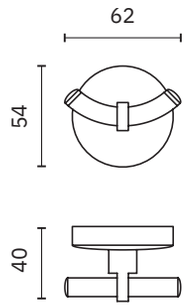

monaco

- ✓ Colección de accesorios de baño realizada con latón cromado
- ✓ Complementos de vidrio
- ✓ Tornillería de acero inoxidable
- ✓ Sistema de fijación roscada a pared mediante pletina

Material
Latón cromado

Acabado
Brillo (.B)

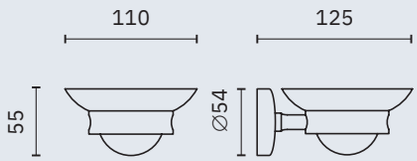

16372.B

Jabonera de vidrio esmerilado con soporte a pared

Dimensiones
55 x 110 x 125 mm
2 1/8" x 4 3/8" x 4 7/8"

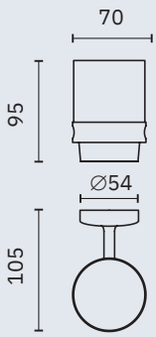

16376.B

Vaso de vidrio esmerilado para cepillos de dientes con soporte a pared

Dimensiones
95 x 70 x 105 mm
3 3/4" x 2 3/4" x 4 1/8"

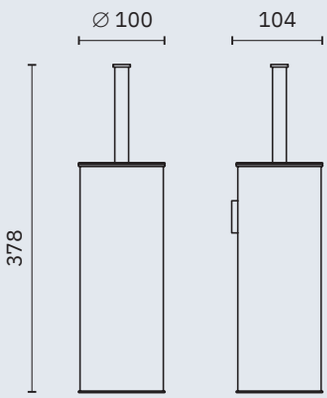

09059.B

Escobillero con soporte a pared

Material
Acero inoxidable

Dimensiones
378 x 100 x 104 mm
1'-2 7/8" x 3 7/8" x 4 1/8"

capri dorado

NUEVO

- ✓ Colección de accesorios de baño realizada en aluminio
- ✓ Complementos de vidrio
- ✓ Tornillería de acero inoxidable
- ✓ Sistema de fijación roscada a pared mediante pletina

Material
Aluminio

Acabado
Dorado cepillado (.G)

16220.60.G

Toallero

Dimensiones
26 x 600 x 70 mm
1" x 23 5/8" x 2 3/4"

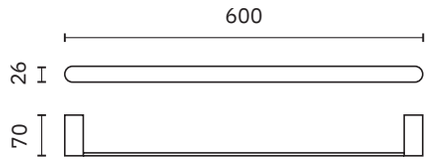

16220.40.G

Toallero

Dimensiones
26 x 400 x 70 mm
1" x 15 3/4" x 2 3/4"

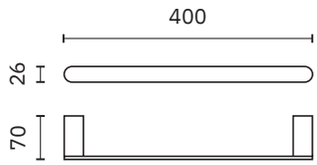

16226.G

Repisa de utilidad

Dimensiones
26 x 500 x 126 mm
1" x 19 3/4" x 5"

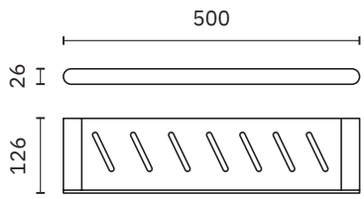

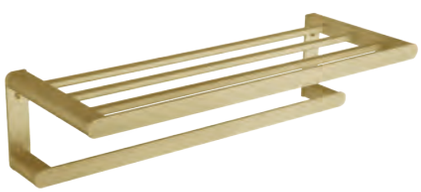

16223.G

Repisa toallero con barra inferior

Dimensiones
150 x 600 x 220 mm
5 7/8" x 23 5/8" x 8 5/8"

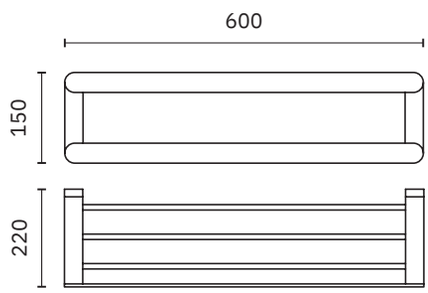

capri dorado

NUEVO

- ✓ Colección de accesorios de baño realizada en aluminio
- ✓ Complementos de vidrio
- ✓ Tornillería de acero inoxidable
- ✓ Sistema de fijación roscada a pared mediante pletina

Material
Aluminio

Acabado
Dorado cepillado (.G)

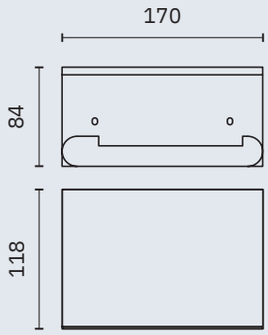

16228.G

Portarrollos de papel higiénico

Dimensiones
84 x 170 x 118 mm
3 1/4" x 6 3/4" x 4 5/8"

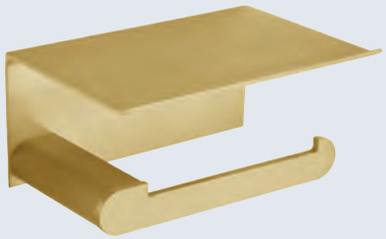

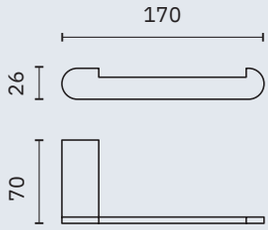

16229.G

Portarrollos de papel higiénico

Dimensiones
26 x 170 x 70 mm
1" x 6 3/4"x 2 3/4"

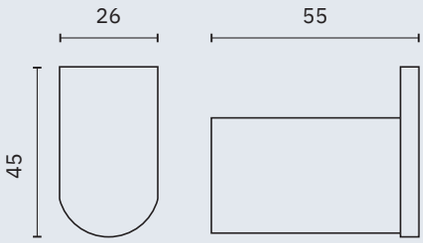

16221.G

Percha

Dimensiones
45 x 26 x 55 mm
1 3/4" x 1" x 2 1/8"

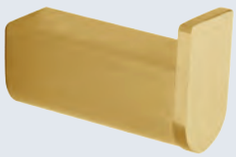

capri dorado

NUEVO

- ✓ Colección de accesorios de baño realizada en aluminio
- ✓ Complementos de vidrio
- ✓ Tornillería de acero inoxidable
- ✓ Sistema de fijación roscada a pared mediante pletina

Material
Aluminio

Acabado
Dorado cepillado (.G)

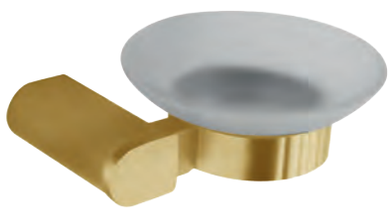

16225.G

Jabonera de vidrio con soporte mural

Dimensiones
40 x 135 x 88 mm
1 5/8" x 5 1/4" x 3 1/2"

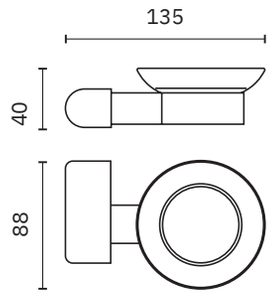

16231.G

Vaso para cepillos de dientes con soporte a pared

Dimensiones
95 x 114 x 93 mm
3 5/8" x 4 1/2" x 3 5/8"

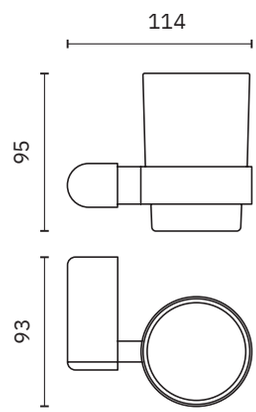

16227.G

Escobillero

Dimensiones
350 x 144 x 94 mm
1'-1 3/4" x 5 5/8" x 3 3/4"

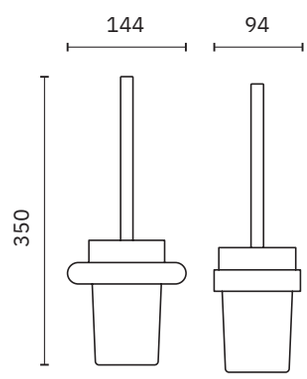

SAVON
LIQUIDE
SOAP

capri negro

NUEVO

- ✓ Colección de accesorios de baño realizada en aluminio
- ✓ Complementos de vidrio
- ✓ Tornillería de acero inoxidable
- ✓ Sistema de fijación roscada a pared mediante pletina

Material
Aluminio

Acabado
Negro (.N)

16874.N

Toallero perpendicular

Material
Acero inoxidable AISI 304

Dimensiones
55 x 406 x 55 mm
2 1/8" x 1'-4" x 2 1/8"

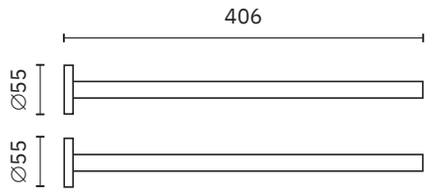

16220.60.N

Toallero

Dimensiones
26 x 600 x 70 mm
1" x 23 5/8" x 2 3/4"

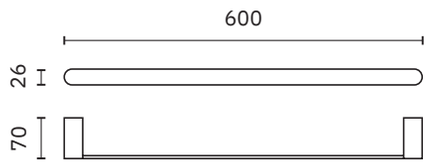

16220.40.N

Toallero

Dimensiones
26 x 400 x 70 mm
1" x 15 3/4" x 2 3/4"

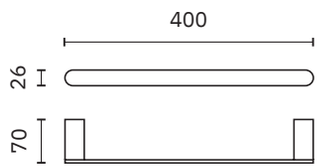

16226.N

Repisa de utilidad

Dimensiones
26 x 500 x 126 mm
1" x 19 3/4" x 5"

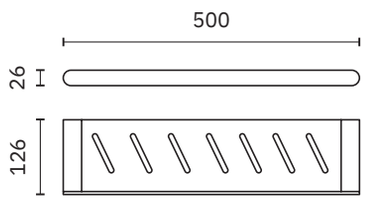

16223.N

Repisa toallero con barra inferior

Dimensiones
150 x 600 x 220 mm
5 7/8" x 23 5/8" x 8 5/8"

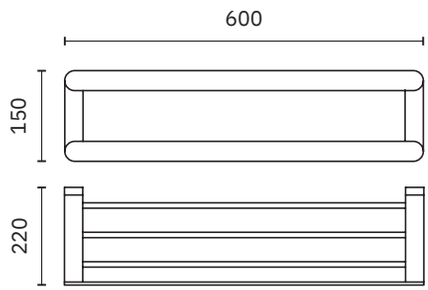

capri negro

NUEVO

- ✓ Colección de accesorios de baño realizada en aluminio
- ✓ Complementos de vidrio
- ✓ Tornillería de acero inoxidable
- ✓ Sistema de fijación roscada a pared mediante pletina

Material
Aluminio

Acabado
Negro (.N)

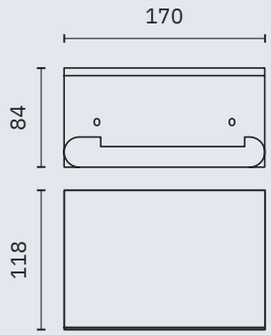

16228.N

Portarrollos de papel higiénico

Dimensiones
84 x 170 x 118 mm
3 1/4" x 6 3/4" x 4 5/8"

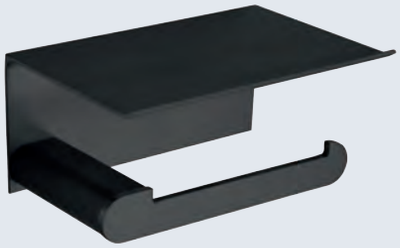

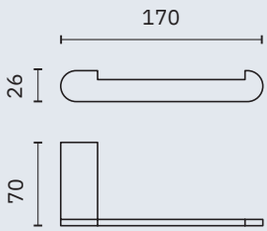

16229.N

Portarrollos de papel higiénico

Dimensiones
26 x 170 x 70 mm
1" x 6 3/4"x 2 3/4"

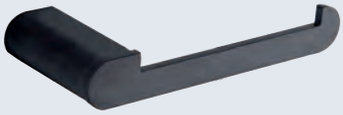

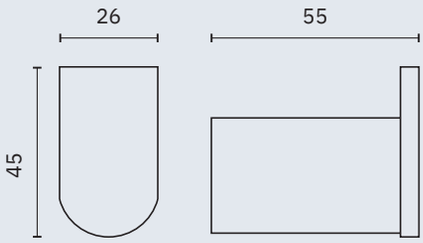

16221.N

Percha

Dimensiones
45 x 26 x 55 mm
1 3/4" x 1" x 2 1/8"

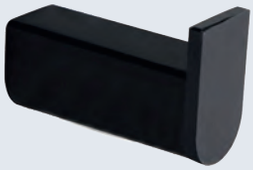

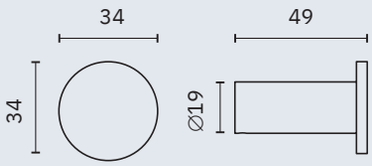

16873.N

Percha

Dimensiones
34 x 34 x 49 mm
1 3/8" x 1 3/8" x 1 7/8"

capri negro

NUEVO

- ✓ Colección de accesorios de baño realizada en aluminio
- ✓ Complementos de vidrio
- ✓ Tornillería de acero inoxidable
- ✓ Sistema de fijación roscada a pared mediante pletina

Material
Aluminio

Acabado
Negro (.N)

16225.N

Jabonera de vidrio con soporte mural

Dimensiones
40 x 135 x 88 mm
1 5/8" x 5 1/4" x 3 1/2"

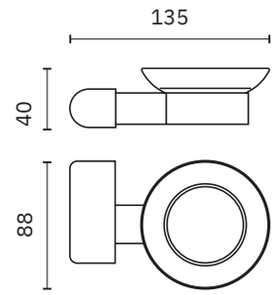

16231.N

Vaso para cepillos de dientes con soporte a pared

Dimensiones
95 x 114 x 93 mm
3 5/8" x 4 1/2" x 3 5/8"

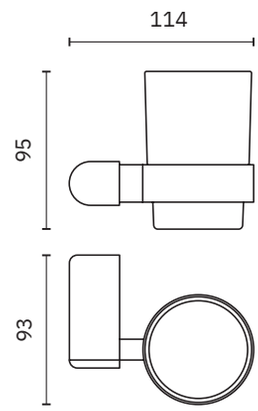

16227.N

Escobillero

Dimensiones
350 x 144 x 94 mm
1'-1 3/4" x 5 5/8" x 3 3/4"

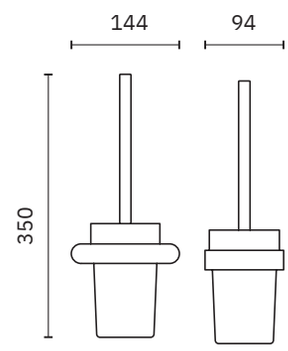

09078.N

Escobillero

Material
Acero inoxidable

Dimensiones
382 mm x ∅ 105 mm
1'-3" x ∅ 4 1/4"

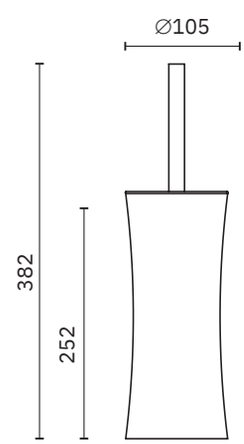

hotel

- ✓ Colección de accesorios de baño realizada con aleación metálica
- ✓ Complementos de vidrio
- ✓ Tornillería de acero
- ✓ Sistema de fijación roscada a pared mediante pletina

Material
Zamac

Acabado
Brillo (.B)

16407.B

Aro toallero

Dimensiones
190 x 155 x 44 mm
7 1/2" x 6 1/8" x 1 3/4"
Tubo ∅ 6,5 mm

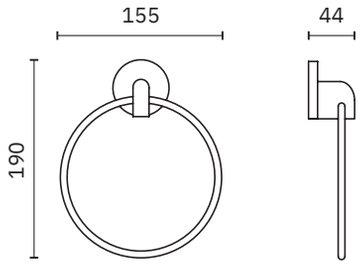

NUEVO

16874.B

Toallero perpendicular

Material
Acero inoxidable AISI 304

Dimensiones
55 x 406 x 55 mm
2 1/8" x 1'-4" x 2 1/8"

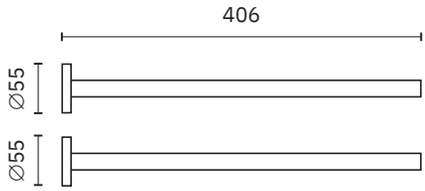

16402.B

Toallero

Dimensiones
54 x 657 x 79 mm
2 1/8" x 2'-1 7/8" x 3 1/8"

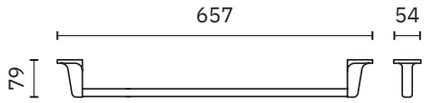

16401.B

Toallero

Dimensiones
54 x 520 x 79 mm
2 1/8" x 1'-8 1/2" x 3 1/8"

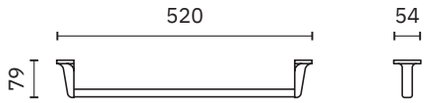

16408.B

Toallero doble abatible

Dimensiones
54 x 418 x 59 mm
2 1/8" x 1'-4 1/2" x 2 3/8"

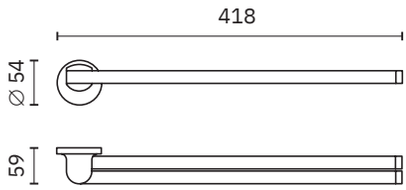

hotel

- ✓ Colección de accesorios de baño realizada con aleación metálica
- ✓ Complementos de vidrio
- ✓ Tornillería de acero
- ✓ Sistema de fijación roscada a pared mediante pletina

Material
Zamac

Acabado
Brillo (.B)

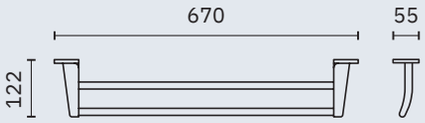

16405.B

Toallero doble

Dimensiones
55 x 670 x 122 mm
2 1/8" x 2'-2 3/8" x 4 7/8"

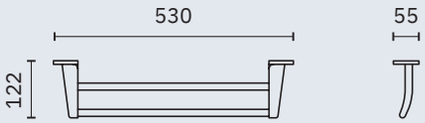

16404.B

Toallero doble

Dimensiones
55 x 530 x 122 mm
2 1/8" x 1'-8 7/8" x 4 7/8"

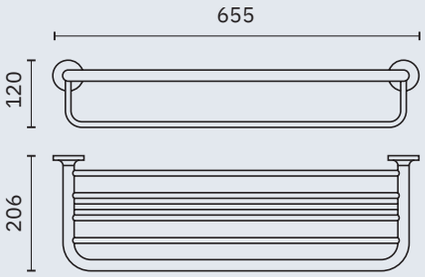

16406.B

Repisa toallero con barra inferior

Dimensiones
120 x 655 x 206 mm
4 3/4" x 2'-1 3/4" x 8 1/8"

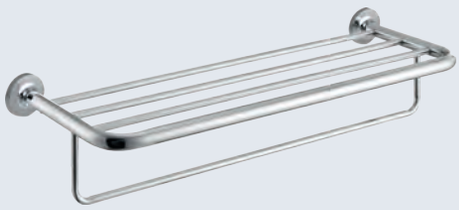

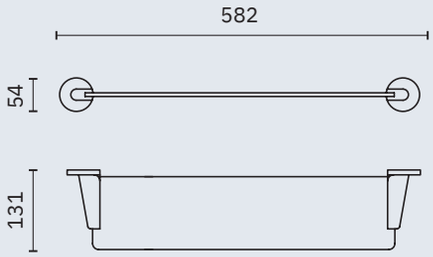

16415.B

Repisa de vidrio

Dimensiones
54 x 582 x 131 mm
2 1/8" x 1'-10 7/8" x 5 1/8"

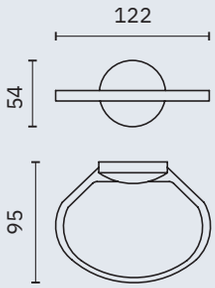

16412.B

Jabonera

Dimensiones
54 x 122 x 95 mm
2 1/8" x 4 7/8" x 3 3/4 "

hotel

- ✓ Colección de accesorios de baño realizada con aleación metálica
- ✓ Complementos de vidrio
- ✓ Tornillería de acero
- ✓ Sistema de fijación roscada a pared mediante pletina

Material
Zamac

Acabado
Brillo (.B)

16413.B

Jabonera de vidrio con soporte mural

Dimensiones
54 x 108 x 121 mm
2 1/8" x 4 1/4" x 4 3/4"

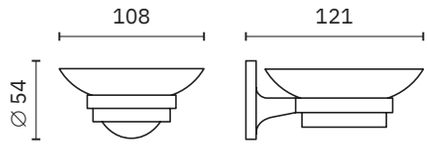

16409.B

Percha

Dimensiones
54 x 54 x 45 mm
2 1/8" x 2 1/8" x 1 3/4"

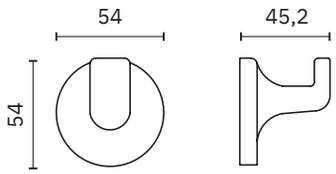

16419.B

Percha doble

Dimensiones
55 x 55 x 46 mm
2 1/8" x 2 1/8" x 1 3/4"

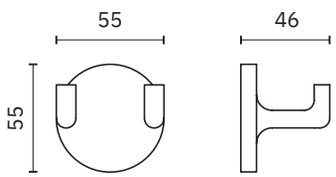

16410.B

Vaso para cepillos de dientes con soporte a pared

Dimensiones
95 x 67 x 102 mm
3 3/4" x 2 5/8" x 4"

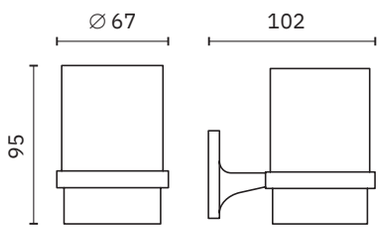

16417.B

Portarrollos de papel higiénico con tapa

Dimensiones
102 x 115 x 100 mm
4" x 4 1/2" x 4"

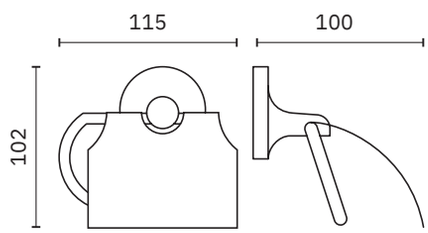

hotel

- ✓ Colección de accesorios de baño realizada con aleación metálica
- ✓ Complementos de vidrio
- ✓ Tornillería de acero
- ✓ Sistema de fijación roscada a pared mediante pletina

Material
Zamac

Acabado
Brillo (.B)

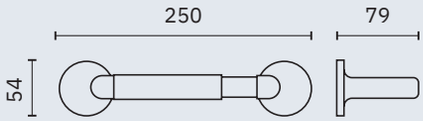

16416.B

Portarrollos de papel higiénico

Dimensiones
54 x 250 x 79 mm
2 1/8" x 9 7/8" x 3 1/8"

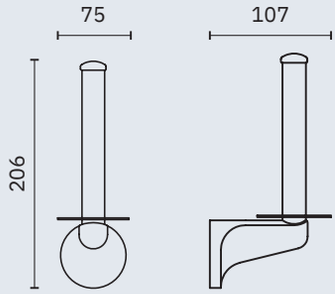

16411.B

Portarrollos reserva

Dimensiones
206 x 75 x 107 mm
8 1/8" x 3" x 4 1/4"

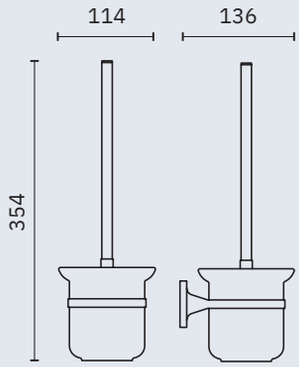

16418.B

Escobillero con soporte a pared

Dimensiones
354 x 114 x 136 mm
1'-2" x 4 1/2" x 5 3/8"

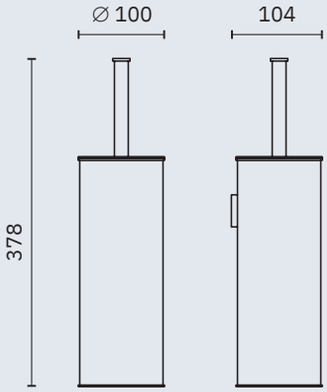

09059.B

Escobillero con soporte a pared

Material
Acero inoxidable

Dimensiones
378 x 100 x 104 mm
1'-2 7/8" x 3 7/8" x 4 1/8"

line

- ✓ Colección de accesorios de baño realizada con aleación metálica
- ✓ Complementos de vidrio
- ✓ Tornillería de acero
- ✓ Sistema de fijación roscada a pared mediante pletina

Material
Zamac

Acabado
Satinado (.S) Brillo (.B) Blanco (.W)

16504.B | 16504.W

Aro toallero

Dimensiones
185 x 150 x 65 mm
7 1/4" x 5 7/8" x 2 1/2"
Tubo ∅ 9 mm

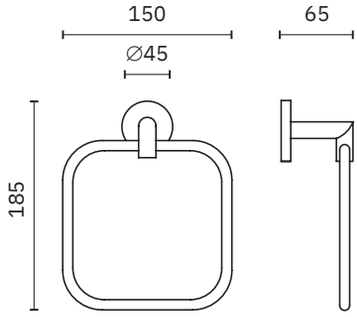

NUEVO

16874.S | 16874.B

Toallero perpendicular

Material
Acero inoxidable AISI 304

Dimensiones
55 x 406 x 55 mm
2 1/8" x 1'-4" x 2 1/8"

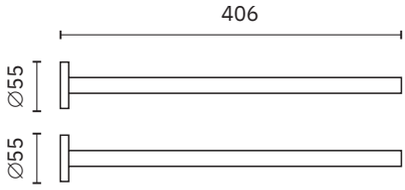

16501.65.B

Toallero

Dimensiones
45 x 665 x 70 mm
1 3/4" x 2'-2 1/4" x 2 3/4"

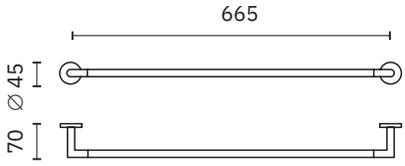

16501.50.S | 16501.50.B

Toallero

Dimensiones
45 x 515 x 70 mm
1 3/4" x 1'-8 1/4" x 2 3/4"

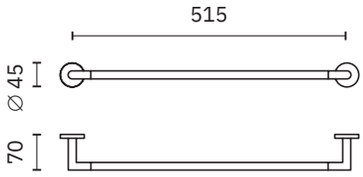

NUEVO

16501.40.B

Toallero

Dimensiones
45 x 415 x 70 mm
1 3/4" x 1'-4 3/8" x 2 3/4"

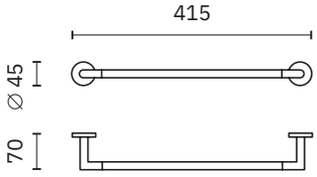

line

- ✓ Colección de accesorios de baño realizada con aleación metálica
- ✓ Complementos de vidrio
- ✓ Tornillería de acero
- ✓ Sistema de fijación roscada a pared mediante pletina

Material
Zamac

Acabado
Satinado (.S) Brillo (.B) Blanco (.W)

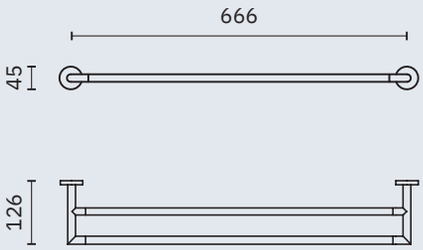

16510.B

Toallero doble

Dimensiones
45 x 666 x 126 mm
1 3/4" x 2'-2 1/4" x 5"
Tubo ∅ 14 mm

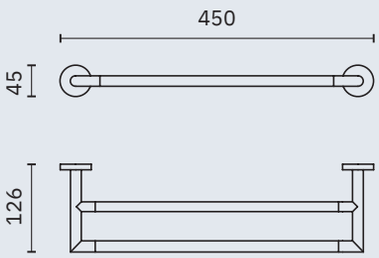

16509.B

Toallero doble

Dimensiones
45 x 450 x 126 mm
1 3/4" x 1'-5 3/4" x 5"

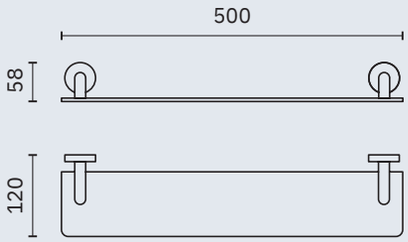

16515.S 16515.B

16515.W

Repisa de vidrio

Dimensiones
58 x 500 x 120 mm
2 1/4" x 1'-7 3/4" x 4 3/4"

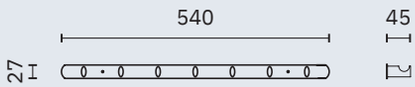

16508.B

Perchero de siete perchas

Dimensiones
27 x 540 x 45 mm
1 1/8" x 1'-9 1/4" x 1 3/4"

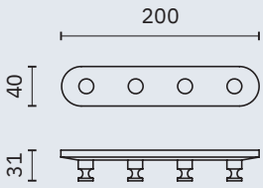

16507.B

Perchero de cuatro perchas

Dimensiones
40 x 200 x 31 mm
1 5/8" x 7 7/8" x 1 1/4"

line

- ✓ Colección de accesorios de baño realizada con aleación metálica
- ✓ Complementos de vidrio
- ✓ Tornillería de acero
- ✓ Sistema de fijación roscada a pared mediante pletina

Material
Zamac

Acabado
Satinado (.S) Brillo (.B)

NUEVO

16873.S | 16873.B

Percha individual

Material
Acero inoxidable AISI 304

Dimensiones
34 x 34 x 49 mm
1 3/8" x 1 3/8" x 1 7/8"

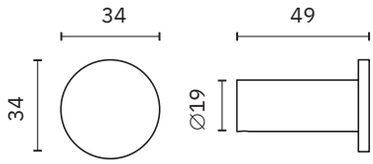

16506.B

Percha

Dimensiones
58 x 45 x 67 mm
2 1/4" x 1 3/4" x 2 5/8"

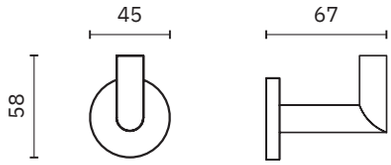

NUEVO

16876.S

Portarrollos de papel higiénico

Material
Acero inoxidable AISI 304

Dimensiones
84 x 170 x 116 mm
3 1/4" x 6 3/4" x 4 1/2"

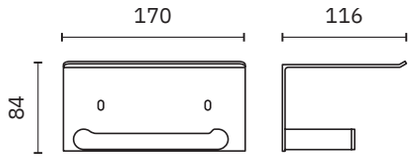

16500.S

16500.B

Portarrollos de papel higiénico

Dimensiones
160 x 140 x 80 mm
6 1/4" x 5 1/2" x 3 1/8"

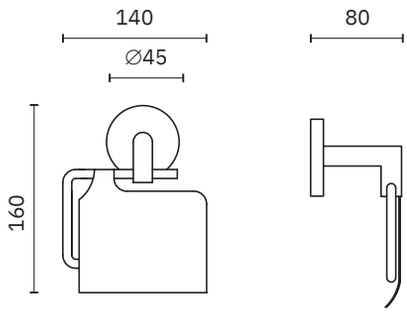

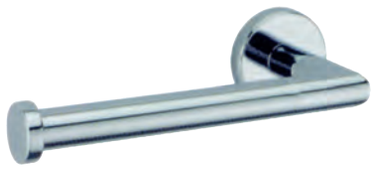

16505.B

Portarrollos de papel higiénico

Dimensiones
45 x 165 x 70 mm
1 3/4" x 6 1/2" x 2 3/4"

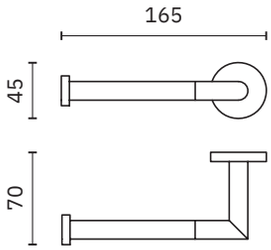

line

- ✓ Colección de accesorios de baño realizada con aleación metálica
- ✓ Complementos de vidrio
- ✓ Tornillería de acero
- ✓ Sistema de fijación roscada a pared mediante pletina

Material
Zamac

Acabado
Satinado (.S) Brillo (.B)

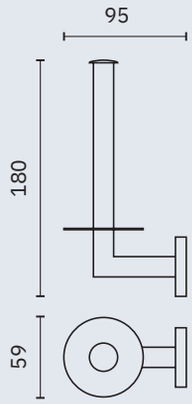

16519.S	16519.B

Portarrollos reserva

Dimensiones
180 x 60 x 95 mm
7 1/8" x 2 3/8" x 3 3/4"

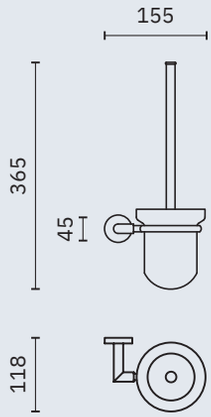

16518.S	16518.B

Escobillero

Dimensiones
365 x 155 x 118 mm
1'-2 3/8" x 6 1/8" x 4 5/8"

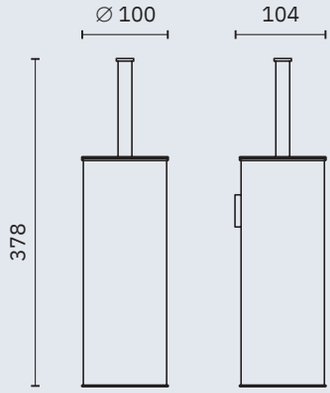

09059.S	09059.B

Escobillero con soporte
a pared

Material
Acero inoxidable

Dimensiones
378 x 100 x 104 mm
1'-2 7/8" x 3 7/8" x 4 1/8"

black

Material
ABS

Acabado
Negro tacto suave

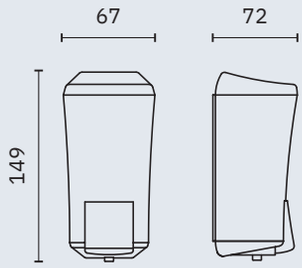

03010.N

Dosificador mural de jabón líquido rellenable

Dimensiones
149 x 67 x 72 mm
5 7/8" x 2 7/8" x 2 7/8"

Capacidad
170 ml

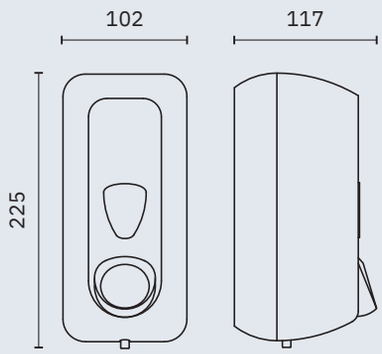

03011.N

Dosificador mural de jabón líquido rellenable

Dimensiones
225 x 102 x 117 mm
8 7/8" x 4" x 4 5/8"

Capacidad
550 ml

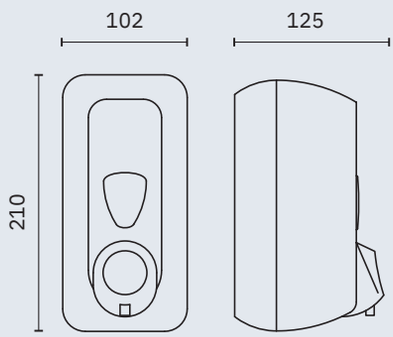

03012.N

Dosificador mural de jabón en espuma rellenable con cartucho

Dimensiones
210 x 102 x 125 mm
8 1/4" x 4" x 4 7/8"

Capacidad
500 ml

Consumible
Cartucho de recarga 06025.K

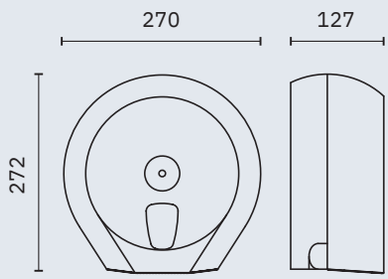

05010.N

Dispensador industrial de papel higiénico

Dimensiones
272 x 270 x 127 mm
10 3/4" x 10 5/8" x 5"

Rollo máximo: ∅ 230 mm
Eje ∅: 42 mm

black

Material
ABS

Acabado
Negro tacto suave

05011.N

Dispensador industrial gigante de papel higiénico

Dimensiones
332 x 325 x 127 mm
1'-1 1/8" x 1'-0 3/4" x 5"

Rollo máximo: ∅ 290 mm
Eje ∅: 42 mm

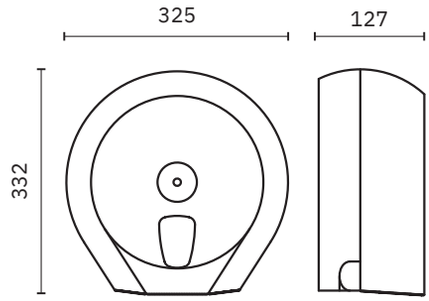

05012.N

Dispensador de papel higiénico

Dimensiones
135 x 150 x 150 mm
5 3/8" x 5 7/8" x 5 7/8"

Capacidad
Rollo doméstico

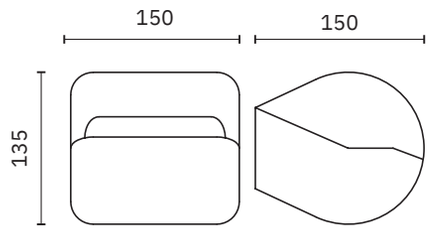

04030.N

Dispensador de papel higiénico en toallitas bulkpack

Dimensiones
210 x 160 x 125 mm
8 1/4" x 6 1/4" x 4 7/8"

Capacidad
350 toallas

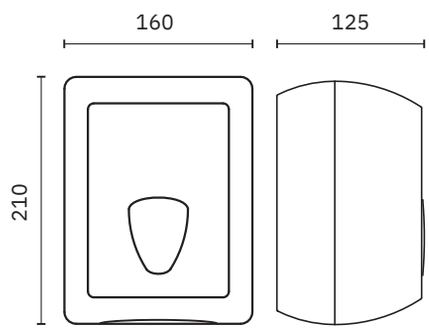

04031.N

Dispensador de papel toalla

Dimensiones
300 x 290 x 110 mm
11 3/4" x 11 3/8" x 4 3/8"

Capacidad
250 toallas

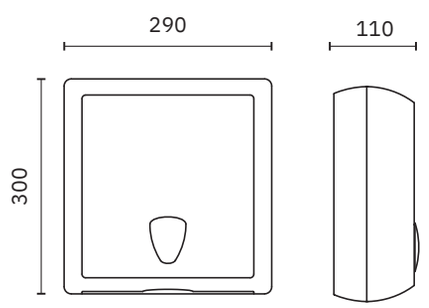

black

Material
ABS

Acabado
Negro tacto suave

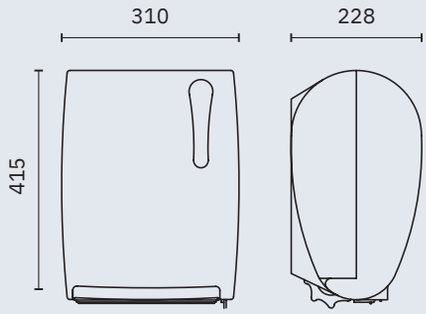

04032.N

Dispensador de papel toalla CORTE AUTOMÁTICO. Salida manual, corte automático. Funcionamiento con baterías

Dimensiones
415 x 310 x 228 mm
1'-4 3/8" x 1'-0 1/4" x 9"

Rollo máx. ∅ 190 x 220 mm

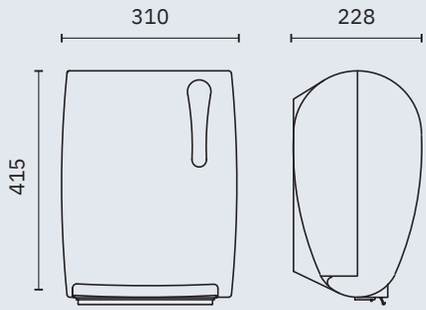

04033.N

Dispensador de papel toalla electrónico. Salida automática, CORTE MANUAL. Funcionamiento con baterías

Dimensiones
415 x 310 x 228 mm
1'-4 3/8" x 1'-0 1/4" x 9"

Rollo máx. ∅ 200 x 220 mm

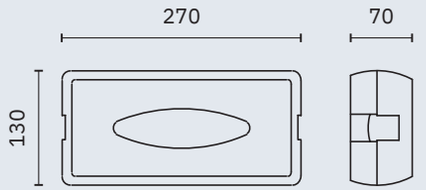

04027.N

Dispensador de pañuelos

Dimensiones
70 x 270 x 130 mm
2 3/4" x 10 5/8" x 5 1/8"

Capacidad
Caja de pañuelos

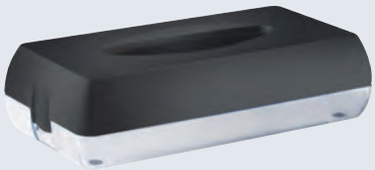

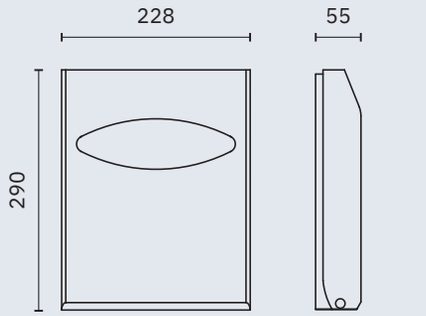

04028.N

Dispensador de aros higiénicos

Dimensiones
290 x 228 x 55 mm
11 3/8" x 9" x 2 1/8"

Capacidad
200 aros plegados

black

Material
ABS

Acabado
Negro tacto suave

04029.N

Dispensador de bolsitas higiénicas

Dimensiones
95 x 135 x 32 mm
3 3/4" x 5 3/8" x 1 1/4"

Capacidad
25 bolsas

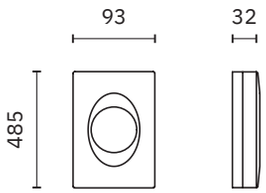

09108.N

Escobillero de pie base cromada

Dimensiones
485 x 120 x 120 mm
1'-7 1/8" x 4 3/4"x 4 3/4"

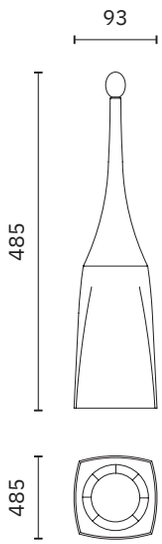

09109.N

Escobillero de pared soporte cromado

Dimensiones
485 x 93 x 120 mm
1'-7 1/8" x 3 5/8" x 4 3/4"

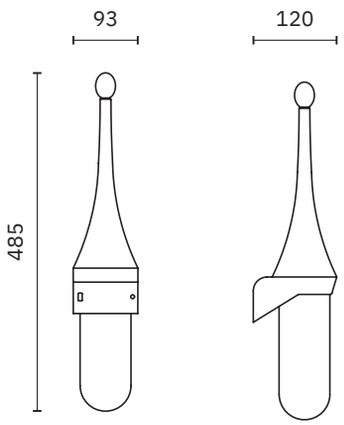

black

Material
ABS

Acabado
Negro tacto suave

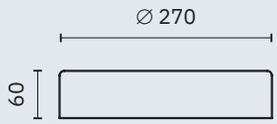

14029.N

Aro sujetabolsas para papelera

Dimensiones
60 mm. x ∅ 270 mm
2 3/8" x ∅ 10 5/8"

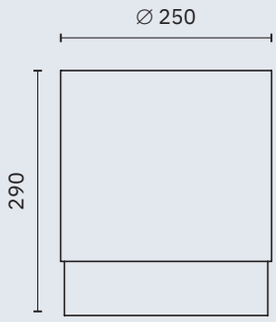

14028.N

Papelera de pie

Dimensiones
290 mm. ∅ 250 mm
11 3/8" ∅ 9 7/8"

Capacidad
13 litros

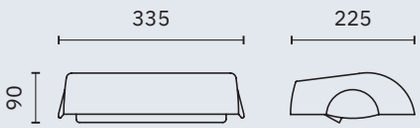

14040.N

Tapa para papelera

Dimensiones
90 x 335 x 225 mm
3 1/2" x 1'-1 1/4" x 8 7/8"

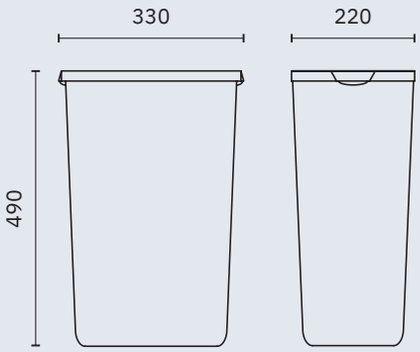

14030.N

Papelera de pie

Dimensiones
490 x 330 x 220 mm
1'-7 1/4" x 1'-1" x 8 5/8"

Capacidad
23 litros

precios especiales

Acabado
Satinado (.S) Brillo (.B)

09049.S | 09049.B

Toallero de aro

Material
Acero inoxidable

Dimensiones
∅ 155 mm, prof. 60 mm
∅ 6 1/8", prof. 2 3/8"

16303.B

Toallero

Material
Latón cromado

Dimensiones
65 x 750 x 85 mm
2" x 1'-5 3/4" x 3 1/2"

09021.B

Percha

Material
Latón cromado

Dimensiones
∅ 70 mm x 80 mm
∅ 2 3/4", prof. 3 1/8"

05025.S

Portarrollos reserva

Material
Zamac

Dimensiones
200 x 60 x 100 mm
7 7/8" x 2 3/8" x 3 7/8"

16525.B

Escobillero

Material
Zamac

Dimensiones
85 x 130 x 120 mm
3 3/8" x 5 1/8" x 4 3/4"

precios especiales

Material
Latón cromado

Acabado
Brillo (.B)

16537.B

Toallero de aro

Dimensiones
180 x 183 x 163 mm
7 1/8" x 7 1/4" x 6 3/8"

16531.B

Toallero

Dimensiones
19 x 600 x 75 mm
3/4" x 1' 11 5/8" x 3"

16530.B

Toallero

Dimensiones
19 x 505 x 75 mm
3/4" x 1' 7 7/8" x 3"

16535.B

Repisa de vidrio

Dimensiones
19 x 510 x 137 mm
3/4" x 1' 8 1/8" x 5 3/8"

16533.B

Portarrollos de papel
higiénico

Dimensiones
32 x 145 x 80 mm
1 1/4" x 5 3/4" x 3 1/8"

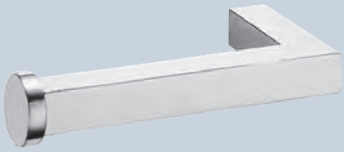

precios especiales

Material
Zamac

Acabado
Brillo (.B)

16207.B

Aro toallero

Dimensiones
180 x 155 x 35 mm
7 1/8" x 6 1/8" x 1 3/8"

16202.B

Toallero

Dimensiones
70 x 600 x 70 mm
2 3/4" x 1'-11 5/8" x 2 3/4"

16204.B

Toallero doble

Dimensiones
70 x 450 x 120 mm
2 3/4" x 1'- 5 3/4" x 4 3/4"

16208.B

Toallero doble

Dimensiones
70 x 400 x 55 mm
2 3/4" x 1'-3 3/4" x 2 1/8"

precios especiales

Material
Zamac

Acabado
Brillo (.B)

16212.B

Jabonera plato cristal

Dimensiones
70 x 110 x 130 mm
2 3/4" x 4 3/8" x 5 1/8"

16213.B

Jabonera de rejilla

Dimensiones
265 x 95 x 160 mm
10 3/8" x 3 3/4" x 6 1/4"

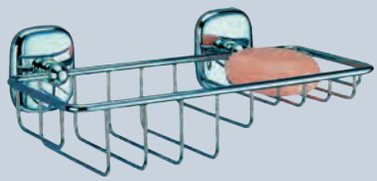

16217.B

Portarrollos de papel higiénico

Dimensiones
140 x 132 x 140 mm
5 1/2" x 5 1/4" x 5 1/2"

16216.B

Portarrollos de papel higiénico

Dimensiones
70 x 170 x 70 mm
2 3/4" x 6 3/4" x 2 3/4"

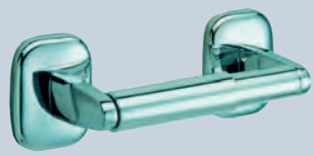

16218.B

Escobillero

Dimensiones
430 x 112 x 140 mm
1'-4 7/8" x 4 3/8" x 5 1/2"

jaboneras

- ✓ Colección de accesorios de baño realizada con latón cromado
- ✓ Tornillería de acero inoxidable
- ✓ Sistema de fijación roscada a pared

Material
Latón cromado

Acabado
Satinado (.S) Brillo (.B)

09054.B

Jabonera rectangular

Dimensiones
92 x 259 x 124 mm
3 5/8" x 10 1/4" x 4 7/8"

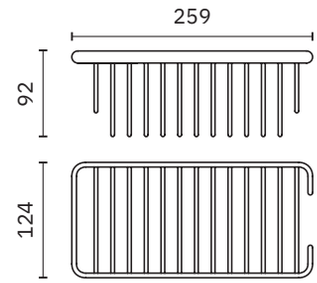

09055.S 09055.B

Jabonera rectangular

Dimensiones
33 x 152 x 125 mm
1 1/4" x 6" x 4 7/8"

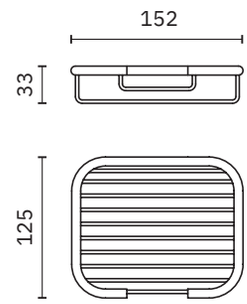

09052.B

Jabonera triangular

Dimensiones
48 x 215 x 142 mm
1 7/8" x 8 1/2" x 5 5/8"

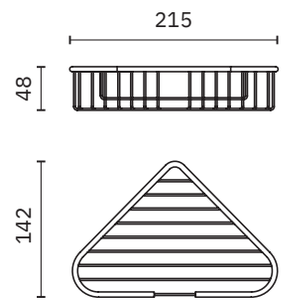

09053.B

Jabonera triangular

Dimensiones
90 x 340 x 205 mm
3 1/2" x 1'1 3/8" x 8 1/8"

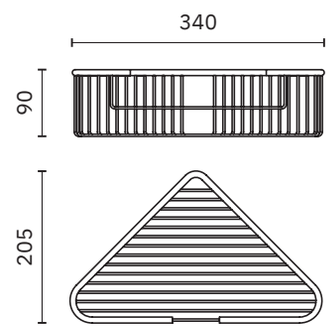

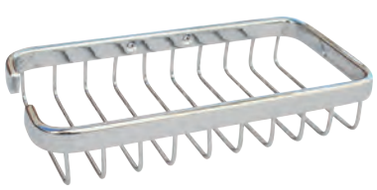

09056.B

Jabonera rectangular

Dimensiones
35 x 218 x 108 mm
1 3/8" x 8 5/8" x 4 1/4"

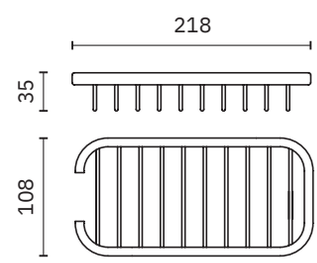

jaboneras

- ✓ Colección de accesorios de baño realizada con acero inoxidable
- ✓ Tornillería de acero inoxidable
- ✓ Sistema de fijación roscada a pared

Material
Acero inoxidable

Acabado
Satinado (.S) Brillo (.B)

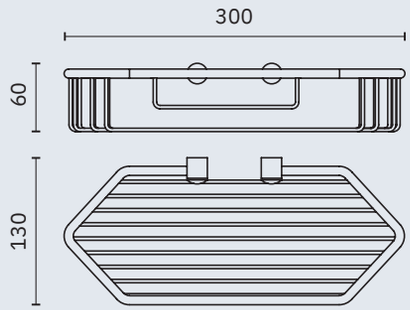

09057.B

Jabonera rectangular

Dimensiones
60 x 300 x 130 mm
2 3/8" x 11 3/4" x 5 11/8"

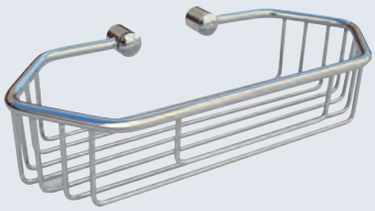

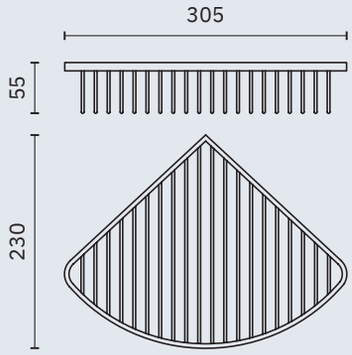

09063.S 09063.B

Jabonera triangular

Dimensiones
55 x 305 x 230 mm
2 1/8" x 1' x 9"

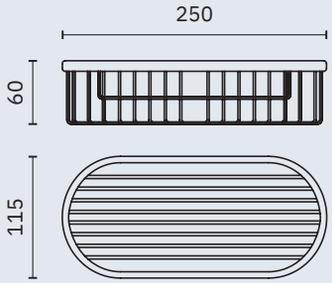

09064.S 09064.B

Jabonera rectangular

Dimensiones
60 x 250 x 115 mm
2 3/8" x 9 7/8" x 4 1/2"

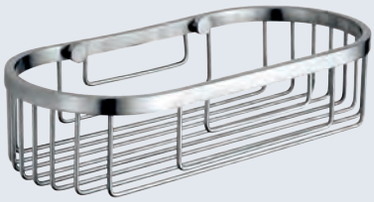

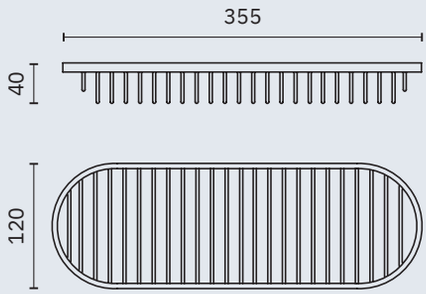

09065.B

Jabonera rectangular

Dimensiones
40 x 355 x 120 mm
1 5/8" x 1' 2" x 4 3/4"

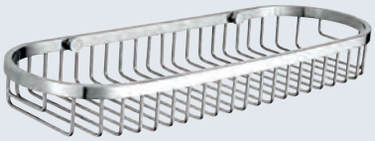

complementos

Acabado
Satinado (.S) Brillo (.B) Blanco (.W)

04026.2.S

Dispensador de aros higiénicos

Material
Acero inoxidable AISI 304

Dimensiones
285 x 400 x 50 mm
11 1/4" x 1' 3 3/4" x 2"

Capacidad
200 - 250 usos

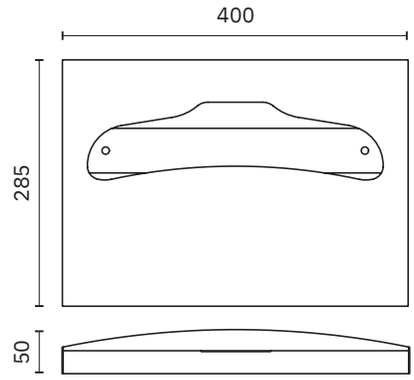

04026.2.B

Dispensador de aros higiénicos

Material
Acero inoxidable AISI 304

Dimensiones
285 x 400 x 50 mm
11 1/4" x 1' 3 3/4" x 2"

Capacidad
250 usos

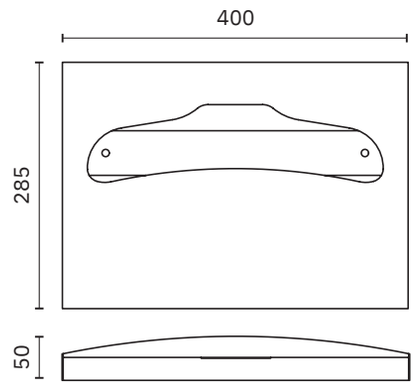

04025.B

Dispensador de pañuelos de papel
para empotrar en pared

Material
Acero cromado

Dimensiones
167 x 302 x 65 mm. 6 5/8" x 11 7/8" x 2 1/2"

Dimensiones de instalación
147 x 292 x 75 mm. 5 3/4" x 11 1/2" x 3"

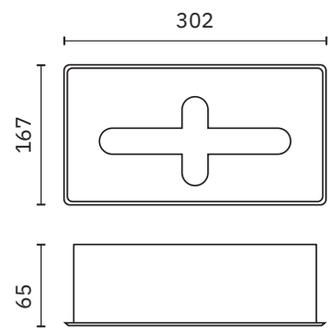

04026.2.W

Dispensador de aros higiénicos

Material
ABS

Dimensiones
280 x 420 x 50 mm
11" x 1'-4 1/2" x 2"

Capacidad
200 - 250 usos

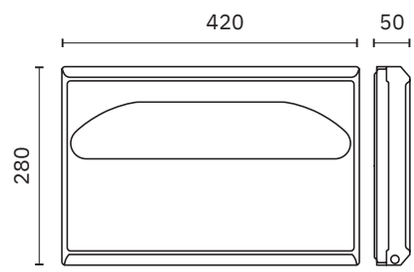

complementos

Acabado
Satinado (.S) Brillo (.B)

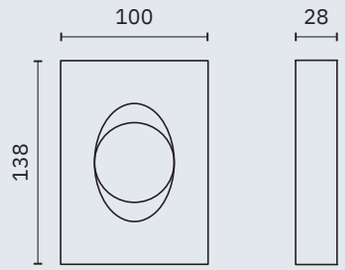

04049.B.2

Dispensador de bolsas higiénicas

Material
ABS cromado

Dimensiones
138 x 100 x 28 mm
5 3/8" x 37/8" x 1 1/8"

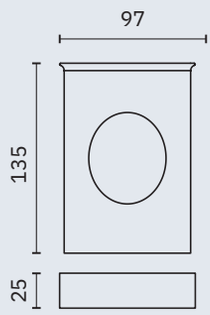

04050.S 04050.B

Dispensador de bolsas higiéncias

Material
Acero inoxidable

Dimensiones
135 x 97 x 25 mm
5 3/8" x 3 3/4" x 1"

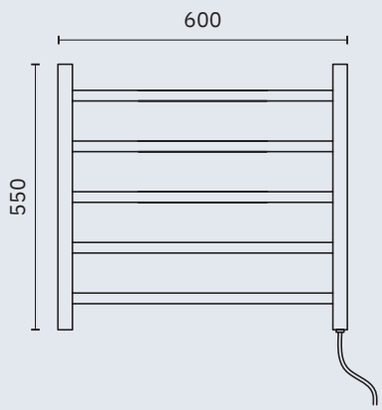

18003.B

Toallero eléctrico. Con interruptor ON / OFF

Material
Acero inoxidable

Potencia
65 W con enchufe

Dimensiones
550 x 600 x 120 mm
1'-9 5/8" x 1'- 11 5/8" x 4 3/4"
∅ tubo 32-22 mm

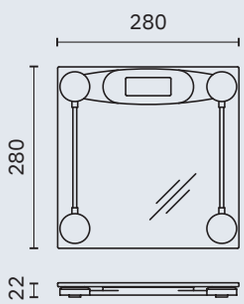

18010.T

Báscula electrónica

Material
Base de vidrio templado

Dimensiones
280 x 280 x 22 mm
11" x 11" x 7/8"

complementos

Pictogramas autoadhesivos

Material
Acero inoxidable AISI 304

Acabado
Satinado (.S)

Dimensiones
∅ 100 mm. 3 7/8"

16720.2.S

Señalización aseo femenino

16721.2.S

Señalización aseo masculino

16722.2.S

Señalización aseo unisex

16723.2.S

Señalización cambiapañales de bebés

16724.2.S

Señalización aseo para personas con movilidad reducida

NUEVO

16725.2.S

Señalización ducha

16730.2.S

Señalización prohibido fumar

NUEVO

16733.2.S

Señalización prohibido usar teléfonos móviles

NUEVO

16735.2.S

Señalización silencio

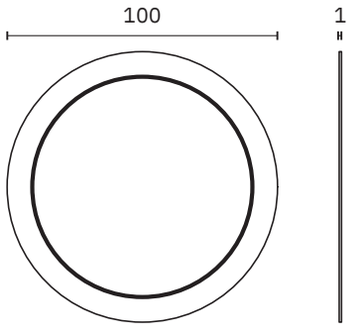

reflex

Material
Marco de acero inoxidable AISI 304

Otras dimensiones disponibles bajo pedido

Acabado
Satinado (.S) Brillo (.B) Blanco (.W)

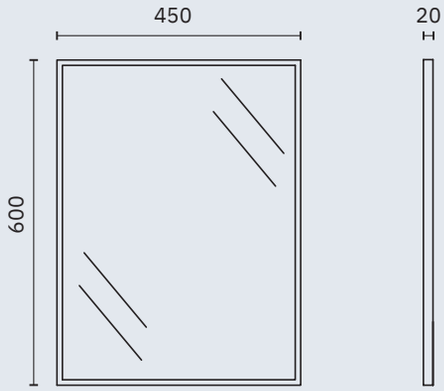

Espejo con marco

08050.S | 08050.B

08050.W

Marco plegado

Dimensiones
600 x 450 x 20 mm
1'-11 5/8 x 1'-5 3/4 x 3/4"

Espesor espejo 3 mm

SATINADO (.S)

BRILLO (.B)

BLANCO (.W)

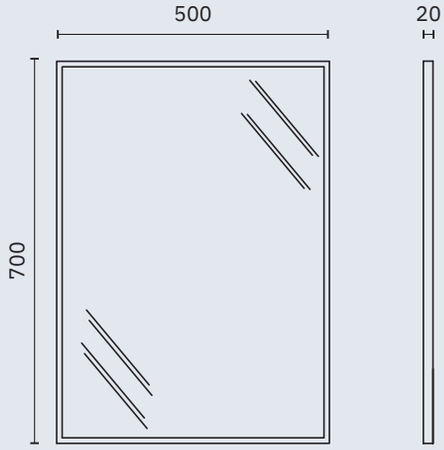

08051.S | 08051.B

08051.W

Marco plegado

Dimensiones
700 x 500 x 20 mm
2'-3 1/2" x 1'-7 3/4" x 3/4"

Espesor espejo 3 mm

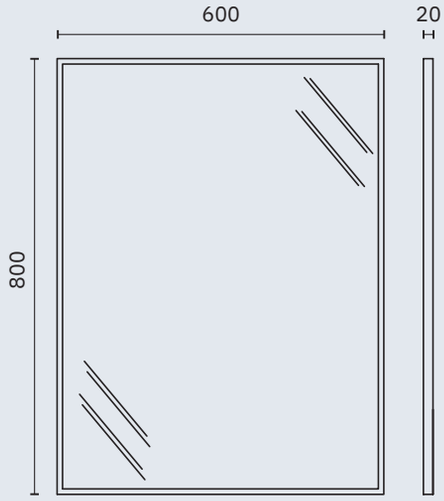

08052.S | 08052.B

08052.W

Marco plegado

Dimensiones
800 x 600 x 20 mm
2'-7 1/2" x 1'-5 3/4 x 3/4"

Espesor espejo 3 mm

complementos

Escobilla color negro

Acabado
Satinado (.S) Brillo (.B)
Negro (.N)

RECAMBIOS:
Escobilla de recambio color negro para modelos 09073, 09074, 09075 y 09077: 90425.K.
Escobilla de recambio color negro para modelos 09071 y 09076: 90426.K.
Escobilla de recambio color negro para modelos 09059: 90424.K.

NUEVO

09078.S | 09078.B

09078.N

Escobillero

Material
Acero inoxidable

Dimensiones
382 mm x ∅ 105 mm. 1'-3" x ∅ 4 1/4"

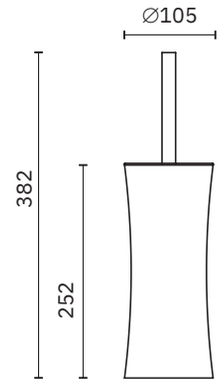

09071.S | 09071.B

Escobillero con soporte a pared

Material
Acero inoxidable AISI 304

Dimensiones
385 mm x ∅ 90 mm
1'-3 1/8" x ∅ 3 1/2"

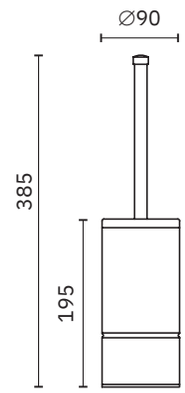

09073.S | 09073.B

Escobillero con soporte a pared

Material
Acero inoxidable

Dimensiones
375 mm x ∅ 75 mm
1'-2 3/4" x ∅ 3"

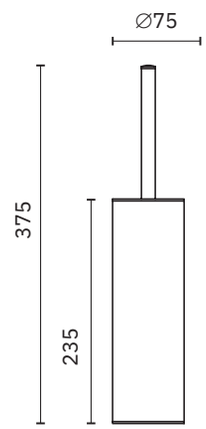

09074.S | 09074.B

Escobillero con soporte a pared

Material
Acero inoxidable AISI 304

Dimensiones
368 x 80 x 80 mm
1'-2 1/2" x 3 1/8" x 3 1/8"

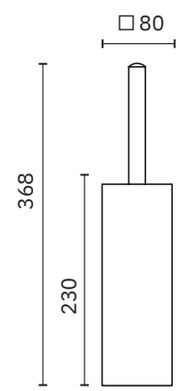

complementos

Escobilla color negro

Acabado
Satinado (.S) Brillo (.B)

RECAMBIOS:
Escobilla de recambio color negro para modelos 09073, 09074, 09075 y 09077: 90425.K.
Escobilla de recambio color negro para modelos 09071 y 09076: 90426.K.
Escobilla de recambio color negro para modelos 09059: 90424.K.

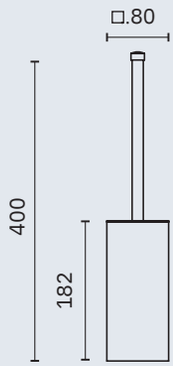

09075.S | 09075.B

Escobillero con soporte a pared

Material
Acero inoxidable AISI 304

Dimensiones
400 x 80 x 80 mm
1'-3 3/4" x 3 1/8" x 3 1/8"

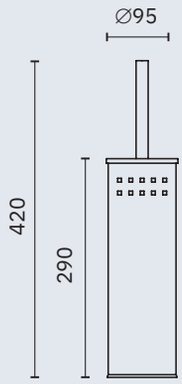

09076.S | 09076.B

Escobillero con soporte a pared | Escobillero

Material
Acero inoxidable

Dimensiones
420 mm x ∅ 95 mm
1'-4 1/2" x ∅ 3 3/4"

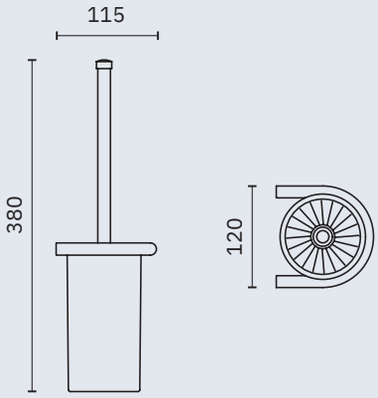

09077.S | 09077.B

Escobillero con soporte a pared

Material
Acero inoxidable AISI 304

Dimensiones
380 x 120 x 115 mm
1'-3" x 4 3/4" x 4 1/2"

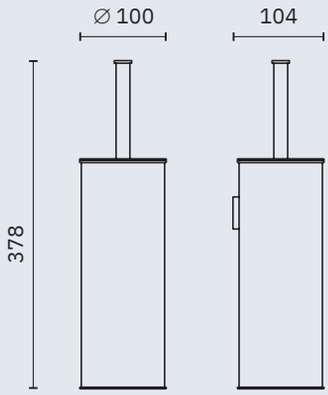

09059.S | 09059.B

09059.N

Escobillero con soporte a pared

Material
Acero inoxidable

Dimensiones
378 x 100 x 104 mm
1'-2 7/8" x 3 7/8" x 4 1/8"

complementos

Acabado
Brillo (.B)

09039.230.A

Barra de cortina con tornillos ocultos

Material
Tubo de acero inoxidable.
Soportes de aleación de zinc

Dimensiones
2300 mm, ∅ 25,5 mm
7'-6 1/2", ∅ 1"

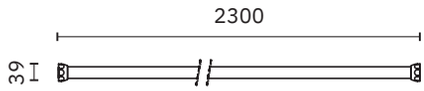

09039.183.B

Barra de cortina con tornillos expuestos

Material
Acero inoxidable

Dimensiones
1830 mm, ∅ 25,5 mm
6', ∅ 1"

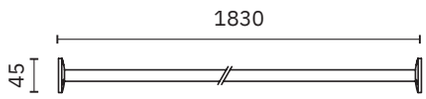

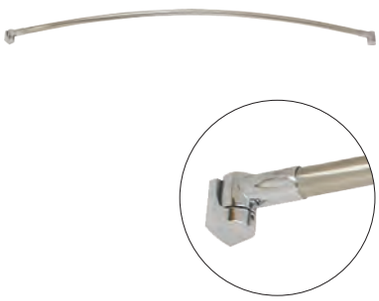

09040.152.B

Barra de cortina curva con tornillos ocultos

Material
Tubo de acero inoxidable.
Soportes aleación de zinc cromados

Dimensiones
168 x 1440 x 26 mm
6 5/8" x 4'-8 3/4" x 1"

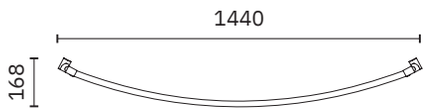

09042.B

Barra de cortina angular con tornillos ocultos

Material
Acero inoxidable

Dimensiones
800 x 800 mm, ∅ 25,5 mm
2'-7 1/2" x 2'-7 1/2" x 1"

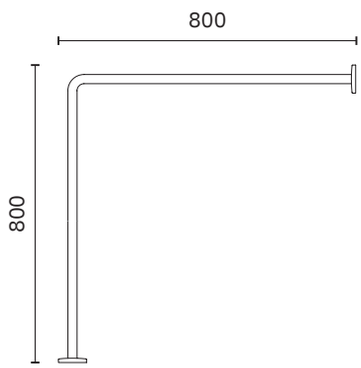

complementos

Acabado
Brillo (.B)

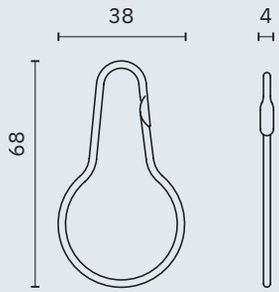

09043.B

Anilla para cortina de ducha.
Pack 12 unidades

Material
Acero inoxidable

Dimensiones
68 x 38 x 4 mm
2 5/8" x 1 1/2" x 1/8"

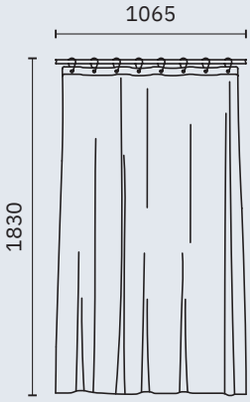

09051.106.V

Cortina de ducha.
Antibacterias y antimoho.
Incluye 7 anillas

Material
Vinilo

Dimensiones
1830 x 1065 mm
6' x 3'- 5 7/8"

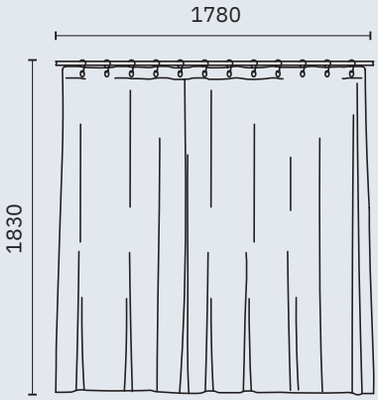

09051.178.V

Cortina de ducha opaca.
Antibacterias y antimoho
Incluye 12 anillas

Material
Vinilo

Dimensiones
1830 x 1780 mm
6' x 5'- 10 1/8"

vanity

Acabado
Brillo (.B) Negro (.N)

08012.B

Espejo regulable en altura.
Visión sin aumento

Material
ABS cromado

Dimensiones espejo
∅ 190 mm. ∅ 7 1/2"

Dimensiones
460 x 205 x 132 mm
1'-6 1/8" x 8 1/8" x 5 1/4"

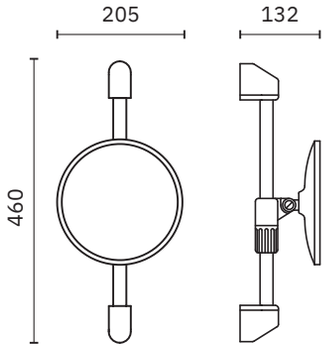

08007.B

Espejo extensible de aumento con dos caras.
Visión sin aumento y 2x

Material
ABS cromado

Dimensiones espejo
∅ 140 mm. ∅ 5 1/2"

Dimensiones desplegado
417 x 450 mm. 1'-4 3/8" x 1'-5 3/4"

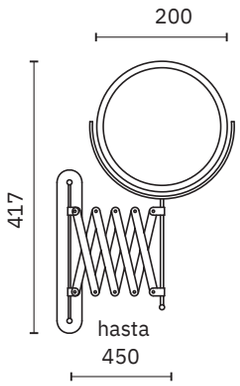

08006.B

08006.N

Espejo extensible de aumento
3x con iluminación LED

Material
Latón cromado y acero inoxidable

Dimensiones espejo
∅ 200 mm. ∅ 7 7/8"

Dimensiones desplegado
220 x 420 x 111 mm
8 5/8" x 1'-4 1/2" x 4 3/8"

NUEVO

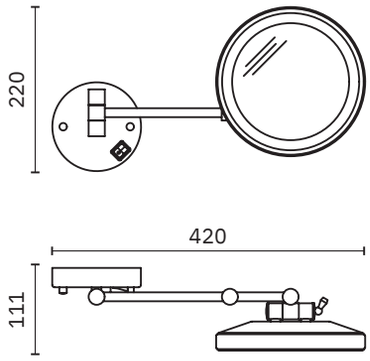

vanity

Acabado
Satinado (.S) Brillo (.B) Negro (.N)

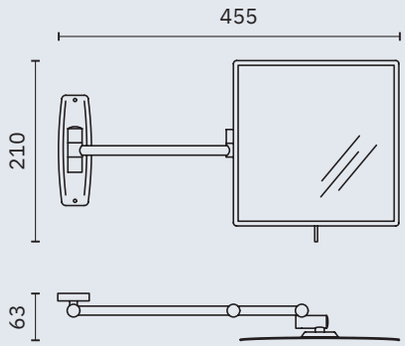

08015.B

Espejo extensible cuadrado.
Visión 3x

Material
Latón cromado

Dimensiones espejo
210 x 210 mm. 8 1/4" x 8 1/4"

Dimensiones desplegado
210 x 455 x 63 mm
8 1/4" x 1'-5 7/8" x 2 1/2"

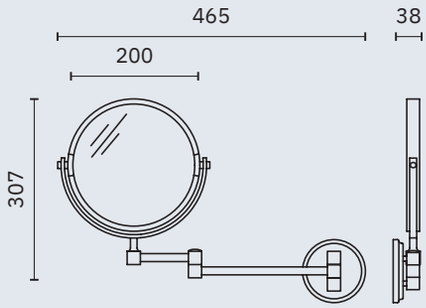

08009.2.B 08009.2.N

Espejo extensible de aumento
con dos caras. Visión normal y 5x

Material
Latón cromado

Dimensiones espejo
∅ 200 mm. ∅ 7 7/8"

Dimensiones desplegado
307 x 465 x 38 mm
1'-0 1/8" x 1'-6 1/4" x 1 1/2"

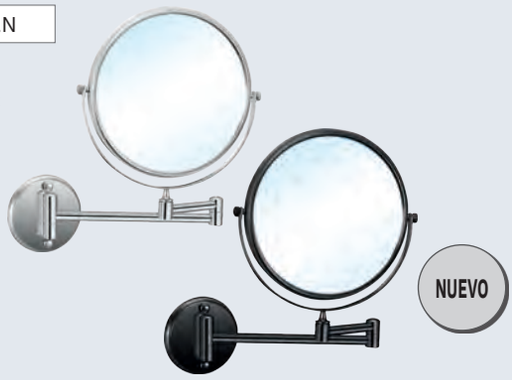

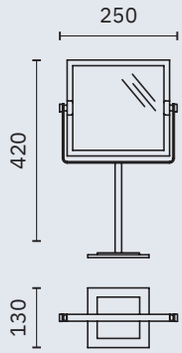

08005.B

Espejo de aumento
con dos caras. Visión normal y 3x

Material
Latón cromado

Dimensiones espejo
180 x 180 mm. 7 1/8" x 7 1/8"

Dimensiones
420 x 250 x 130 mm. 1'-4 1/2" x 9 7/8" x 5 1/8"

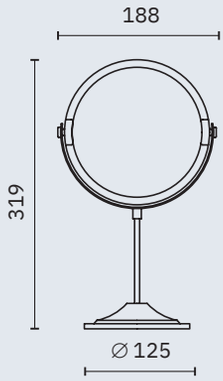

08004.B

Espejo de aumento
con dos caras. Visión normal y 3x

Material
Acero

Dimensiones espejo
∅ 172 mm. ∅ 6 3/4"

Dimensiones
319 x 188 x 125 mm. 1'-0 1/2" x 7 3/8" x 4 7/8"

percheros

Material
Acero pintado epoxy

Color
Gris Plata

14178.P

Perchero de pie metálico con 8 colgadores cromados.

Dimensiones
1770 alto, ∅ 360 mm
5'-6 1/8", ∅ 1'-2 1/8"

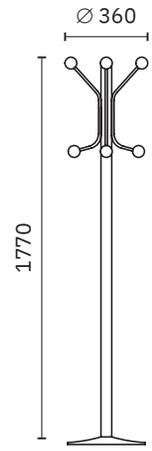

14173.N

Perchero de pie con seis colgadores de ABS.
Color negro

Dimensiones
1700 alto, ∅ 300 mm
5'-6 7/8", ∅ 11 3/4"

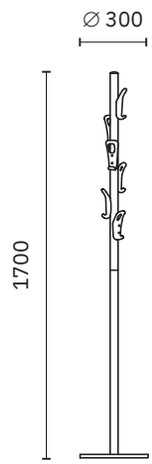

14173.P

Perchero de pie con seis colgadores de ABS.
Color gris plata

Dimensiones
1700 alto, ∅ 300 mm
5'-6 7/8", ∅ 11 3/4"

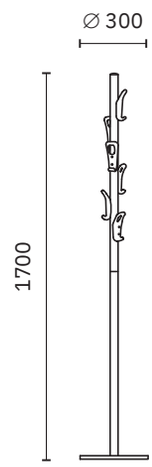

papeleras sin tapa

Material
Acero inoxidable AISI 304

Acabado
Satinado (.S) Blanco (.W)

14073.SC.S

Papelera sin tapa ni containers interiores

Dimensiones
800 mm, ∅ 470 mm
2'-7 1/2", ∅ 1'-6 1/2"

Capacidad
150 litros

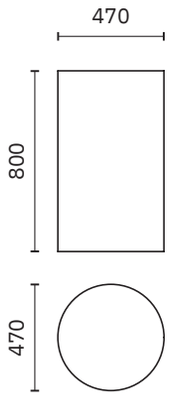

Papelera sin tapa ni containers interiores

14071.80.SC.S

Dimensiones
645 mm, ∅ 377 mm
2'-1 3/8", ∅ 1'-2 7/8"

Capacidad
80 litros

14071.50.SC.S

Dimensiones
560 mm, ∅ 340 mm
1'-10", ∅ 1'-1 3/8"

Capacidad
50 litros

14071.15.SC.S

Dimensiones
320 mm, ∅ 250 mm
1'-0 5/8", ∅ 9 7/8"

Capacidad
15 litros

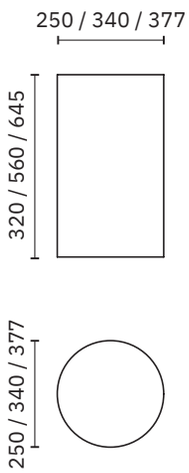

14071.SC.W

Papelera sin tapa ni containers interiores

Dimensiones
645 mm, ∅ 377 mm
2'-1 3/8", ∅ 1'-2 7/8"

Capacidad
80 litros

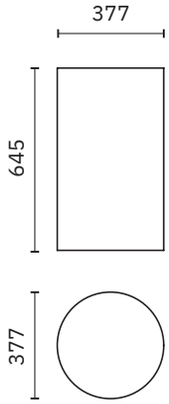

papeleras con tapa

Material
Acero inoxidable AISI 304

Acabado
Satinado (.S)

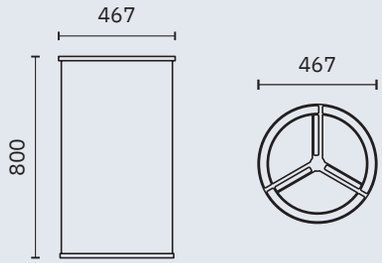

14048.CI.S

Papelera para reciclaje gran capacidad con tres cubetas y tapa

Dimensiones
800 mm, ∅ 467 mm
2'-7 1/2", ∅ 1'-6 1/4"

Capacidad
3 cubetas interiores de 42 litros

NUEVO

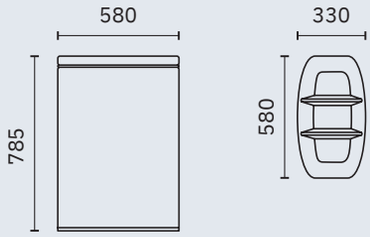

14100.S

Papelera para reciclaje gran capacidad con tres cubetas y tapa

Dimensiones
785 x 580 x 330 mm
2'-6 7/8" x 1'-10 7/8" x 1'-1"

Capacidad
3 cubetas interiores de 30 litros

NUEVO

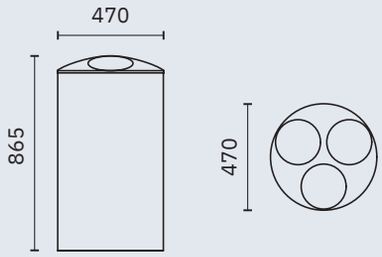

14073.S

Papelera para reciclaje con tres contenedores interiores individuales de acero galvanizado pintado

Acabado tapa
Brillo

Dimensiones
865 mm, ∅ 470 mm
2'-10 ", ∅ 1'-6 1/2"

Capacidad
150 litros

Papelera con tapa. Acabado tapa: Brillo

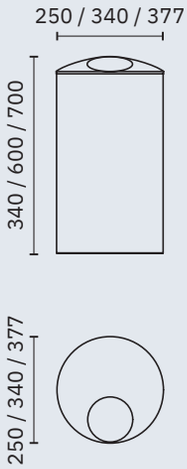

14071.80.S

Dimensiones
700 mm, ∅ 377 mm
2'-3 1/2", ∅ 1'-2 7/8"

Capacidad
80 litros

14071.50.S

Dimensiones
600 mm, ∅ 340 mm
1'-11 5/8", ∅ 1'-1 3/8"

Capacidad
50 litros

14071.15.S

Dimensiones
340 mm, ∅ 250 mm
1'-1 3/8", ∅ 9 7/8"

Capacidad
15 litros

TENNIS
COURTS

papeleras sin tapa

Material
Acero inoxidable AISI 304

Acabado
Brillo (.B)

14075.80.SC.B

Dimensiones
780 x 360 x 290 mm
2'-6 3/4" x 1'-2 1/8" x 11 3/8"

Capacidad
80 litros

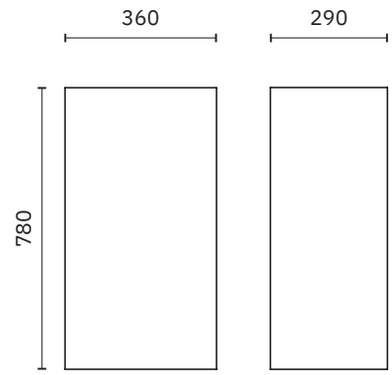

14075.65.SC.B

Dimensiones
650 x 350 x 270 mm
2'-1 5/8" x 1'-1 3/4" x 10 5/8"

Capacidad
65 litros

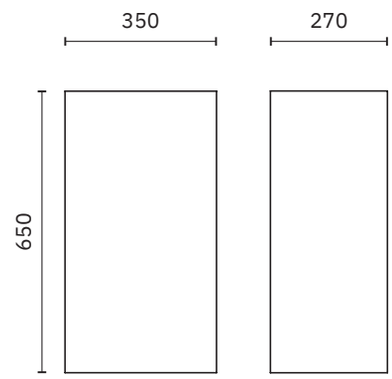

14075.40.SC.B

Dimensiones
480 x 320 x 260 mm
1'-6 7/8" x 1'-0 5/8" x 10 1/4"

Capacidad
40 litros

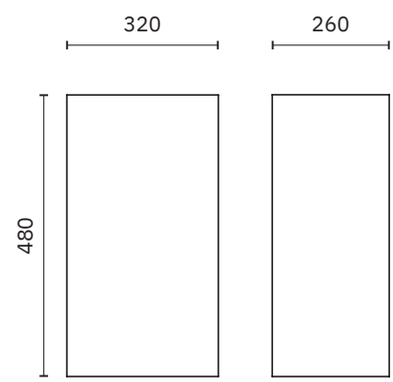

papeleras con tapa

Material
Acero inoxidable AISI 304

Acabado
Brillo (.B)

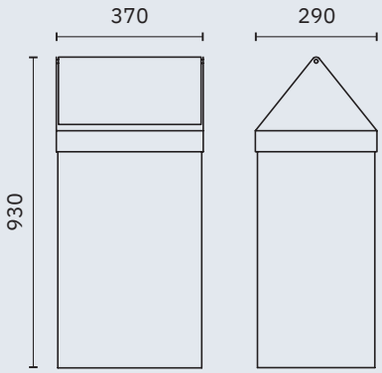

14075.80.B

Dimensiones
930 x 370 x 290 mm
3'-0 5/8" x 1'-2 5/8" x 11 3/8"

Capacidad
80 litros

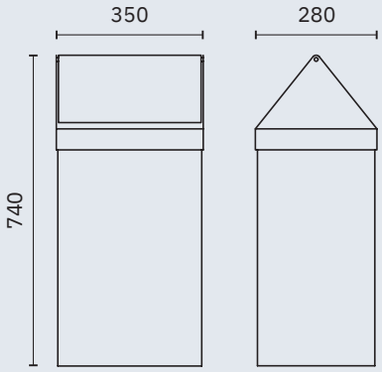

14075.65.B

Dimensiones
740 x 350 x 280 mm
2'-5 1/8" x 1'-1 3/4" x 11"

Capacidad
65 litros

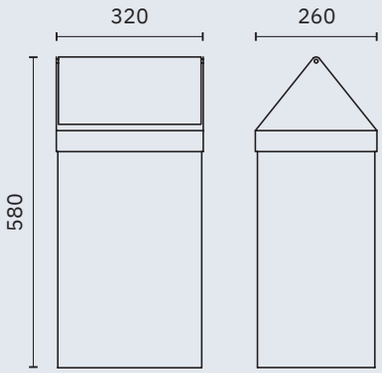

14075.40.B

Dimensiones
580 x 320 x 260 mm
1'-10 7/8" x 1'-0 5/8" x 3'-0 5/8"

Capacidad
40 litros

papeleras con tapa

Material
Acero inoxidable AISI 304

Acabado
Satinado (.S) Brillo (.B) Blanco (.W)

Carta de color
Blanco · Beige · Rojo · Burdeos · Azul
Verde O. · Verde · Gris · Oxidón · Negro

NUEVO

Papelera con cabezal y tapa basculante

14113.40.S

Dimensiones
666 mm, ∅ 310 mm
2'-2 1/4", ∅ 1'-0 1/4"

Capacidad
40 litros

14113.10.S

Dimensiones
310 mm, ∅ 200 mm
1'-0 1/4", ∅ 7 7/8"

Capacidad
10 litros

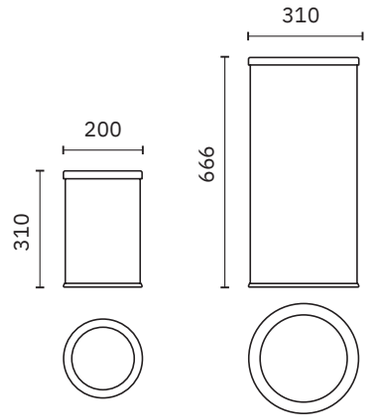

14118.2.W

Material
Acero pintado
(ver carta de color)

Dimensiones
600 x 320 x 260 mm
1'-11 5/8" x 1'-0 5/8" x 10 1/4"

Capacidad
40 litros

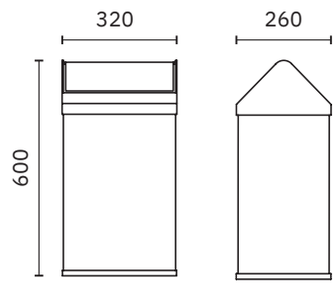

14118.S

Material
Acero inoxidable

Dimensiones
600 x 320 x 260 mm
1'-11 5/8" x 1'-0 5/8" x 10 1/4"

Capacidad
40 litros

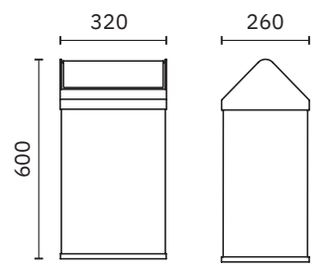

NUEVO

Papelera push-open

14114.35.B

Dimensiones
660 mm, ∅ 295 mm
2'-2", ∅ 11 5/8"

Capacidad
35 litros

14114.10.B

Dimensiones
400 mm, ∅ 200 mm
1'-3 3/4 ", ∅ 7 7/8"

Capacidad
10 litros

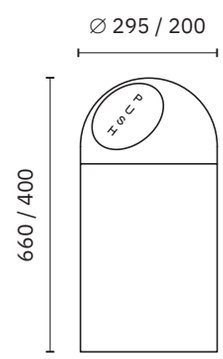

papeleras

Acabado
Satinado (.S) Blanco (.W)

Carta de color

Blanco · Beige · Rojo · Burdeos · Azul
Verde O. · Verde · Gris · Oxidón · Negro

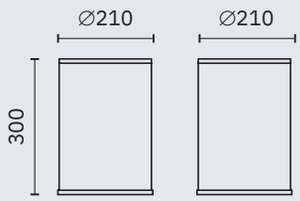

14082.2.W

Material
Acero pintado
(ver carta de color)

Dimensiones
300 mm alto, ∅ 210 mm.
11 3/4", ∅ 8 1/4"

Capacidad
12 litros

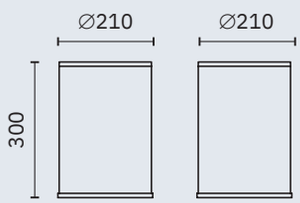

14096.2.S

Material
Acero inoxidable

Dimensiones
300 mm ∅ 210 mm.
11 3/4", ∅ 8 1/4"

Capacidad
10 litros

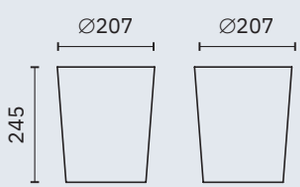

14097.S

Material
Acero inoxidable

Dimensiones
245 mm, ∅ 207 mm
9 5/8", ∅ 8 1/8"

Capacidad
10 litros

NUEVO

cubetas higiénicas con pedal

Cubetas higiénicas con pedal. Cubo interior de plástico con asa.

Material
Acero inoxidable para acabados .S, .B y .N
Acero para acabado .W

Acabado
Satinado (.S) Brillo (.B) Negro (.N) Blanco (.W)

Capacidad	Dimensiones	
3 litros	257 mm, ∅ 170 mm.	10 1/8", ∅ 6 3/4"
5 litros	270 mm, ∅ 205 mm.	10 5/8", ∅ 8 1/8"
12 litros	390 mm, ∅ 250 mm.	1'-3 3/8", ∅ 9 7/8"
20 litros	456 mm, ∅ 293 mm.	1'-6", ∅ 11 1/2"
30 litros	650 mm, ∅ 293 mm.	2'-1 5/8", ∅ 11 1/2"

09100.03.S | 09100.05.S

09100.12.S | 09100.20.S

09100.30.S

3 litros

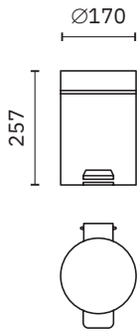

5 litros

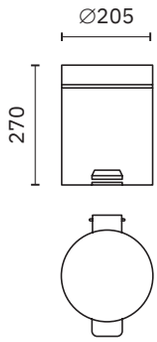

09100.03.B | 09100.05.B

09100.12.B | 09100.20.B

09100.30.B

12 litros

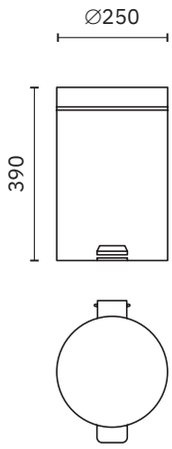

20 litros

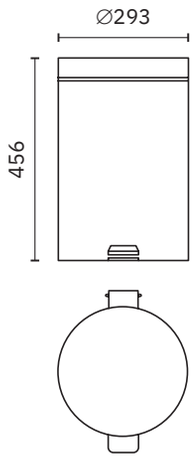

NUEVO

09100.03.N | 09100.05.N

09100.12.N

30 litros

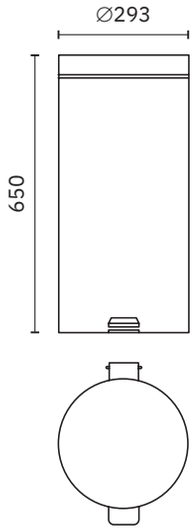

09100.03.W | 09100.05.W

09100.12.W

cubetas higiénicas con pedal

Material
Acero inoxidable. Cubo interior de plástico con asa

Acabado
Satinado (.S) Brillo (.B)

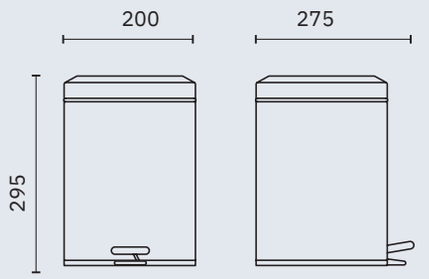

09111.06.S | 09111.06.B

Dimensiones
295 x 200 x 275 mm
11 5/8" x 7 7/8" x 10 7/8"

Capacidad
6 litros

NUEVO

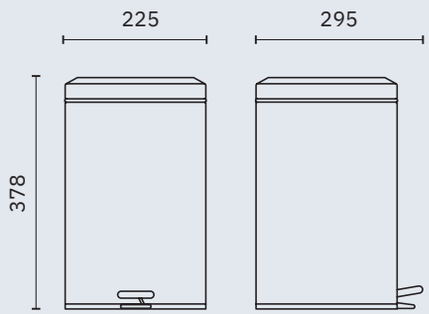

09111.12.S | 09111.12.B

Dimensiones
378 x 225 x 295 mm
1'-2 7/8" x 8 7/8" x 11 5/8"

Capacidad
12 litros

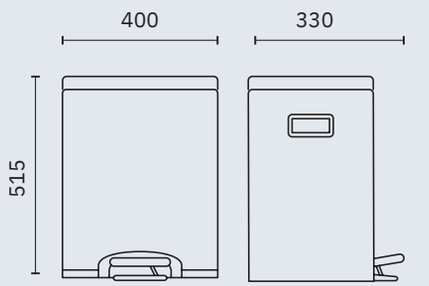

09112.S

Dimensiones
515 x 400 x 330 mm
1'-8 1/4" x 1'-3 3/4" x 1'-1"

Capacidad
30 litros

NUEVO

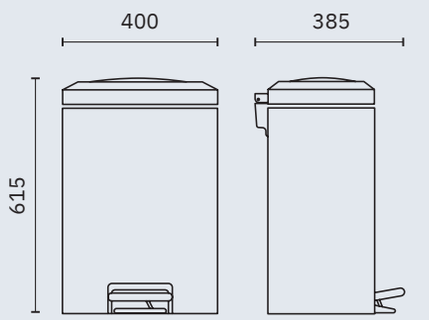

09113.S

Dimensiones
615 x 400 x 385 mm
2'-0 1/4" x 1'-3 3/4" x 1'-3 1/8"

Capacidad
32 litros

NUEVO

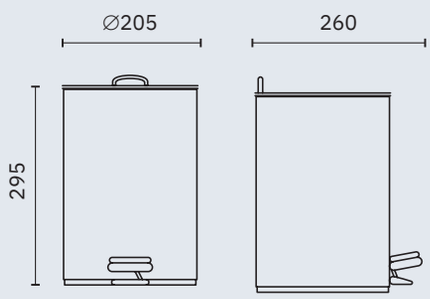

09114.S

Dimensiones
295 x 205 x 260 mm
11 5/8" x 8 1/8" x 10 1/4"

Capacidad
5 litros

NUEVO

papeleras murales

Material
Acero inoxidable AISI 304
Versión blanco acero pintado epoxy

Acabado
Satinado (.S) Brillo (.B) Blanco (.W)

14077.S | 14077.B

14077.W

Papelera mural sin tapa

Dimensiones
435 x 355 x 155 mm
1'-5 1/8" x 1'-2" x 6 1/8"

Capacidad
23 litros

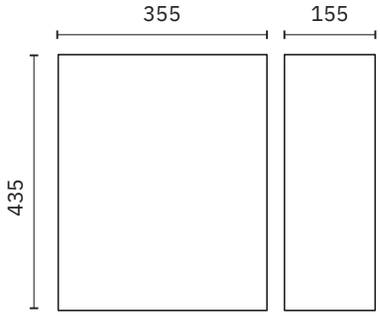

14078.S | 14078.B

14078.W

Papelera mural con tapa

Dimensiones
496 x 367 x 160 mm
1'-7 1/2" x 1'-2 3/8" x 6 1/4"

Capacidad
23 litros

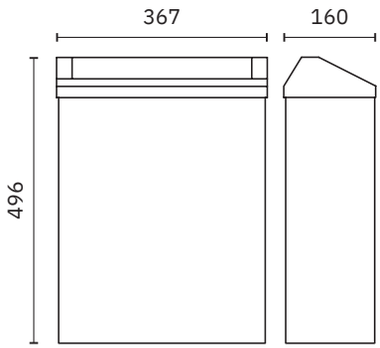

papeleras murales evo

Material
Acero inoxidable AISI 304

Acabado
Satinado (.S)

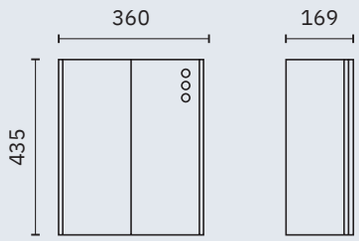

14077.EVO.S

Papelera mural

Dimensiones
435 x 360 x 169 mm
1'-5 1/8" x 1'-2 1/8" x 6 5/8"

Capacidad
23 litros

NUEVO

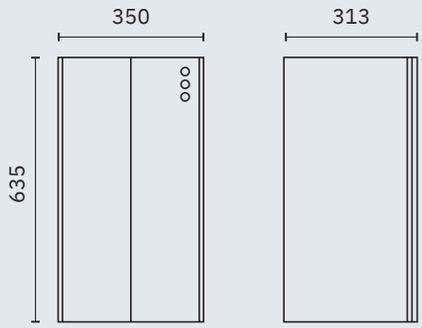

14077.65.EVO.S

Papelera mural

Dimensiones
635 x 350 x 313 mm
2'-1" x 1'-1 3/4" x 1'-0 3/8"

Capacidad
65 litros

NUEVO

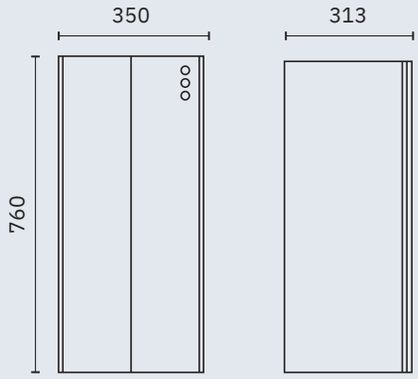

14077.80.EVO.S

Papelera mural gran capacidad

Dimensiones
760 x 350 x 313 mm
2'-5 7/8" x 1'-1 3/4" x 1'-0 3/8"

Capacidad
80 litros

NUEVO

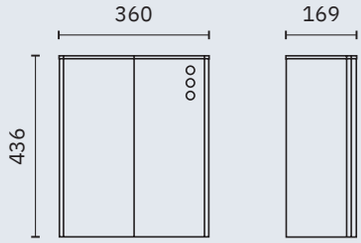

14078.EVO.S

Papelera mural con tapa superior abierta desmontable

Dimensiones
436 x 360 x 169 mm
1'-5 1/8" x 1'-2 1/8" x 6 5/8"

Capacidad
23 litros

NUEVO

papeleras murales

Acabado
Satinado (.S) Brillo (.B) Blanco (.W)

Capacidad
23 litros

14079.S

Papelera mural con tapa
y cerradura

Material
Acero inoxidable AISI 304

Dimensiones
496 x 367 x 160 mm
1'-7 1/2" x 1'-2 3/8" x 6 1/4"

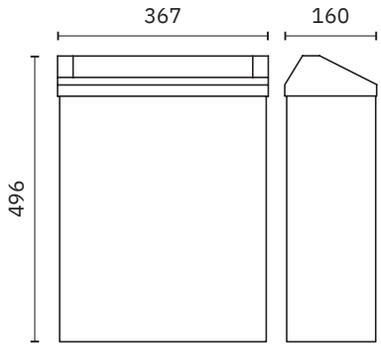

14079.B

Papelera mural con tapa
y cerradura

Material
Acero inoxidable AISI 304

Dimensiones
496 x 367 x 160 mm
1'-7 1/2" x 1'-2 3/8" x 6 1/4"

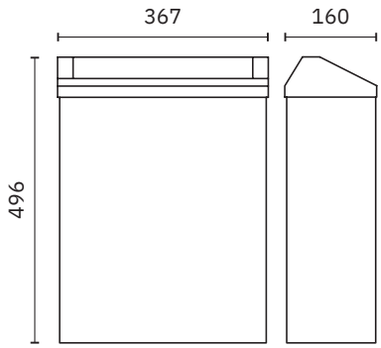

14079.W

Papelera mural con tapa
y cerradura

Material
Acero pintado epoxy en blanco

Dimensiones
496 x 367 x 160 mm
1'-7 1/2" x 1'-2 3/8" x 6 1/4"

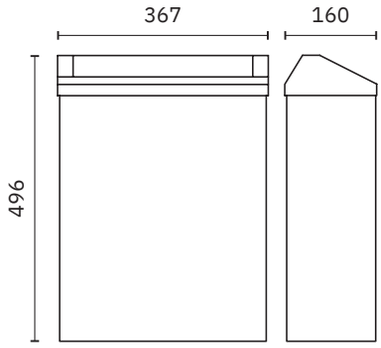

papeleras murales

Acabado
Satinado (.S) Blanco (.W)

Carta de color

Blanco · Beige · Rojo · Burdeos · Azul
Verde O. · Verde · Gris · Oxidón · Negro

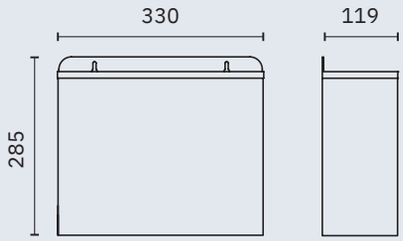

14098.2.S

Material
Acero inoxidable

Dimensiones
285 x 330 x 120 mm
11 1/4" x 1'-1" x 4 5/8"

Capacidad
11 litros

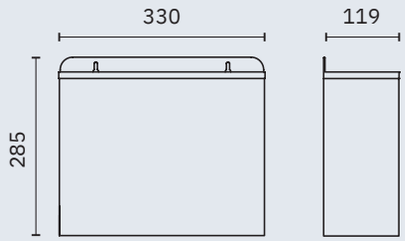

14098.2.W

Material
Acero pintado
(ver carta de color)

Dimensiones
285 x 330 x 120 mm
11 1/4" x 1'-1" x 4 5/8"

Capacidad
11 litros

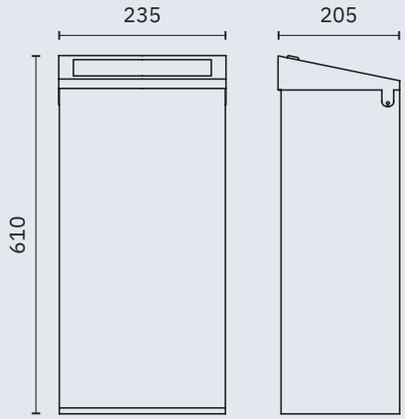

14188.2.S

Papelera mural con tapa y cerradura

Material
Acero inoxidable

Dimensiones
610 x 285 x 205 mm
2' x 11 1/4" x 8 1/8"

Capacidad
35 litros

contenedores plásticos

14025.W

Con pedal

Material
ABS Blanco

Dimensiones
280 x 260 x 190 mm
11" x 10 1/4" x 7 1/2"

Capacidad
8 litros

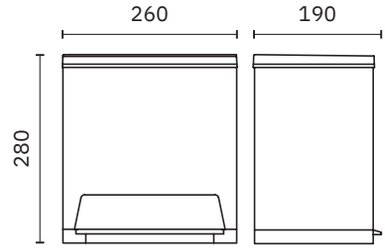

14026.W

Con pedal

Material
ABS Blanco

Dimensiones
410 x 335 x 250 mm
1'-4 1/8" x 1'-1 1/4" x 9 7/8"

Capacidad
23 litros

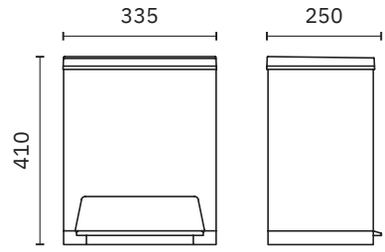

14018.W

Con pedal

Material
Polipropileno
Cuerpo blanco y tapa: blanca, azul, verde o amarilla

Dimensiones
410 x 270 x 370 mm
1'-4 1/8" x 10 5/8" x 1'-2 5/8"

Capacidad
25 litros

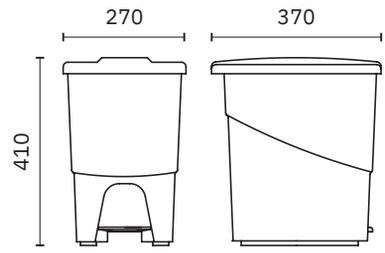

14024.GR

Con tapa basculante

Material
Polipropileno gris

Dimensiones
625 x 264 x 342 mm
2'-0 5/8" x 10 3/8" x 1'-1 1/2"

Capacidad
45 litros

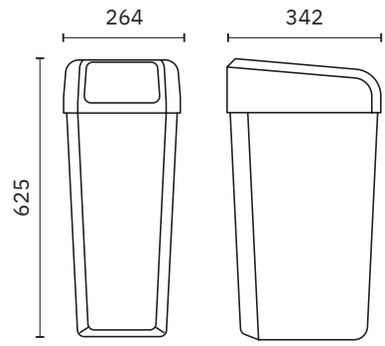

contenedores plásticos

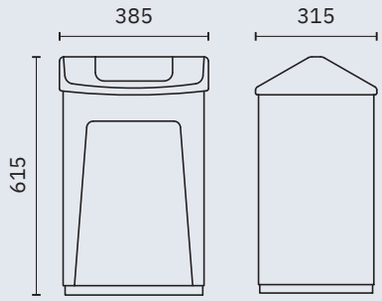

14027.W

Papelera cabezal basculante

Material
ABS Blanco

Dimensiones
615 x 385 x 315 mm
2'-0 1/4" x 1'-3 1/8" x 1'-0 3/8"

Capacidad
55 litros

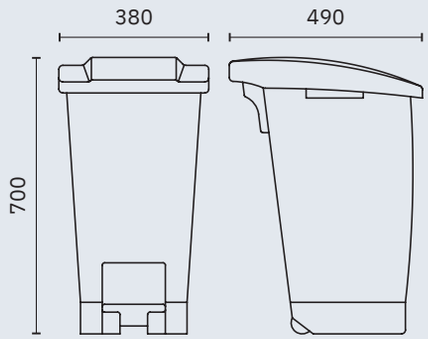

14019.W

Con pedal

Material
Polietileno
Cuerpo blanco y tapa blanca
Cuerpo gris y tapa: azul,
verde o amarilla

Dimensiones
700 x 380 x 490 mm
2'-3 1/2" x 1'-3" x 1'-7 1/4"

Capacidad
60 litros

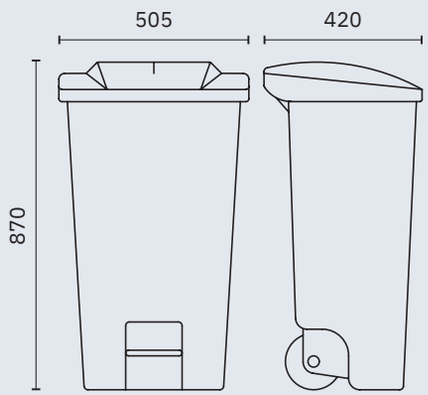

14020.W

Con pedal, asa y ruedas

Material
Polietileno
Cuerpo gris con tapa verde,
azul o amarilla.
Cuerpo blanco con tapa blanca

Dimensiones
870 x 505 x 420 mm
2'-10 1/4" x 1'-7 7/8" x 1'-4 1/2"

Capacidad
120 litros

papeleras encastradas

Material
Acero inoxidable AISI 304

Acabado
Satinado (.S)

14103.S

Papelera encastrada

Dimensiones
850 x 366 x 158 mm
2'-9 1/2" x 1'-2 3/8" x 6 1/4"

Dimensiones hueco instalación
816 x 333 x 170 mm
2'-8 1/8" x 1'-1 1/8" x 6 3/4"

Capacidad
21 litros

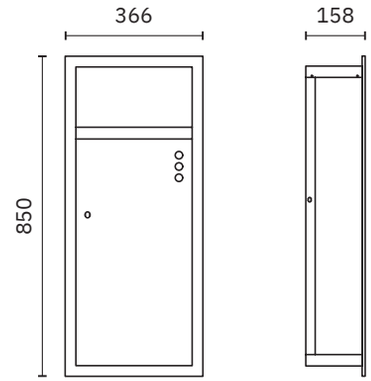

14106.P.S

Papelera encastrada

Dimensiones
715 x 360 x 114 mm
2'-4 1/8" x 1'-2 1/8" x 4 1/2"

Dimensiones hueco instalación
690 x 344 x 120 mm
2'-3 1/8" x 1'-1 1/2" x 4 3/4"

Capacidad
16 litros

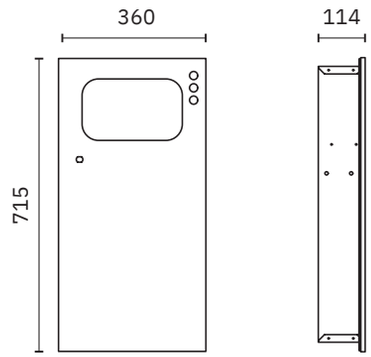

14104.P.S

Papelera encastrada

Dimensiones
846 x 440 x 200 mm
2'-9 1/4" x 1'-5 3/8" x 7 7/8"

Dimensiones hueco instalación
822 x 420 x 206 mm
2'-8 3/8" x 1'-4 1/2" x 8 1/8"

Capacidad
38 litros

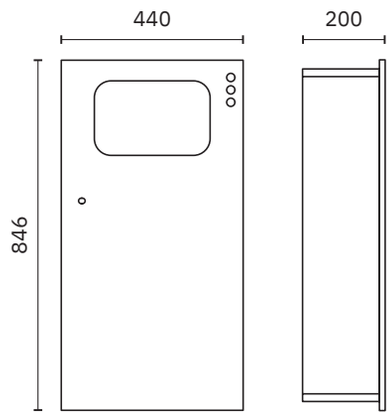

14102.S

Papelera semiencastrada en pared

Dimensiones
850 x 444 x 184 mm
2'-9 1/2" x 1'-5 1/2" x 7 1/4"

Dimensiones hueco instalación
816 x 410 x 109 mm
2'-8 1/8" x 1'-4 1/8" x 4 1/4"

Capacidad
38 litros

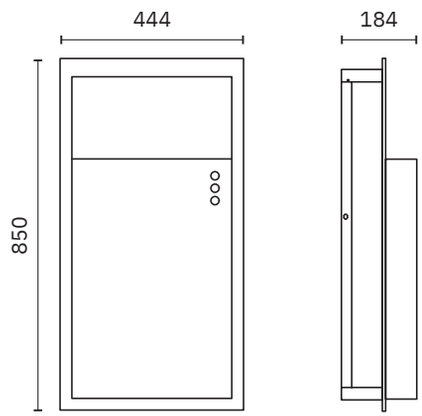

papeleras adosadas a pared y aros en encimera

Acabado
Satinado (.S)

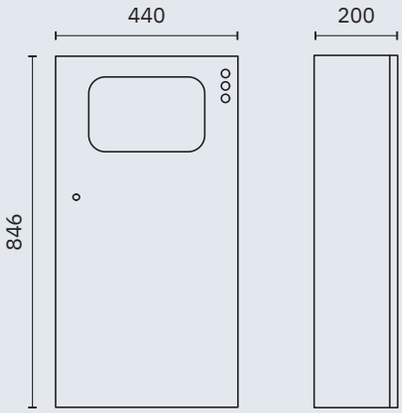

14105.S

Papelera adosada a pared

Material
Acero inoxidable AISI 304

Dimensiones
846 x 440 x 200 mm
2'-9 1/4" x 1'-6 3/8" x 7 7/8"

Capacidad
35 litros

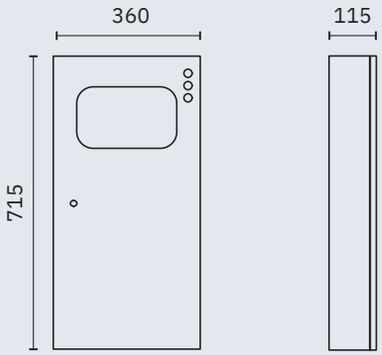

14107.S

Papelera adosada a pared

Material
Acero inoxidable AISI 304

Dimensiones
715 x 360 x 115 mm
2'-4 1/8" x 1'-2 1/8" x 4 1/2"

Capacidad
13 litros

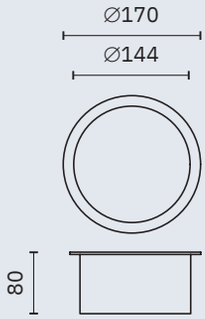

09008.S

Aro embellecedor con tapa para orificio papelera en encimera

Material
Acero inoxidable

Dimensiones
80 mm alto, ∅ 170 mm
3 1/8", ∅ 6 3/4"

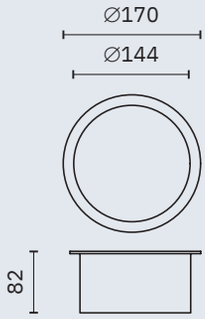

09009.S

Aro embellecedor para orificio papelera en encimera

Material
Acero inoxidable

Dimensiones
82 mm alto, ∅ 170 mm
3 1/4", ∅ 6 3/4"

higiénico

Acabado
Satinado (.S) Blanco (.W)

09002.S

Material
Acero inoxidable

Dimensiones
190 x 255 x 100 mm
7 1/2" x 10" x 3 7/8"

Capacidad
5 litros

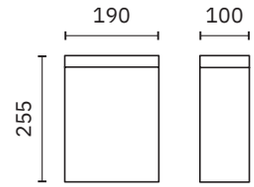

09004.S

Cubeta higiénica mural con tapa

Material
Acero inoxidable AISI 304

Dimensiones
285 x 224 x 98 mm
11 1/4" x 8 7/8" x 3 7/8"

Capacidad
5,7 litros

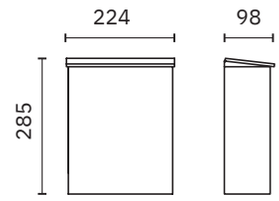

09007.2.W

Contenedor higiénico con pedal
y tapa basculante que impide visión
del contenido

Material
Polipropileno y ABS

Dimensiones
565 x 175 x 350 mm
11-10 1/4" x 6 7/8" x 1'-1 3/4"

Capacidad
20 litros

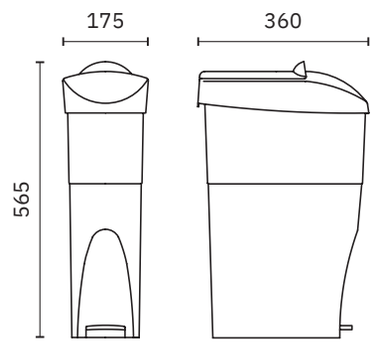

Con pedal y cubeta interior

Material
Polipropileno
Cuerpo blanco y cubeta azul

14022.W

Dimensiones
280 x 280 x 227 mm
11" x 11" x 9"

Capacidad
8 litros

14022.25.W

Dimensiones
425 x 350 x 260 mm
1'-4 3/4" x 1'-1 3/4" x 10 1/4"

Capacidad
25 litros

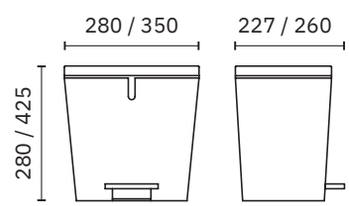

papeleras con cenicero y papelera ignífuga

Acabado
Satinado (.S)

Carta de color

Blanco · Beige · Rojo · Burdeos · Azul
Verde O. · Verde · Gris · Oxidón · Negro

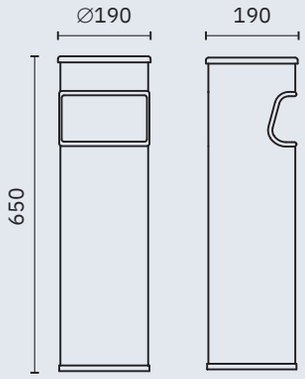

Papelera con cenicero

Dimensiones
645 x 190 x 190 mm
2'-1 3/8" x 7 1/2" x 7 1/2"

Capacidad
24 litros

14124.2.W

14124.2.S

Material
Acero pintado
(ver carta de color)

Material
Acero inoxidable
AISI 304

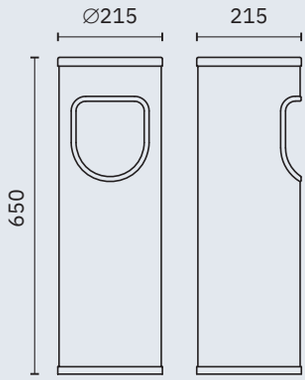

Papelera con cenicero

Dimensiones
650 mm alto, ∅ 215 mm
2'-1 5/8", ∅ 8 1/2"

Capacidad
15 litros

14122.2.W

14122.2.S

Material
Acero pintado
(ver carta de color)

Material
Acero inoxidable
AISI 304

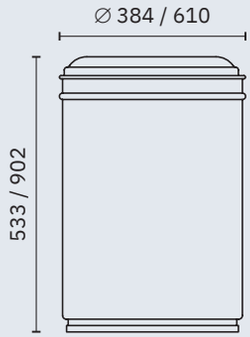

Papelera ignífuga

Material
Acero pintado color gris

EJ0026612G

EJ0026655G

Dimensiones
533 mm, ∅ 384 mm
1'-9", ∅ 1' -3 1/8"

Dimensiones
902 mm, ∅ 610 mm
2'-11 1/2", ∅ 2'

Capacidad
45 litros

Capacidad
200 litros

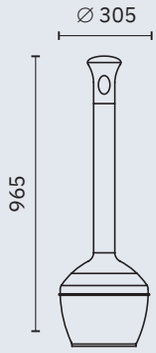

EJ00268501

EJ00268502

EJ00268503

Cenicero para exterior.
Incluye cubo interior de acero

Material
Polietileno

Dimensiones
965 mm, ∅ 305 mm
3'-2", ∅ 1'

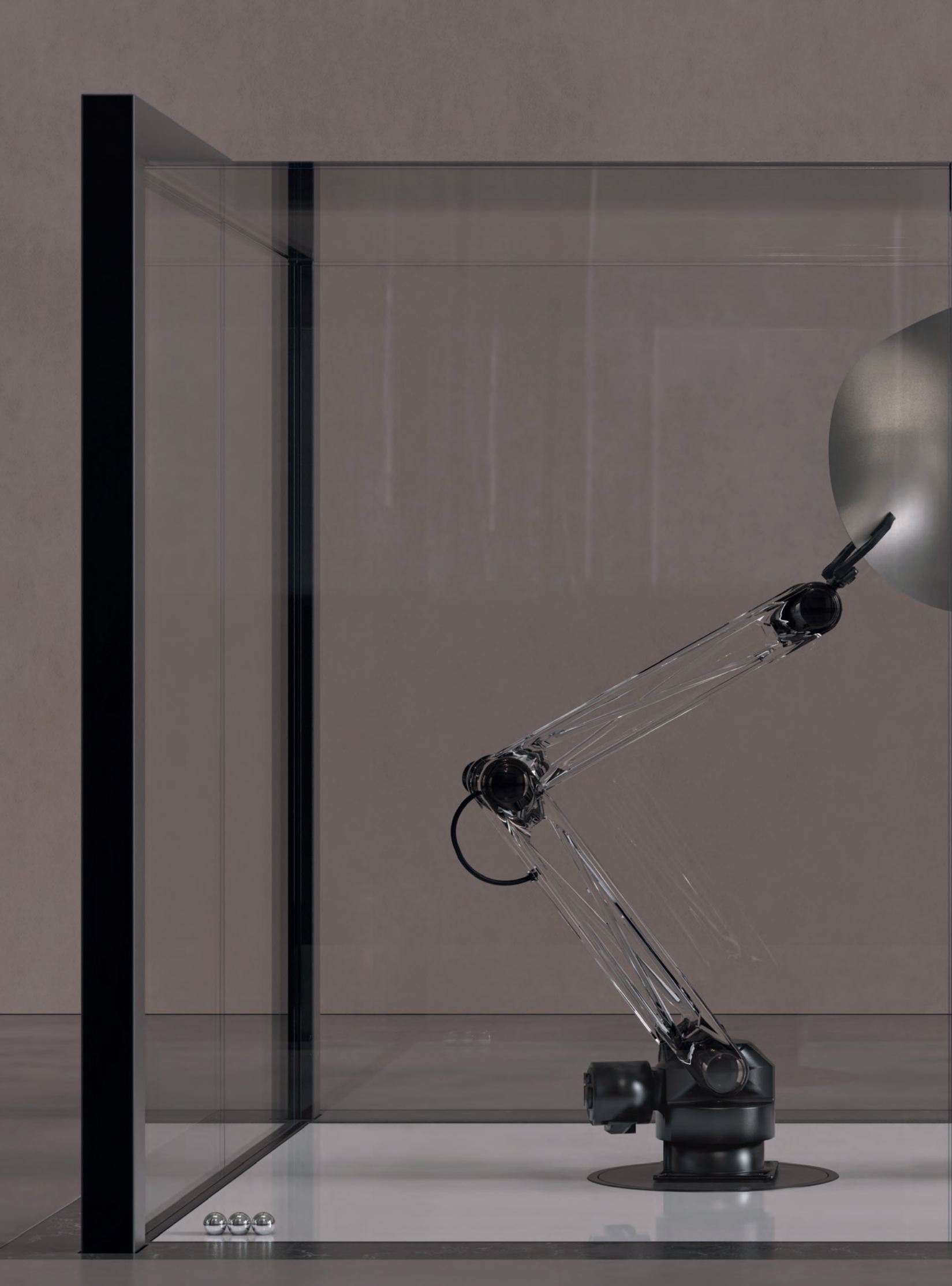

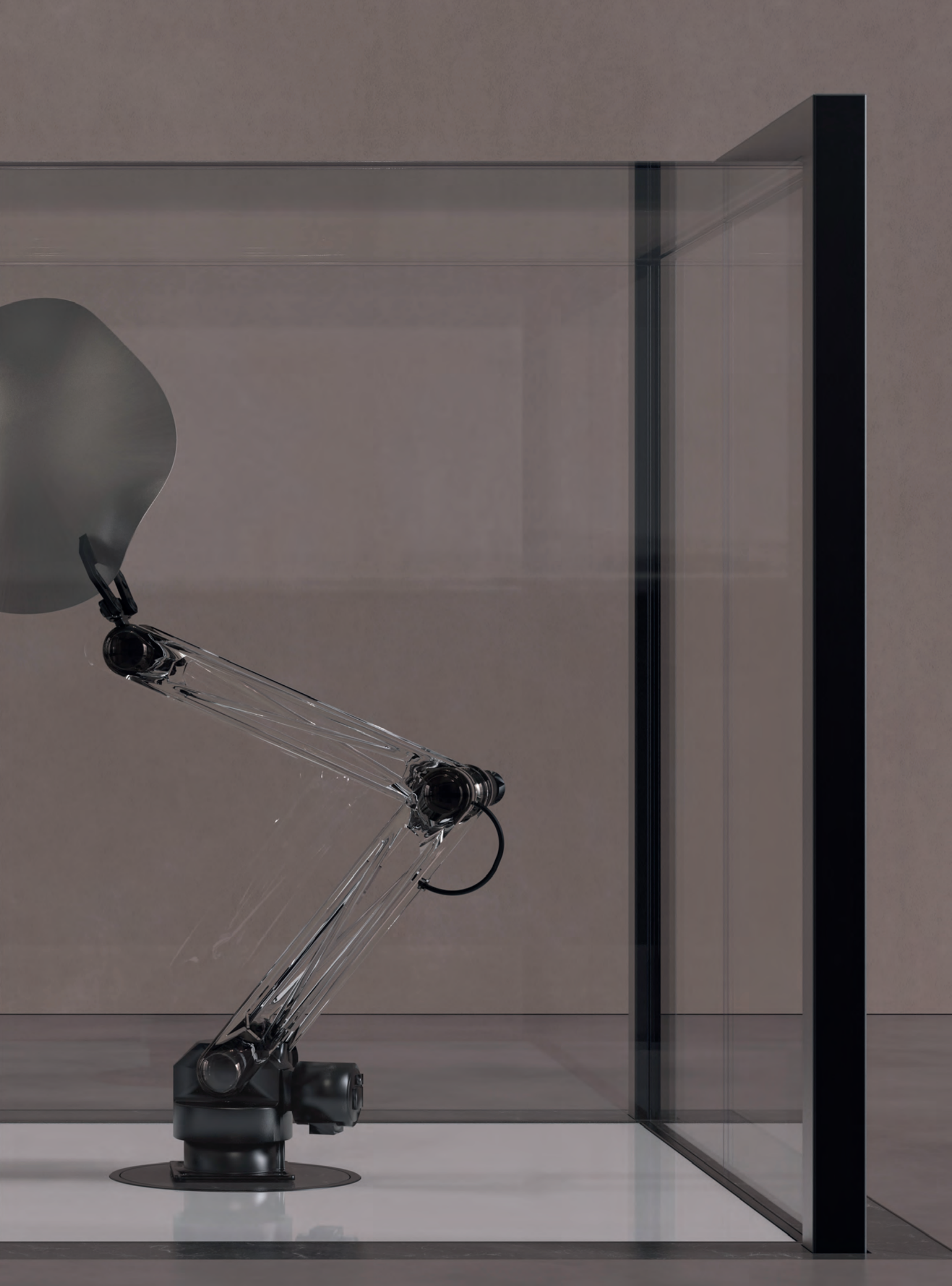

inodoros

Material
Acero inoxidable AISI 304

Acabado
Satinado (.S) Brillo (.B)

13012.S

13012.B

Inodoro a suelo, salida horizontal

Dimensiones
390 x 355 x 540 mm
1'-3 3/8" x 1'-2" x 1'-9 1/4"

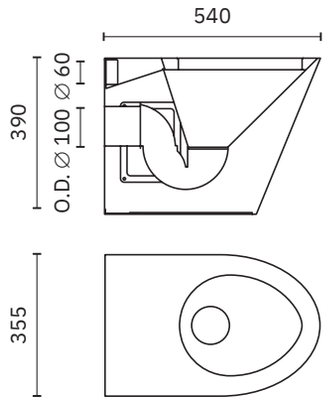

Tapas (no incluidas):
5000AR, 15029.S
Ver pág. 336

13013.S

13013.B

Inodoro a suelo

Salida horizontal. Conexión horizontal opcional 13112.K

Salida vertical. Conexión curva 90° opcional 13111.K

Dimensiones
390 x 355 x 640 mm
1'-3 3/8" x 1'-2" x 2'-1 1/4"

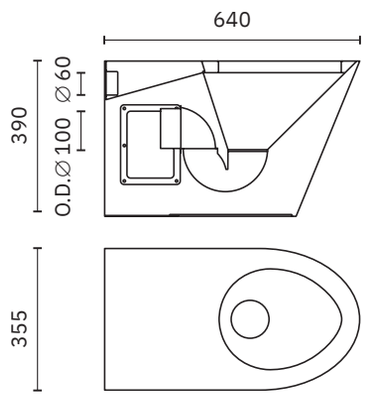

Tapas (no incluidas):
5000AR, 15029.S
Ver pág. 336

13111.K

13112.K

inodoros

Material
Acero inoxidable AISI 304

Acabado
Satinado (.S) Brillo (.B)

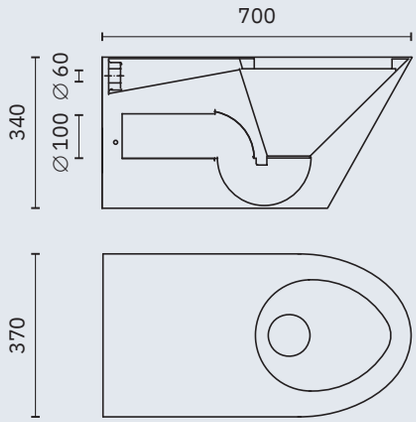

13011.S

Inodoro adaptado suspendido.

Salida horizontal

Dimensiones
340 x 370 x 700 mm
1'-1 3/8" x 2'-3 1/2" x 1'-2 5/8"

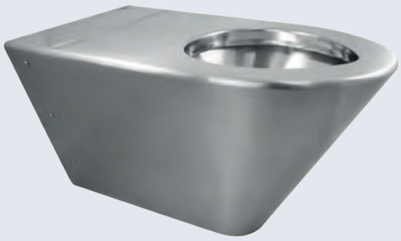

NUEVO

Tapas (no incluidas):
5000AR, 15029.S
Ver pág. 336

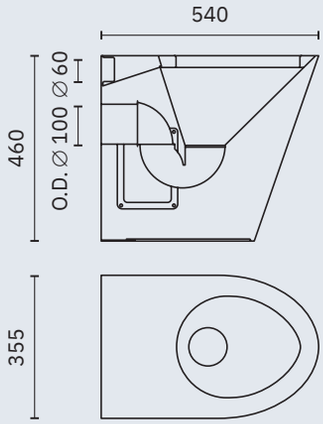

13012.M.S

13012.M.B

Inodoro a suelo, adaptado.

Salida horizontal

Dimensiones
460 x 335 x 540 mm
1'-6 1/8" x 1'-1 1/4" x 1'-9 1/4"

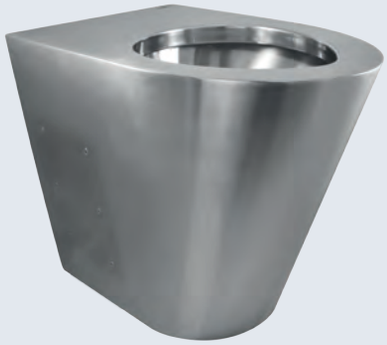

Tapas (no incluidas):
5000AR, 15029.S
Ver pág. 336

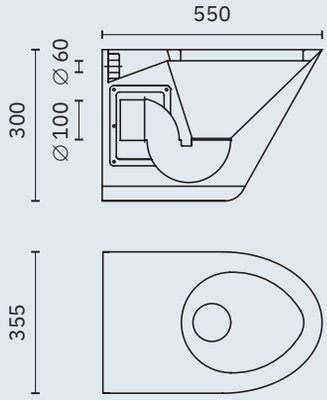

13018.S

13018.B

Inodoro suspendido.

Salida horizontal

Dimensiones
300 x 355 x 550 mm
1'-3" x 1'-2" x 1'-9 5/8"

Tapas (no incluidas):
5000AR, 15029.S
Ver pág. 336

inodoros

Acabado
Satinado (.S)

15029.S

Asiento con tapa

Material
Acero inoxidable AISI 304

Dimensiones
398 x 348 x 47 mm
1'-3 5/8" x 1'-1 5/8" x 1 7/8"

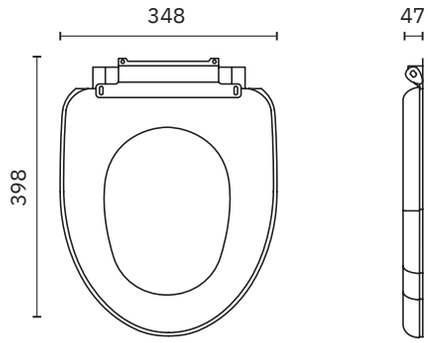

5000AR

Asiento para inodoro.
Adaptación universal

Material	Color
Madera prensada	Blanco

Dimensiones
431-446 x 371 mm
1'-5" - 1-5 5/8" x 1-2 5/8"

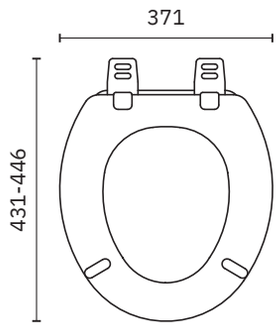

5000AR492

Asiento para inodoro.
Adaptación universal

Material	Color
Madera prensada	Gris Manhattan

Dimensiones
431-446 x 371 mm
1'-5" - 1-5 5/8" x 1-2 5/8"

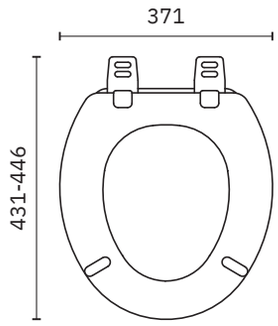

5000AR047

Asiento para inodoro.
Adaptación universal

Material	Color
Madera prensada	Negro

Dimensiones
431-446 x 371 mm
1'-5" - 1-5 5/8" x 1-2 5/8"

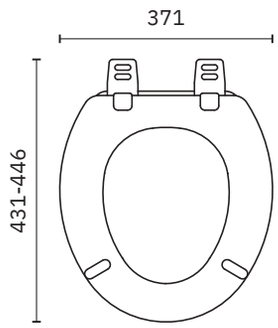

inodoros

Acabado
Blanco (.W)

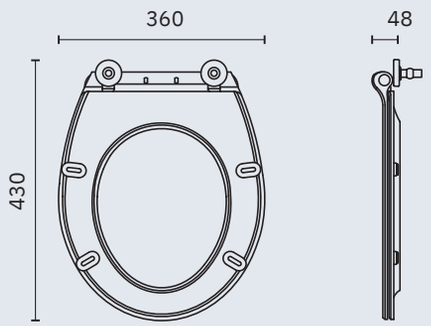

13147.W

Asiento para inodoro.
Tapa caída lenta

Material
Urea

Dimensiones
48 x 360 x 430 mm
1 7/8" x 1'-2 1/8" x 1'-4 7/8"

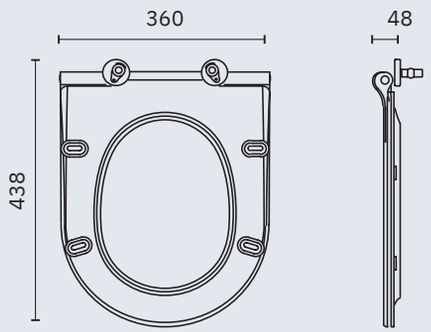

13148.W

Asiento para inodoro.
Tapa caída lenta

Material
Urea

Dimensiones
48 x 360 x 438 mm
1 7/8" x 1'-2 1/8" x 1'-5 1/4"

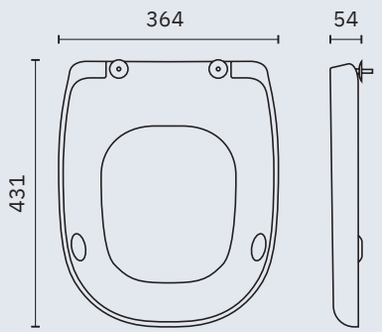

100360

Asiento para inodoro

Material
Plástico Durolux

Dimensiones
54 x 364 x 431 mm
2 1/8" x 1'-2 3/8" x 1'-5"

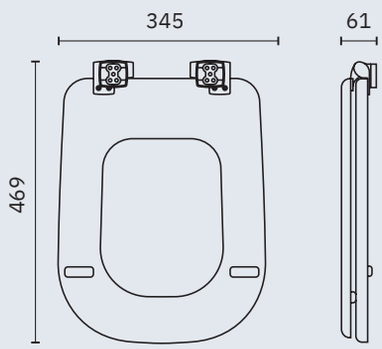

3460CL000

Asiento para inodoro

Material
Madera

Dimensiones
61 x 345 x 469 mm
2 3/8" x 13 5/8" x 1'-6 1/2"

inodoros / bidé

Material
Acero inoxidable AISI 304

Acabado
Satinado (.S) Brillo (.B) Negro (.N)

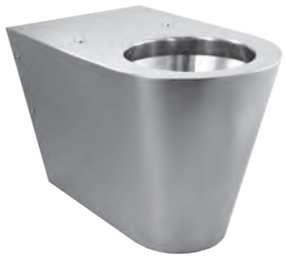

13014.S

Inodoro infantil

Salida horizontal

Dimensiones
300 x 280 x 435 mm.
11 3/4" x 11" 1'-5 1/8" x 1'-5 1/8"

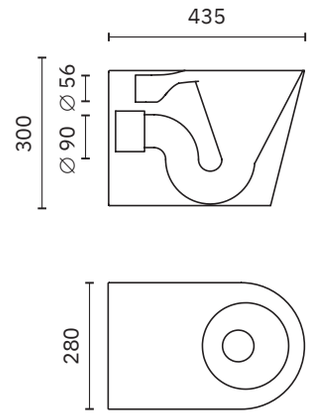

13016.S 13016.B

Inodoro con cisterna de doble descarga.

Salida horizontal. Conexión horizontal opcional 13112.K.

Salida vertical. Conexión curva 90° opcional 13111.K.

Entrada de agua lateral (izquierda o derecha). Incluye tapa PVC blanco

Dimensiones
680 x 370 x 620 mm.
2'-2 3/4" x 1'-2 5/8" x 2'-0 3/8"

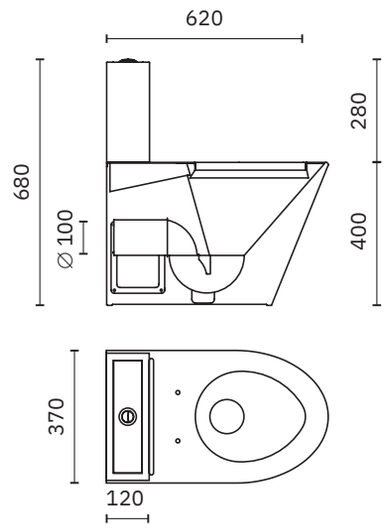

13111.K

13112.K

13009.S

Bidé suspendido

Dimensiones
380 x 355 x 540 mm
1'-3" x 1'-9 1/4" x 1'-2"

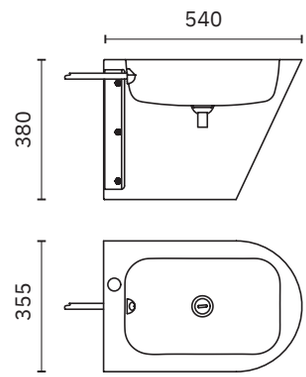

placas turcas

Material
Acero inoxidable AISI 304

Acabado
Satinado (.S) Brillo (.B)

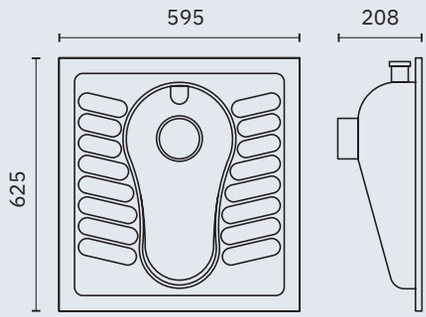

13023.B

Instalada a suelo. Boquilla rociadora con tres salidas de agua

Dimensiones
208 x 595 x 625 mm
8 1/4" x 1'-11 3/8" x 2'-0 5/8"

Salida
∅ 100 mm

Espesor
1,2 mm

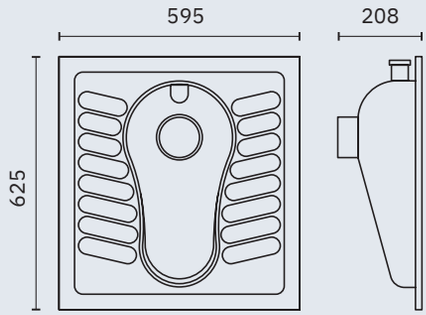

13021.B

Instalada a suelo. Boquilla rociadora con tres salidas de agua

Dimensiones
208 x 595 x 625 mm
8 1/4" x 1'-11 3/8" x 2'-0 5/8"

Salida
∅ 100 mm

Espesor
1 mm

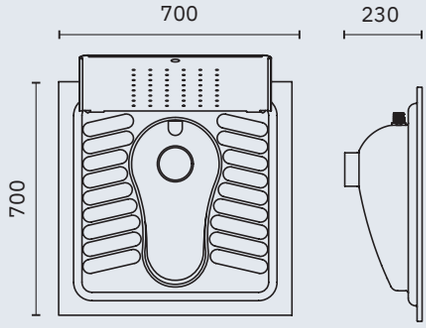

13022.SH

Instalada a suelo. Una boquilla rociadora de agua

Dimensiones
230 x 700 x 700 mm
9" x 2'-3 1/2" x 2'-3 1/2"

Salida
∅ 100 mm

Espesor
1,2 mm

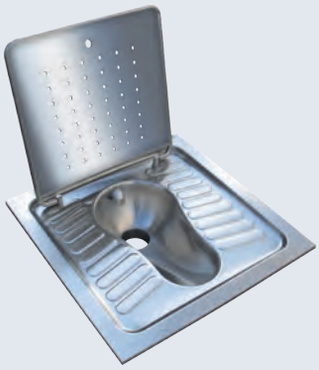

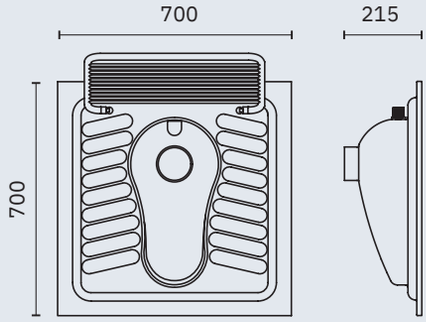

13022.RJ

Instalada a suelo. Una boquilla rociadora de agua

Dimensiones
215 x 700 x 700 mm
8 1/2" x 2'-3 1/2" x 2'-3 1/2"

Salida
∅ 100 mm

Espesor
1,2 mm

urinarios

Material
Acero inoxidable AISI 304

Acabado
Satinado (.S) Brillo (.B)

13004.S | 13004.B

Urinario para sistemas de descarga encastrados

Dimensiones
600 x 360 x 395 mm
1'-11 5/8" x 1'-2 1/8" x 1'-3 1/2"

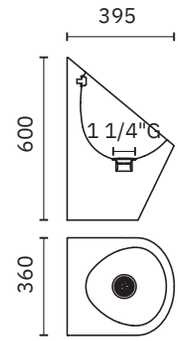

13004.70.S | 13004.70.B

Urinario sistema waterless

Dimensiones
600 x 360 x 395 mm
1'-11 5/8" x 1'-2 1/8" x 1'-3 1/2"

06028.B

Válvula waterless incluida

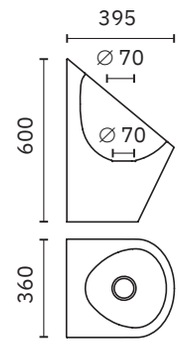

13002.B

Urinario para sistemas de descarga encastrados

Dimensiones
696 x 366 x 336 mm
2'-3 1/4" x 1'-2 1/8" x 1'-1 1/4"

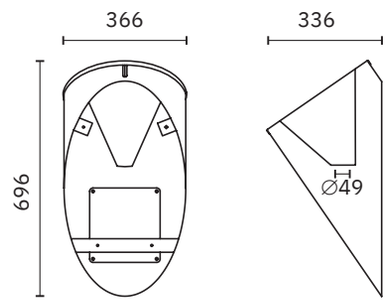

urinarios

Material
Acero inoxidable AISI 304

Acabado
Satinado (.S)

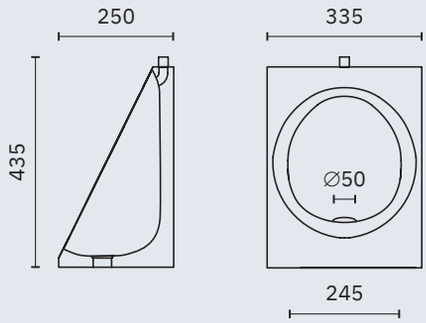

13006.S

Urinario para sistemas de descarga en superficie

Dimensiones
435 x 335 x 250 mm
1'-5 1/8" x 1'-1 1/4" x 9 7/8"

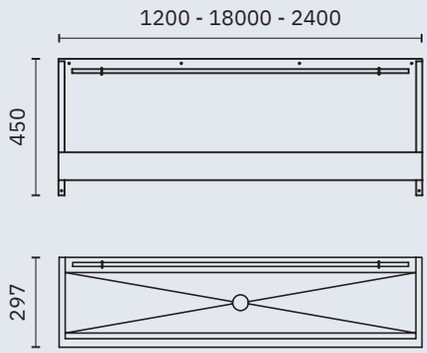

13003.12.S

Urinario colectivo para 2 usuarios

Dimensiones
450 x 1200 x 297 mm
1'-5 3/4" x 3'-11 1/4" x 11 3/4"

13003.18.S

Urinario colectivo para 3 usuarios

Dimensiones
450 x 1800 x 297 mm
1'-5 3/4" x 5'-10 7/8" x 11 3/4"

13003.24.S

Urinario colectivo para 4 usuarios

Dimensiones
450 x 2400 x 297 mm
1'-5 3/4" x 7'-10 1/2" x 11 3/4"

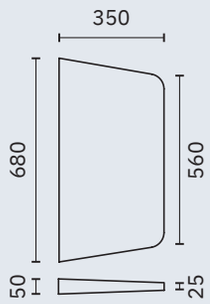

13007.S

Separador de urinarios chapa lisa

Dimensiones
560 x 50 x 350 mm
1'-10" x 2" x 1'-1 3/4"

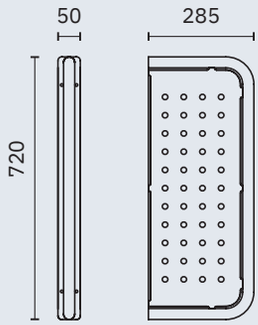

13008.S

Separador de urinarios chapa perforada

Dimensiones
720 x 50 x 285 mm
2'-4 3/8" x 2" x 11 1/4"

platos de ducha

Material
Acero inoxidable AISI 304

Antivandálico
Textura antideslizante

Acabado
Satinado (.S)

13054.2.S

Dimensiones
54 x 700 x 700 mm
2 1/8" x 2'-3 1/2" x 2'-3 1/2"

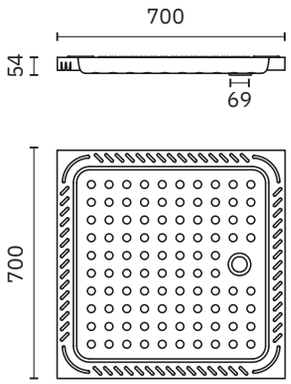

13055.2.S

Dimensiones
115 x 800 x 800 mm
4 1/2" x 2'-7 1/2" x 2'-7 1/2"

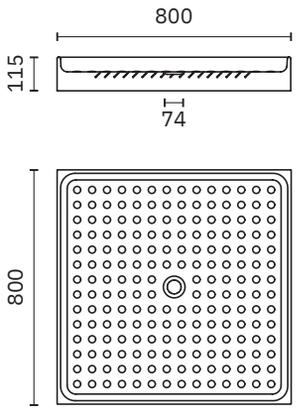

13056.2.S

Dimensiones
54 x 900 x 900 mm
2 1/8" x 2'-11 3/8" x 2'-11 3/8"

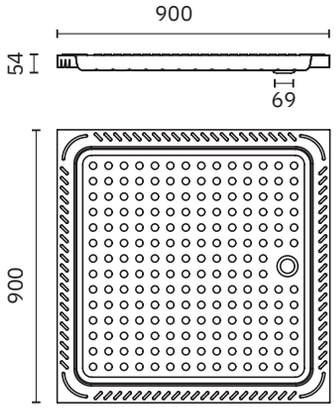

BAÑERA INFANTIL

13058.2.S

Material
Acero inoxidable AISI 304

Acabado
Satinado

Dimensiones
250 x 700 x 400 mm
9 7/8" x 2'-3 1/2" x 1'-3 3/4"

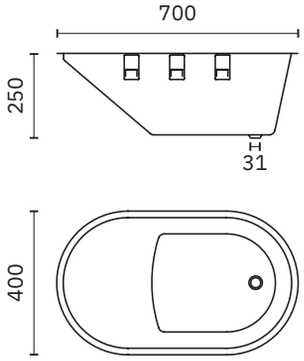

platos de ducha

Material
Acero inoxidable AISI 304

Acabado
Satinado (.S)

Antivandálico
Textura antideslizante
Enrasado en suelo

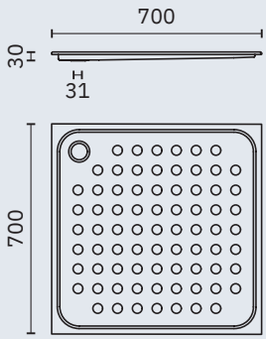

13052.70.S

Dimensiones
30 x 700 x 700 mm
1 1/8" x 2'-3 1/2" x 2'-3 1/2"

NUEVO

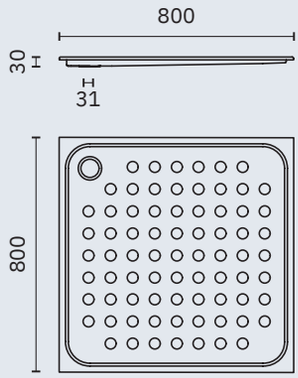

13052.80.S

Dimensiones
30 x 800 x 800 mm
1 1/8" x 2'-7 1/2" x 2'-7 1/2"

NUEVO

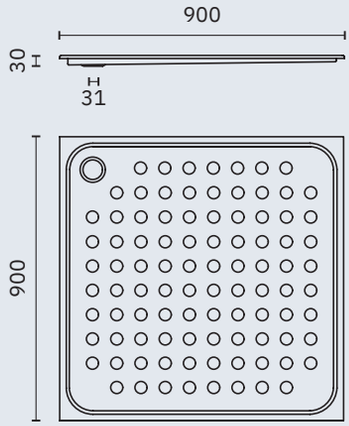

13052.90.S

Dimensiones
30 x 900 x 900 mm
1 1/8" x 2'-11 3/8" x 2'-11 3/8"

NUEVO

lavamanos con pedestal

Material
Acero inoxidable AISI 304

Acabado
Satinado (.S)

13044.2.S

Lavamanos con tapa de registro frontal.
Pulsador un agua.
Incluye válvula mezcladora antiretorno

Dimensiones
850 x 450 x 450 mm
2'-9 1/2" x 1'-5 3/4" x 1'-5 3/4"

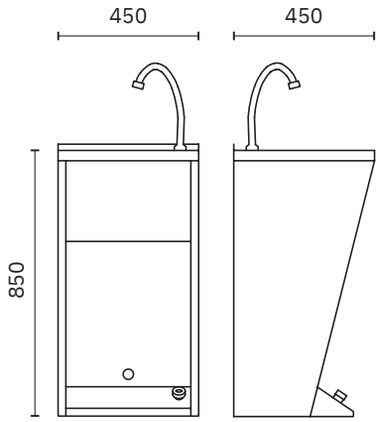

13045.2.S

Lavamanos con tapa de registro frontal.
Doble pulsador agua fría / caliente.

Dimensiones
850 x 450 x 450 mm
2'-9 1/2" x 1'-5 3/4" x 1'-5 3/4"

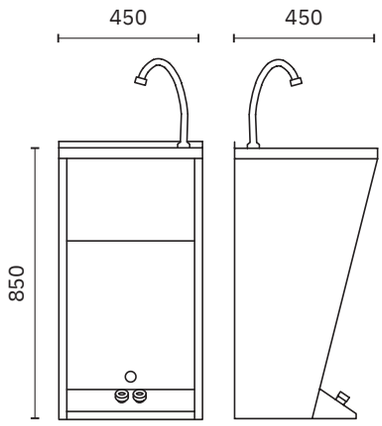

13044.BAT

Lavamanos con tapa de registro frontal.
Grifo un agua, activado por sensor electrónico (alimentación eléctrica por batería).
Incluye válvula mezcladora antiretorno.

Dimensiones
850 x 450 x 450 mm
2'-9 1/2" x 1'-5 3/4" x 1'-5 3/4"

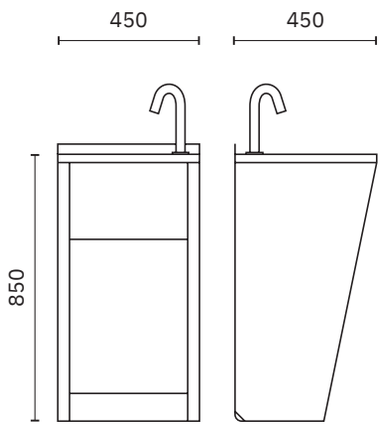

lavamanos con pedestal

Material
Acero inoxidable AISI 304

Acabado
Satinado (.S)

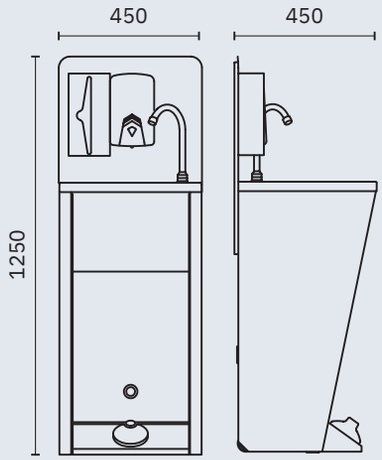

13044.MOV

Lavamanos móvil y autónomo.
Con pulsador hidráulico.
No precisa conexión a red de agua, a desagüe o tomas eléctricas. Incluye dispensador de jabón, dispensador de papel toalla, caño y papelera.

Dimensiones
1250 x 450 x 450 mm
4'-1 1/4" x 1'-5 3/4" x 1'-5 3/4"

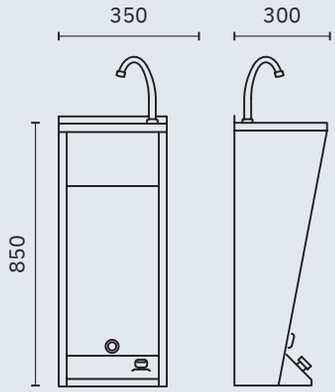

13044.MINI

Lavamanos mini con tapa de registro frontal.
Pulsador un agua.
Incluye válvula mezcladora antiretorno y papelera.

Dimensiones
850 x 350 x 300 mm
2'-9 1/2" x 1'-1 3/4" x 11 3/4"

lavamanos sobre encimera

Material
Acero inoxidable AISI 304

Acabado
Satinado (.S) Brillo (.B)

13028.S	13028.B

LAVAMANOS SIN ORIFICIO REBOSADERO

Dimensiones
∅ int. 260 mm, ∅ ext. 305 mm, Alto 110 mm
∅ int. 10 1/4", ∅ ext. 1', Alto 4 3/8"

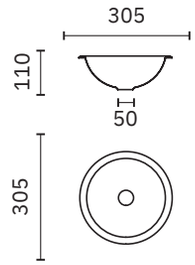

13029.S	13029.B

LAVAMANOS SIN ORIFICIO REBOSADERO

Dimensiones
∅ int. 310 mm, ∅ ext. 352 mm, Alto 133 mm
∅ int. 1'-0 1/4", ∅ ext. 1'-1 7/8", Alto 5 1/4"

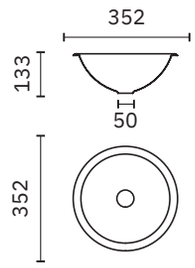

13030.S	13030.B

LAVAMANOS SIN ORIFICIO REBOSADERO

Dimensiones
∅ int. 355 mm, ∅ ext. 405 mm, Alto 152 mm
∅ int. 1'-2", ∅ ext. 1'-4", Alto 6"

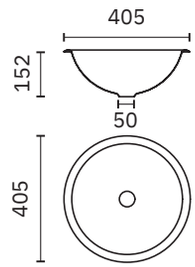

13028.RS	13028.RB

LAVAMANOS CON ORIFICIO REBOSADERO

Dimensiones
∅ int. 260 mm, ∅ ext. 305 mm, Alto 110 mm
∅ int. 10 1/4", ∅ ext. 1', Alto 4 3/8"

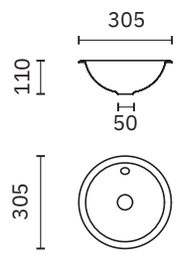

13029.RS	13029.RB

LAVAMANOS CON ORIFICIO REBOSADERO

Dimensiones
∅ int. 310 mm, ∅ ext. 352 mm, Alto 133 mm
∅ int. 1'-0 1/4", ∅ ext. 1'-1 7/8", Alto 5 1/4"

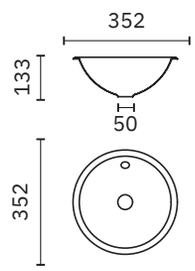

13030.RS	13030.RB

LAVAMANOS CON ORIFICIO REBOSADERO

Dimensiones
∅ int. 355 mm, ∅ ext. 405 mm, Alto 152 mm
∅ int. 1'-2", ∅ ext. 1'-4", Alto 6"

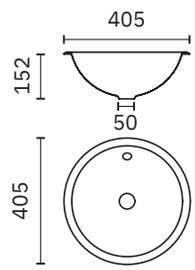

lavamanos bajo encimera

Material
Acero inoxidable AISI 304

Acabado
Satinado (.S) Brillo (.B)

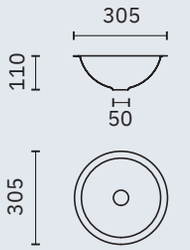

13028.S.PLANA | 13028.B.PLANA

LAVAMANOS SIN ORIFICIO REBOSADERO

Dimensiones
∅ int. 260 mm, ∅ ext. 305 mm, Alto 110 mm
∅ int. 10 1/4", ∅ ext. 1', Alto 4 3/8"

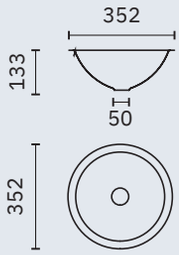

13029.S.PLANA | 13029.B.PLANA

LAVAMANOS SIN ORIFICIO REBOSADERO

Dimensiones
∅ int. 310 mm, ∅ ext. 352 mm, Alto 133 mm
∅ int. 1'-0 1/4", ∅ ext. 1'-1 7/8", Alto 5 1/4"

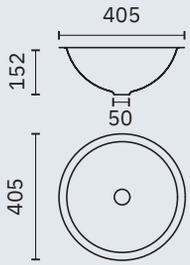

13030.S.PLANA | 13030.B.PLANA

LAVAMANOS SIN ORIFICIO REBOSADERO

Dimensiones
∅ int. 355 mm, ∅ ext. 405 mm, Alto 152 mm
∅ int. 1'-2", ∅ ext. 1'-4", Alto 6"

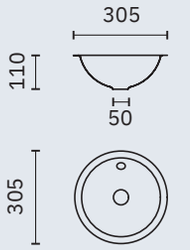

13028.RS.PLANA | 13028.RB.PLANA

LAVAMANOS CON ORIFICIO REBOSADERO

Dimensiones
∅ int. 260 mm, ∅ ext. 305 mm, Alto 110 mm
∅ int. 10 1/4", ∅ ext. 1', Alto 4 3/8"

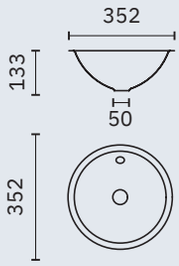

13029.RS.PLANA | 13029.RB.PLANA

LAVAMANOS CON ORIFICIO REBOSADERO

Dimensiones
∅ int. 310 mm, ∅ ext. 352 mm, Alto 133 mm
∅ int. 1'-0 1/4", ∅ ext. 1'-1 7/8", Alto 5 1/4"

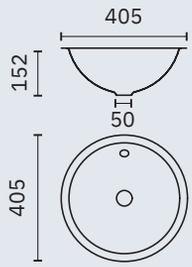

13030.RS.PLANA | 13030.RB.PLANA

LAVAMANOS CON ORIFICIO REBOSADERO

Dimensiones
∅ int. 355 mm, ∅ ext. 405 mm, Alto 152 mm
∅ int. 1'-2", ∅ ext. 1'-4", Alto 6"

lavamanos abiertos

Material
Acero inoxidable AISI 304

Acabado
Satinado (.S) Brillo (.B)

13024.2.S

Lavamanos mural ergonómico

Dimensiones
165 x 600 x 460 mm
6 1/2" x 1'-11 5/8" x 1'-6 1/8"

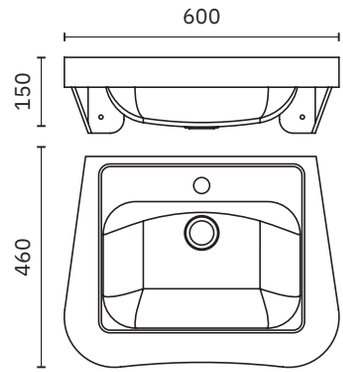

13037.B

Lavamanos esquinero mural con frontal redondeado y orificio para grifería ∅ 20 mm

Dimensiones
150 x 305 x 305 mm
5 7/8" x 1' x 1'

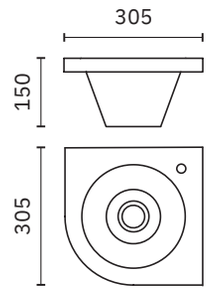

13036.ALR.S

Lavamanos esquinero mural con frontal redondeado

Dimensiones
125 x 360 x 360 mm
4 7/8" x 1'-2 1/8" x 1'-2 1/8"

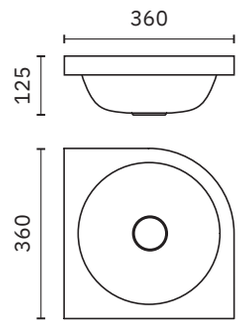

13036.A.S

Lavamanos mural con frontal redondeado

Dimensiones
125 x 360 x 360 mm
4 7/8" x 1'-2 1/8" x 1'-2 1/8"

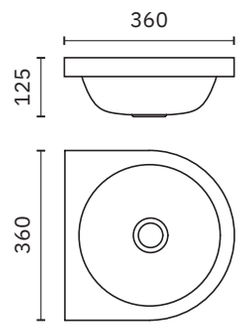

lavamanos abiertos

Material
Acero inoxidable AISI 304

Acabado
Satinado (.S) Brillo (.B)

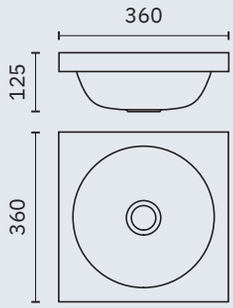

13039.A.S

Lavamanos mural cuadrado

Dimensiones
125 x 360 x 360 mm
4 7/8" x 1'-2 1/8" x 1'-2 1/8"

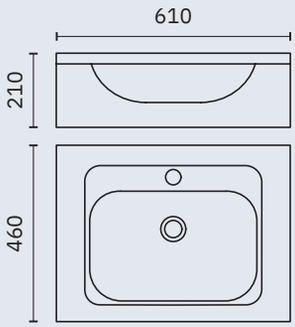

13033.S

Lavamanos con orificio para grifería

Dimensiones
210 x 610 x 460 mm
8 1/4" x 2' x 1'-6 1/8"

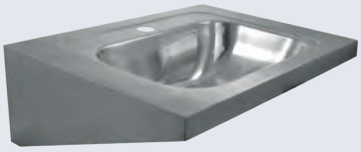

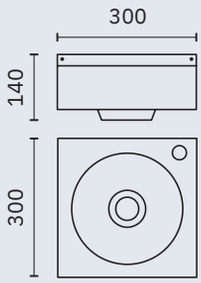

13038.B

Lavamanos mural
con orificio para grifería
∅ 20 mm

Dimensiones
140 x 300 x 300 mm
5 1/2" x 11 3/4" x 11 3/4"

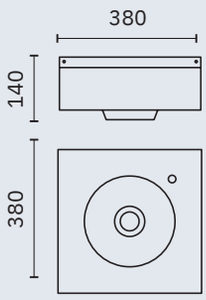

13041.B

Lavamanos mural
con orificio para grifería
∅ 20 mm

Dimensiones
140 x 380 x 380 mm
5 1/2" x 1' 3" x 1' 3"

lavamanos abiertos

Material
Acero inoxidable AISI 304

Acabado
Satinado (.S) Brillo (.B)

13042.B

Lavamanos mural con un orificio para grifería y rebosadero. Válvula y accesorios rebosadero incluidos

Dimensiones
148 x 485 x 364 mm
5 7/8" x 1'-7 1/8" x 1'-2 3/8"

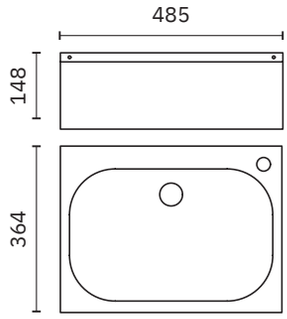

13046.S

Lavamanos mural con grifo. Accionamiento con rodilla. Incluye válvula mezcladora antirretorno

Dimensiones
215 x 450 x 450 mm
8 1/2" x 1'-5 3/4" x 1'-5 3/4"

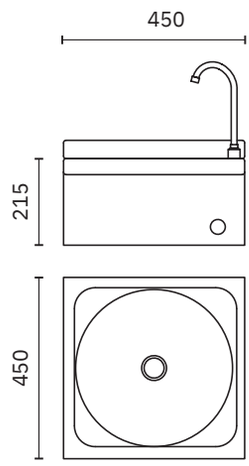

13046.BAT

Lavamanos mural con grifo automatico. Accionamiento por sensor. Incluye válvula mezcladora antirretorno

Dimensiones
215 x 450 x 450 mm
8 1/2" x 1'-5 3/4" x 1'-5 3/4"

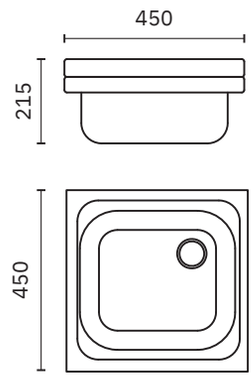

fregaderos murales

NUEVO

Material
Acero inoxidable AISI 304

Acabado
Satinado (.S)

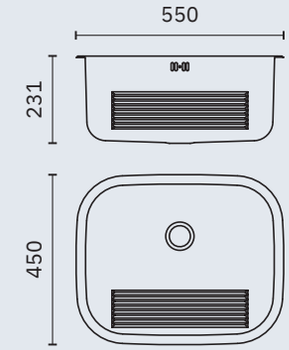

13032.S

Fregadero mural

Dimensiones
231 x 550 x 450 mm
9 1/8" x 1'-9 5/8" x 1'-5 3/4"

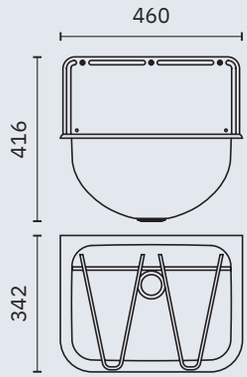

13048.S

Fregadero mural con peto y rejilla móvil para grande recipientes

Dimensiones
246 x 457 x 342 mm
9 3/4" x 1'-6" x 1'-1 1/2"

Dimensiones con peto
416 x 457 x 342 mm
1'-4 3/8" x 1'-6" x 1'-1 1/2"

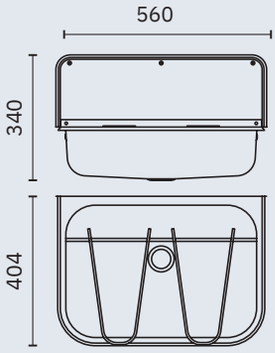

13049.S

Fregadero mural con peto y rejilla móvil para grande recipientes

Dimensiones
165 x 560 x 404 mm
6 1/2" x 1'-10" x 1'-3 7/8"

Dimensiones con peto
340 x 570 x 404 mm
1'-1 3/8" x 1'-10 1/2" x 1'-3 7/8"

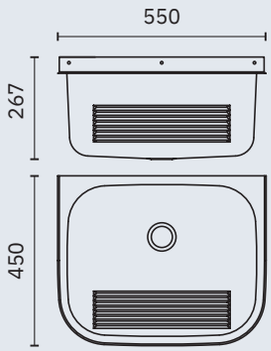

13047.S

Lavamanos mural

Dimensiones
267 x 550 x 450 mm
10 1/2" x 1'-9 5/8" x 1'-5 3/4"

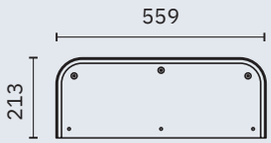

13051.S

Peto para lavamanos

Dimensiones
213 x 559 x 4 mm
8 3/8" x 1'-10" x 1/8"

lavamanos cerrados

Material
Acero inoxidable AISI 304

Acabado
Satinado (.S) Brillo (.B)

13036.CLR.S

Lavamanos esquinero mural con frontal redondeado y tapa de registro inferior

Dimensiones
270 x 360 x 360 mm
10 5/8" x 1'-2 1/8" x 1'-2 1/8"

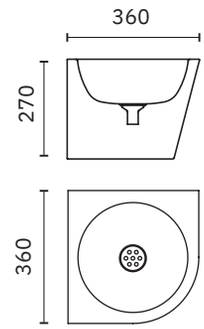

13036.C.S

Lavamanos mural con tapa de registro inferior

Dimensiones
270 x 360 x 360 mm
10 5/8" x 1'-2 1/8" x 1'-2 1/8"

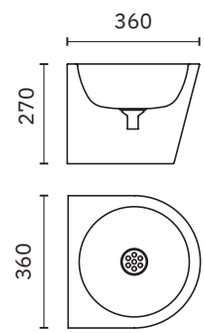

13036.W

Lavamanos mural con peto y tapa de registro inferior. Grifería antivandálica incluida: grifo un agua con pulsador y caño.

Acabado
Satinado

Dimensiones
400 x 362 x 470 mm
1'-3 3/4" x 1'-2 1/4" x 1'-6 1/2"

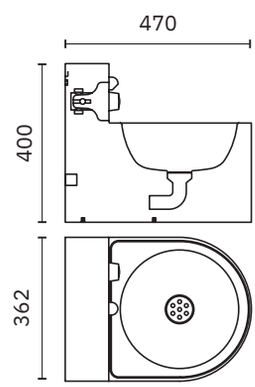

lavamanos quirúrgicos

Material
Acero inoxidable AISI 304

Acabado
Satinado (.S)

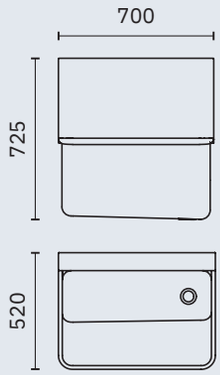

15002.07.S

Lavamanos quirúrgico mural
con desagüe en lado derecho.
Incluye material de fijación

Un usuario

Dimensiones
725 x 700 x 520 mm
2'-4 1/2" x 2'-3 1/2" x 1'-8 1/2"

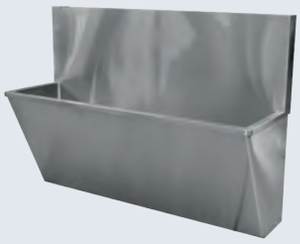

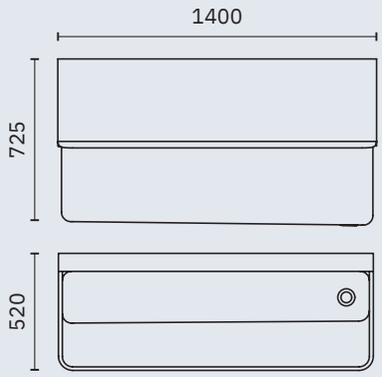

15002.14.S

Lavamanos quirúrgico mural
con desagüe en lado derecho.
Incluye material de fijación

Dos usuarios

Dimensiones
725 x 1400 x 520 mm
2'-4 1/2" x 4'-7 1/8" x 1'-8 1/2"

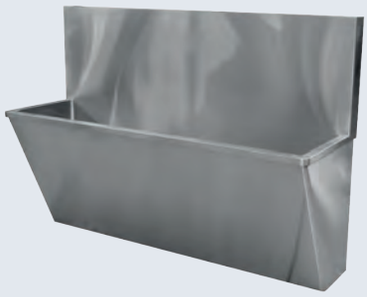

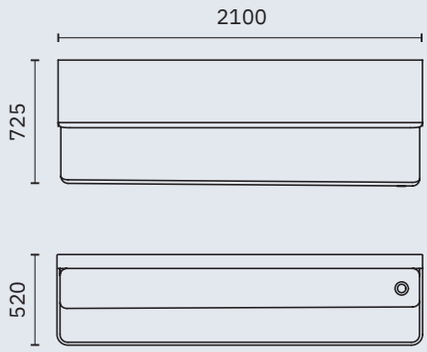

15002.21.S

Lavamanos quirúrgico mural
con desagüe en lado derecho.
Incluye material de fijación

Tres usuarios

Dimensiones
725 x 2100 x 520 mm
2'-4 1/2" x 6'-10 5/8" x 1'-8 1/2"

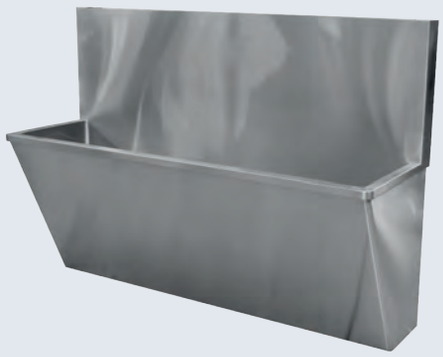

lavamanos colectivos con peto

Material Acero inoxidable AISI 304		Alto:	395 mm 1'-3 1/2"
Acabado Satinado (.S)		Profundo:	500 mm 1'-7 5/8"

- ✓ Lavamanos colectivo de fijación mural con peto.
- ✓ Precisa refuerzo con escuadras y patas no incluidas.
- ✓ Incluye orificios para grifería dos aguas (∅ 35 mm) con adaptador para grifería un agua (∅ 22 mm).
- ✓ Válvula de desagüe 13106 opcional.
- ✓ Disponibles dimensiones a medida bajo pedido.

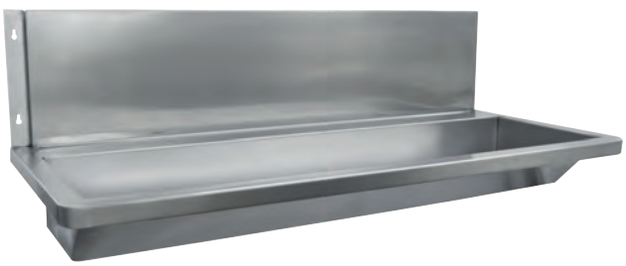

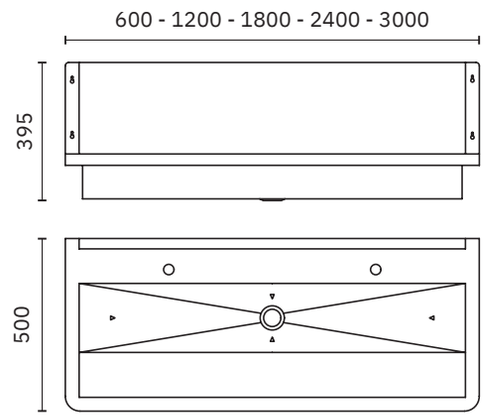

Con orificios grifería

13050.06.S	13050.12.S	13050.18.S	13050.24.S	13050.30.S
1 orificio grifería	2 orificios grifería	3 orificios grifería	4 orificios grifería	5 orificios grifería
Ancho 600 mm 1'-11 5/8"	Ancho 1200 mm 3'-11 1/4"	Ancho 1800 mm 5'-10 7/8"	Ancho 2400 mm 7'-10 1/2"	Ancho 3000 mm 9'-10 1/8" Con 2 desagües

Sin orificios grifería

13050.06.SO.S	13050.12.SO.S	13050.18.SO.S	13050.24.SO.S	13050.30.SO.S
Ancho 600 mm 1'-11 5/8"	Ancho 1200 mm 3'-11 1/4"	Ancho 1800 mm 5'-10 7/8"	Ancho 2400 mm 7'-10 1/2"	Ancho 3000 mm 9'-10 1/8" Con 2 desagües

Muestra esquema dimensional: 13050.12.S

lavamanos colectivos sin peto

Material Acero inoxidable AISI 304		Alto:	130 mm 5 1/8"
Acabado Satinado (.S)		Profundo:	500 mm 1'-7 5/8"

- ✓ Lavamanos colectivo de fijación mural sin peto.
- ✓ Precisa dos escuadras para su instalación y patas de refuerzo no incluidas.
- ✓ Incluye orificios para grifería dos aguas (∅ 35 mm) con adaptador para grifería un agua (∅ 22 mm).
- ✓ Válvula de desagüe 13106 opcional.
- ✓ Disponibles dimensiones a medida bajo pedido.

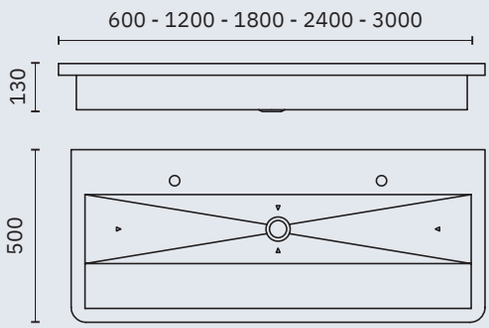

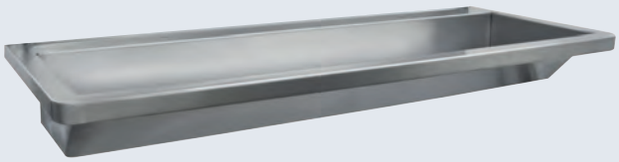

Con orificios grifería

13050.06.SP.S	13050.12.SP.S	13050.18.SP.S	13050.24.SP.S	13050.30.SP.S
1 orificio grifería	2 orificios grifería	3 orificios grifería	4 orificios grifería	5 orificios grifería
Ancho 600 mm 1'-11 5/8"	Ancho 1200 mm 3'-11 1/4"	Ancho 1800 mm 7'-10 1/2"	Ancho 2400 mm 7'-10 1/2"	Ancho 3000 mm 9'-10 1/8" Con 2 desagües

Sin orificios grifería

13050.06.SPO.S	13050.12.SPO.S	13050.18.SPO.S	13050.24.SPO.S	13050.30.SPO.S
Ancho 600 mm 1'-11 5/8"	Ancho 1200 mm 3'-11 1/4"	Ancho 1800 mm 7'-10 1/2"	Ancho 2400 mm 7'-10 1/2"	Ancho 3000 mm 9'-10 1/8" Con 2 desagües

Muestra esquema dimensional: 13050.12.SP.S

lavamanos colectivos

Material Acero inoxidable AISI 304	Alto:	254 mm 10"	270 mm 10 5/8"
Acabado Satinado (.S)	Profundo:	550 mm 1'-9 5/8"	

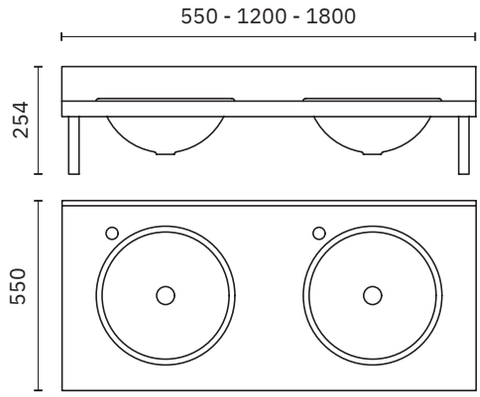

Seno integrado

13070.1.S	13070.2.S	13070.3.S
Ancho 550 mm 1'-9 5/8" Peto 100 mm	Ancho 1200 mm 3'-11 1/4" Peto 100 mm	Ancho 1800 mm 5'-10 7/8" Peto 100 mm

Seno sobrepuesto

13071.1.S	13071.2.S	13071.3.S
Ancho 550 mm 1'-9 5/8" Peto 100 mm	Ancho 1200 mm 3'-11 1/4" Peto 100 mm	Ancho 1800 mm 5'-10 7/8" Peto 100 mm

Dimensiones a medida bajo pedido

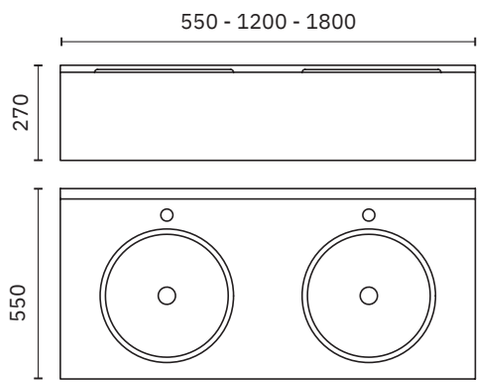

Seno integrado

13080.1.S	13080.2.S	13080.3.S
Ancho 550 mm 1'-9 5/8" Frontal 250 mm	Ancho 1200 mm 3'-11 1/4" Frontal 250 mm	Ancho 1800 mm 5'-10 7/8" Frontal 250 mm

Seno sobrepuesto

13081.1.S	13081.2.S	13081.3.S
Ancho 550 mm 1'-9 5/8" Frontal 250 mm	Ancho 1200 mm 3'-11 1/4" Frontal 250 mm	Ancho 1800 mm 5'-10 7/8" Frontal 250 mm

Dimensiones a medida bajo pedido

accesorios para lavamanos

ACCESORIOS PARA SERIE 13050

13050.P

Pata de acero inoxidable para refuerzo de lavamanos colectivos.

Fijación roscada a lavamanos y a suelo.

13050.C

Escuadra de acero galvanizado para refuerzo de lavamanos colectivo.

Instalación: una escuadra en cada extremo del lavamanos. Una escuadra puede ser sustituida por dos patas adicionales a las de refuerzo frontal.

ACCESORIOS PARA LAVAMANOS

Adecuados para lavamanos sobre y bajo encimera, abiertos, cerrados, fregaderos murales y lavamanos colectivos

13105.B

Válvula con sifón

Material
Latón cromado

13106.W

Válvula con tapón

Material
ABS

13107.B

Válvula con sifón, tubo rebosadero y tapón

Material
ABS y latón cromado

13108.W

Válvula con sifón, tubo rebosadero y tapón

Material
ABS

13110.B

Válvula con sifón, tubo rebosadero y tapón

Material
Latón cromado

13113.B.2

Tapón embellecedor
∅ 42 mm. 1 5/8"

Material
ABS cromado

90775.B

Válvula con tapón

Material
Latón cromado

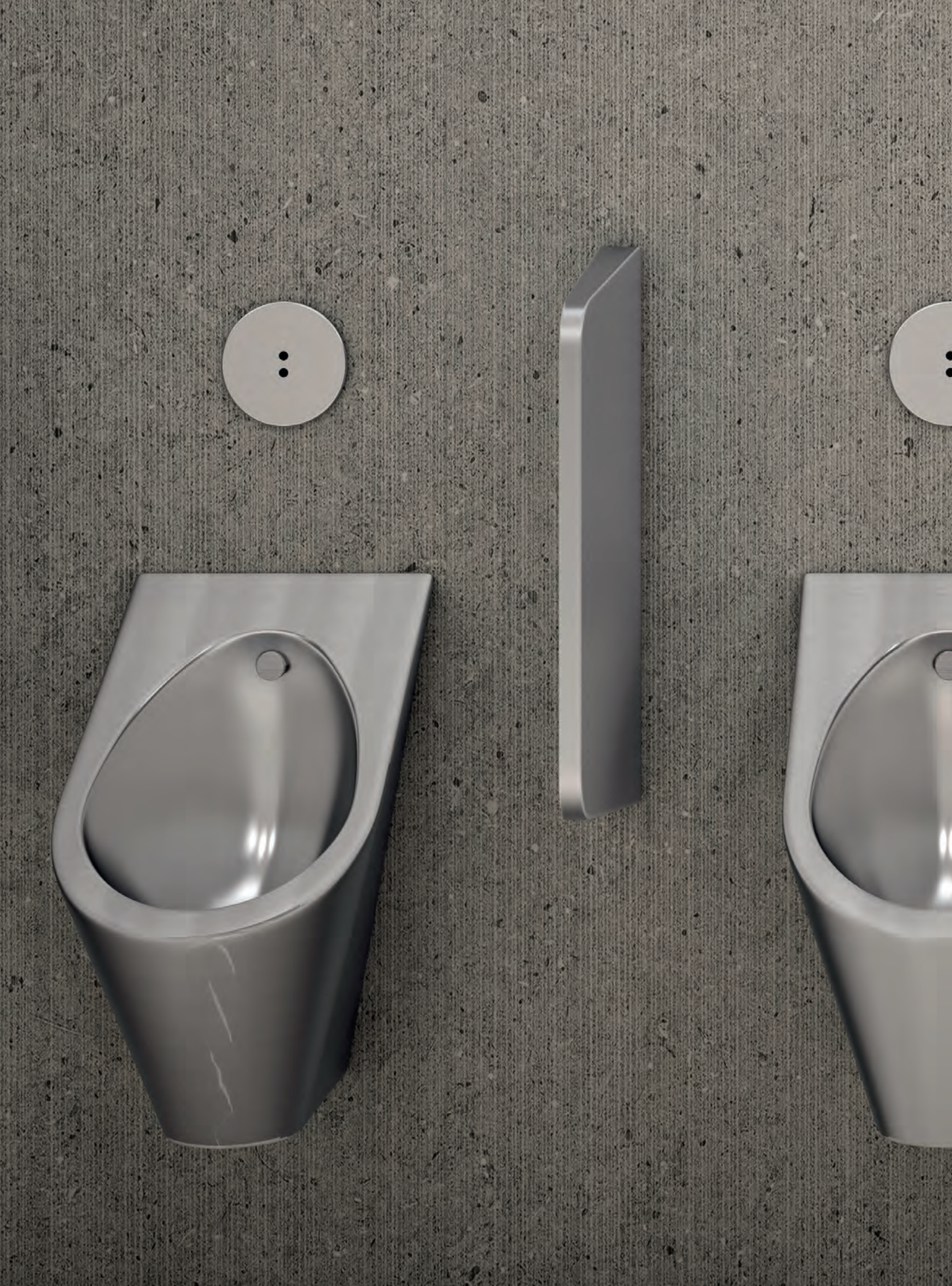

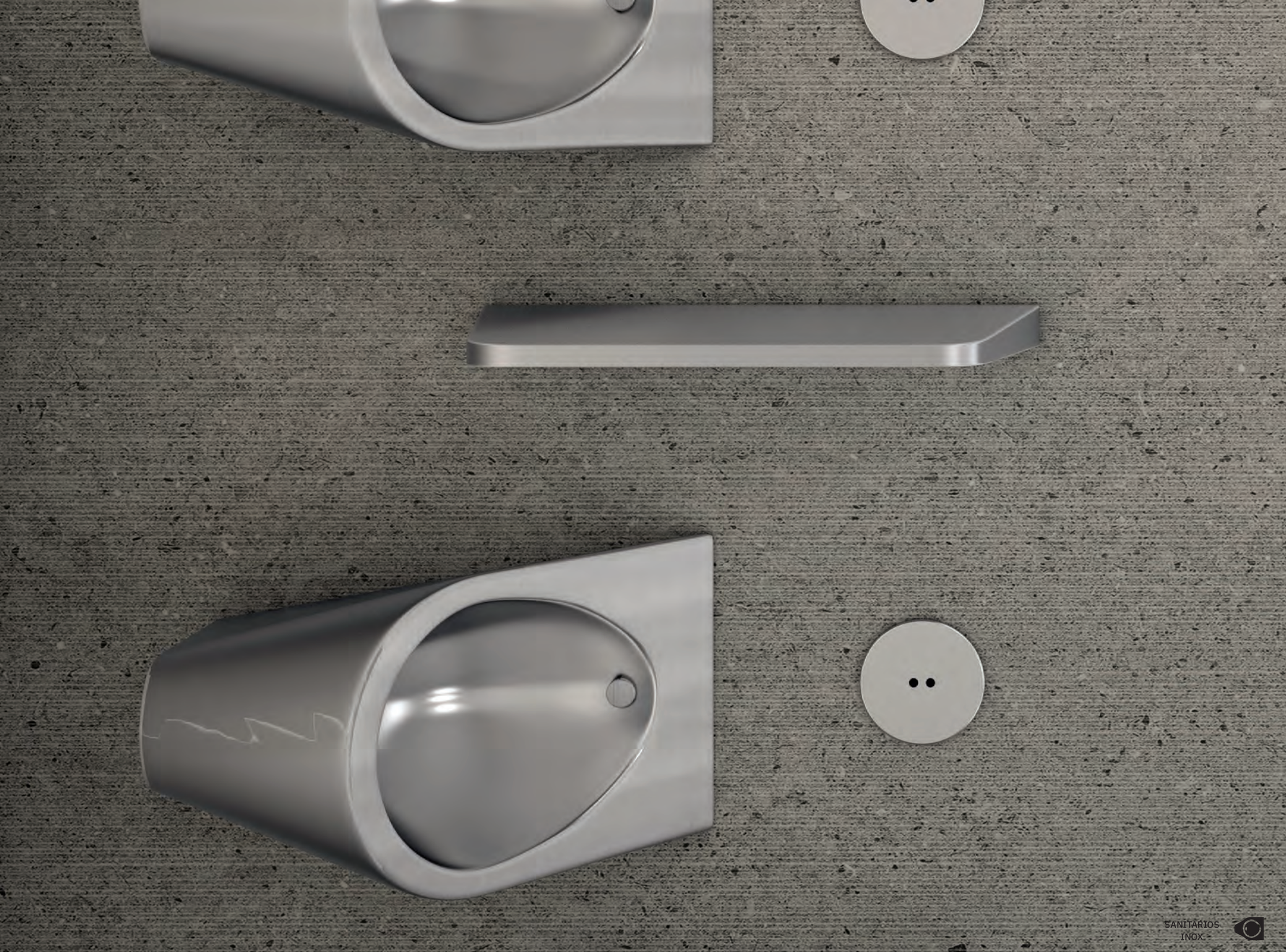

lavamanos design

Material
Acero inoxidable AISI 304

Acabado
Satinado (.S)

13060.S

Lavamanos sobre encimera con rebosadero

Incluye válvula de desagüe

Dimensiones
180 mm; ∅ 420 mm
7 1/8" x 1'-4 1/2" x 1'-4 1/2"

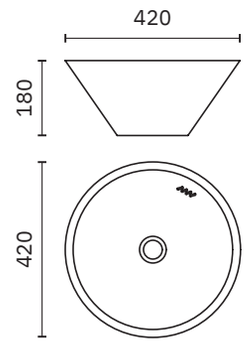

13061.S

Lavamanos. Incluye válvula de desagüe

No incluye grifería

Dimensiones
210 x 362 x 360 mm
8 1/4" x 1'-2 1/4" x 1'-2 1/8"

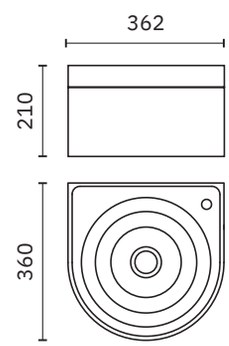

13062.S

Lavamanos mural con rebosadero

Incluye válvula de desagüe

No incluye grifería

Dimensiones
185 x 426 x 530 mm
7 1/4" x 1'-4 3/4"x 1'-8 7/8"

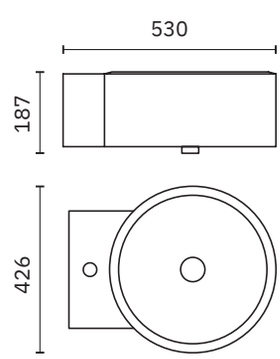

lavamanos design

Material
Acero inoxidable AISI 304

Acabado
Satinado (.S) Brillo (.B)

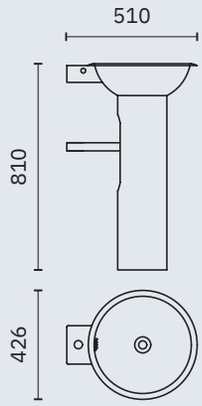

13063.S

Lavamanos con pedestal

Incluye válvula de desagüe

No incluye grifería

Dimensiones
810 x 426 x 510 mm
2'-7 7/8" x 1'-4 3/4" x 1'-8 1/8"

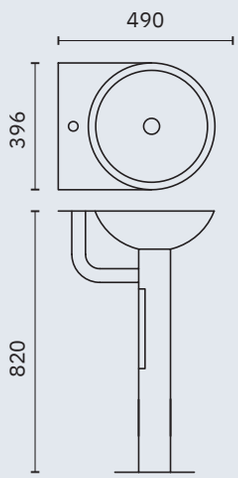

13026.B

Lavamanos con pedestal

Dimensiones
820 x 396 x 490 mm
2'-8 1/4" x 1'-3 5/8" x 1'-7 1/4"

muebles compactos

Muebles compactos de acero inoxidable AISI 304 para el equipamiento de baños públicos en los que la organización del espacio es fundamental. Combinan diferentes usos en un mismo punto: dispensador de papel toalla, papelera, dispensador de papel higiénico, aros higiénicos y dosificador de jabón.

Material
Acero inoxidable AISI 304

Acabado
Satinado (.S)

12012.S

Mueble compacto semi-empotrado en pared con dispensador de papel toalla y papelera.
Dispensador de papel toalla salida automática y corte manual.
Funcionamiento con baterías.

Dimensiones
1374 x 382 x 216 mm
4'-6 1/8" x 1' 3" x 8 1/2"

Dimensiones hueco instalación
1331 x 330 x 160 mm
4'-4 3/8" x 13" x 6 1/4"

Rollo máximo
∅ 200 x 220 mm
∅ 7 7/8" x 8 5/8"

Capacidad papelera
40 litros

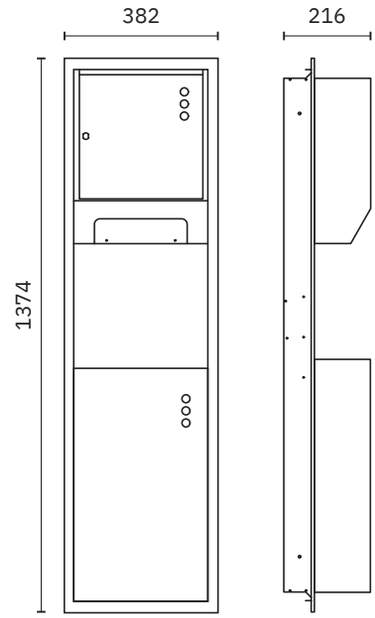

12012.ADO.S

Kit para modelo 12012.S instalación adosada. Solamente el marco.

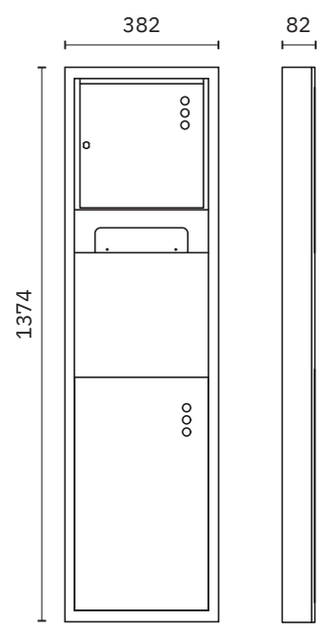

muebles compactos

Muebles compactos de acero inoxidable AISI 304 para el equipamiento de baños públicos en los que la organización del espacio es fundamental. Combinan diferentes usos en un mismo punto: dispensador de papel toalla, papelera, dispensador de papel higiénico, aros higiénicos y dosificador de jabón.

Material
Acero inoxidable AISI 304

Acabado
Satinado (.S)

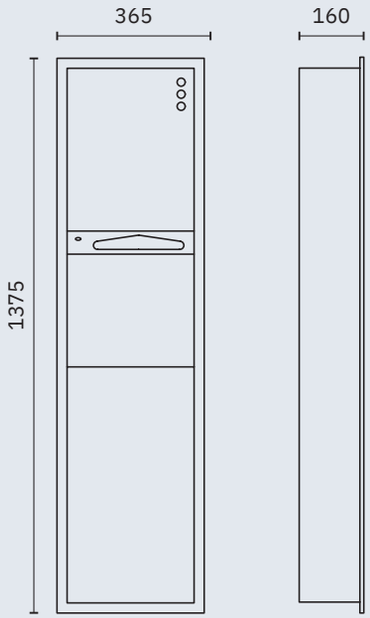

12020.S

Mueble compacto para empotrar en pared con dispensador de papel toalla y papelera.

Dimensiones
1375 x 365 x 160 mm
4'-6 1/8" x 1'-2 3/8" x 6 1/4"

Dimensiones hueco instalación
1331 x 330 x 160 mm
4'-4 3/8" x 13" x 6 1/4"

Capacidad papelera
22,5 litros

Capacidad dispensador
700 usos

12020.ADO.S

Kit para modelo 12020.S instalación adosada

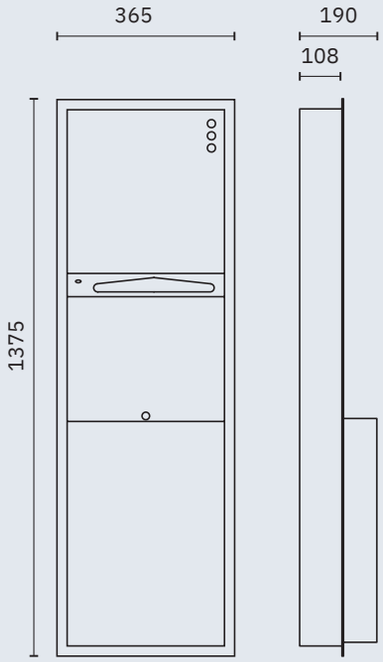

12021.S

Mueble compacto para empotrar en pared con dispensador de papel toalla y papelera de gran capacidad.

Dimensiones
1371 x 438 x 190 mm
4'-6" x 1-5 1/4" x 7 1/2"
(98 mm empotrado)

Dimensiones hueco instalación
1334 x 400 x 108 mm
4'-4 1/2" x 1' 3 3/4" x 4 1/4"

Capacidad papelera
45 litros

Capacidad dispensador
700 usos

12021.ADO.S

Kit para modelo 12021.S instalación adosada

muebles compactos

NUEVO

Muebles compactos de acero inoxidable AISI 304 para el equipamiento de baños públicos en los que la organización del espacio es fundamental. Combinan diferentes usos en un mismo punto: dispensador de papel toalla, papelera, dispensador de papel higiénico, aros higiénicos y dosificador de jabón.

Material
Acero inoxidable AISI 304

Acabado
Satinado (.S)

12021.SM.S

Mueble compacto para empotrar en pared sin marco con papelera de gran capacidad y dispensador de papel toalla.

Dimensiones
1371 x 438 x 180 mm
4'-6" x 1-5 1/4" x 7 1/8"

Dimensiones hueco instalación
1334 x 400 x 108 mm
4'-4 1/2" x 1' 3 3/4" x 4 1/4"

Capacidad papelera
45 litros

Capacidad dispensador
700 usos

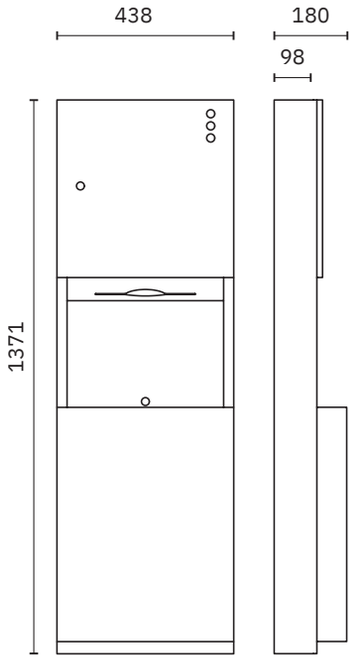

12018.S

Mueble compacto para empotrar en pared con papelera de gran capacidad, dosificador de jabón automático y dispensador de papel toalla

Dimensiones
1371 x 438 x 190 mm
4'-6" x 1-5 1/4" x 7 1/2"

Dimensiones hueco instalación
1334 x 400 x 108 mm
4'-4 1/2" x 1' 3 3/4" x 4 1/4"

Capacidad dosificador jabón
1100 ml

Capacidad papelera
45 litros

Capacidad dispensador
700 usos

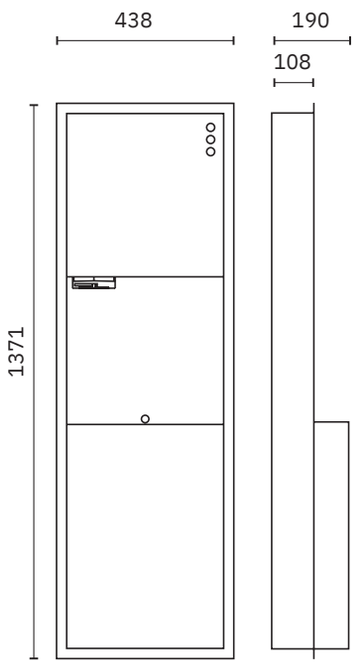

muebles compactos

Muebles compactos de acero inoxidable AISI 304 para el equipamiento de baños públicos en los que la organización del espacio es fundamental. Combinan diferentes usos en un mismo punto: dispensador de papel toalla, papelera, dispensador de papel higiénico, aros higiénicos y dosificador de jabón.

Material
Acero inoxidable AISI 304

Acabado
Satinado (.S)

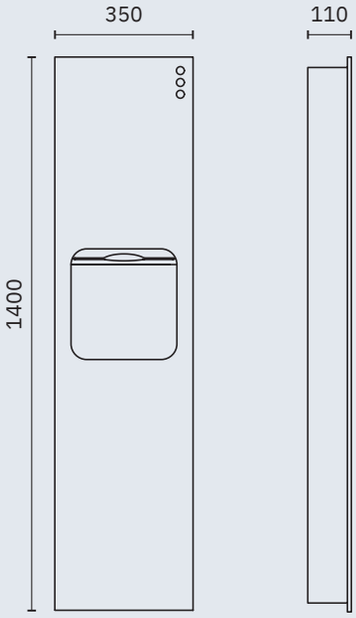

12020.P.S

Mueble compacto para empotrar en pared con dispensador de papel toalla y papelera. Puerta frontal de una sola pieza.

Dimensiones
1400 x 350 x 110 mm
4'-7 1/8" x 1'-1 3/4" x 4 3/8"

Dimensiones hueco instalación
1321 x 315 x 150 mm
4'-4" x 1'-0 3/8" x 5 7/8"

Capacidad papelera
17 litros

Capacidad dispensador
700 usos

12020.ADO.P.S

Kit para modelo 12020.P.S instalación adosada

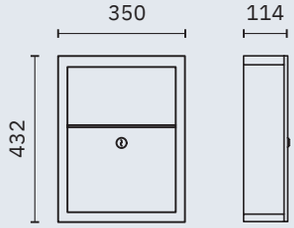

12001.S

Papelera para empotrar en pared con puerta abatible de cierre automático.

Dimensiones
432 x 330 x 114 mm. 1'-5" x 1-1" x 4 1/2"

Dimensiones hueco instalación
392 x 290 x 114 mm. 15 1/2 x 11 3/8" x 4 1/2"

Capacidad
5,5 litros

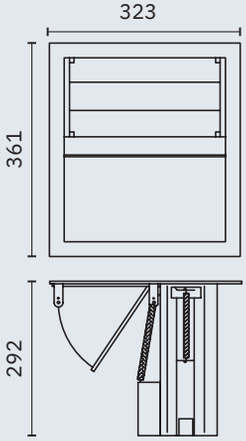

12041.S

Mueble compacto para empotrar en encimera con dispensador de papel toalla y puerta abatible a papelera (no incluye papelera)

Dimensiones
361 x 323 x 292 mm. 1'-2 1/4" x 1'-0 3/4" x 11 1/2"

Dimensiones hueco instalación
279 x 318 mm. 11" x 1'-0 1/2"

Capacidad dispensador
350 usos

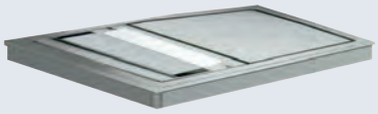

muebles compactos

Muebles compactos de acero inoxidable AISI 304 para el equipamiento de baños públicos en los que la organización del espacio es fundamental. Combinan diferentes usos en un mismo punto: dispensador de papel toalla, papelera, dispensador de papel higiénico, aros higiénicos y dosificador de jabón.

Material
Acero inoxidable AISI 304

Acabado
Satinado (.S)

12047.P.S

Mueble compacto para empotrar en pared con dispensador de papel toalla y papelera. Puerta frontal de una sola pieza.

Dimensiones
700 x 350 x 113 mm
2'-3 1/2" x 1'-1 3/4" x 4 1/2"

Dimensiones hueco instalación
660 x 320 x 113 mm
2'-2" x 1'-0 5/8" x 4 1/2"

Capacidad papelera
6 litros

Capacidad dispensador
400 usos

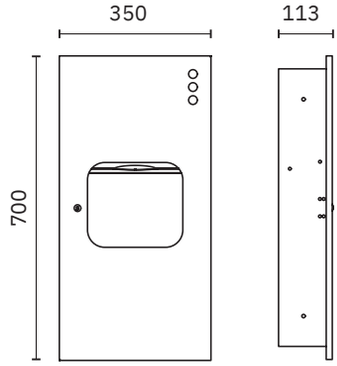

12047.ADO.P.S

Kit para modelo 12047.P.S
instalación adosada

12047.S

Mueble compacto para empotrar en pared con dispensador de papel toalla y papelera.

Dimensiones
660 x 362 x 108 mm
2'-2" x 1'-2 1/4" x 4 1/4"

Dimensiones hueco instalación
620 x 320 x 108 mm
2'-0 3/8" x 1'-0 5/8" x 4 1/4"

Capacidad papelera
7,5 litros

Capacidad dispensador
400 usos

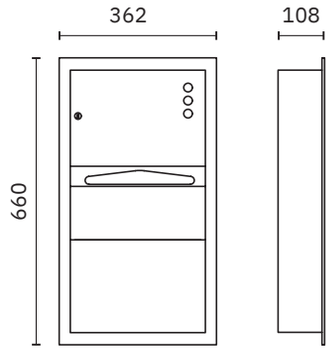

12047.ADO.S

Kit para modelo 12047.S
instalación adosada

muebles compactos

Muebles compactos de acero inoxidable AISI 304 para el equipamiento de baños públicos en los que la organización del espacio es fundamental. Combinan diferentes usos en un mismo punto: dispensador de papel toalla, papelera, dispensador de papel higiénico, aros higiénicos y dosificador de jabón.

Material
Acero inoxidable AISI 304

Acabado
Satinado (.S)

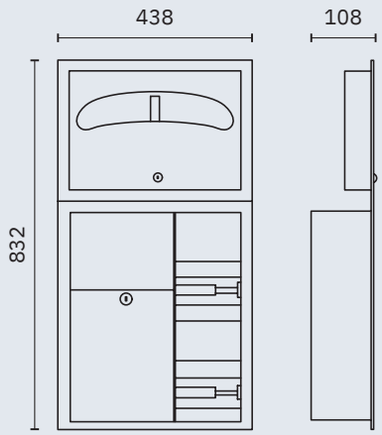

12031.S

Mueble compacto para empotrar en pared con dos portarrollos de papel higiénico, papelera con puerta abatible de cierre automático y dispensador de aros higiénicos.

Dimensiones
832 x 438 x 108 mm
2'-8 3/4" x 1'-5 1/4" x 4 1/4"

Dimensiones hueco instalación
840 x 400 x 108 mm
2'-9 1/8" x 1' 3 3/4" x 4 1/4"

Capacidad papelera
7,5 litros

Capacidad dispensador
500 usos

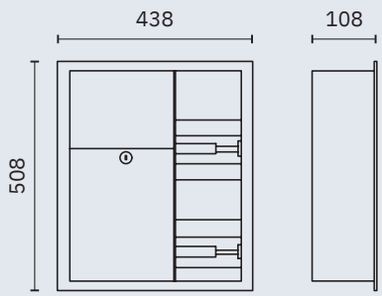

12035.S

Mueble compacto para empotrar en pared con dos portarrollos de papel higiénico y papelera con puerta abatible de cierre automático.

Dimensiones
508 x 438 x 107 mm
1'-8" x 1' 5 1/4" x 4 1/4"

Dimensiones hueco instalación
470 x 400 x 108 mm
1'-6 1/2" x 1' 3 3/4" x 4 1/4"

Capacidad papelera
7,5 litros

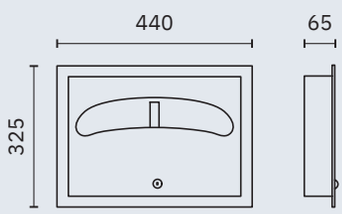

12029.S

Mueble compacto para empotrar en pared con dispensador de aros higiénicos.

Dimensiones
325 x 440 x 65 mm
1'-0 3/4" x 1'-5 3/8" x 2 1/2"

Dimensiones hueco instalación
275 x 390 x 58,5 mm
10 7/8" x 1'-3 3/8" x 2 1/4"

Capacidad dispensador
250 usos

muebles compactos

Muebles compactos de acero inoxidable AISI 304 para el equipamiento de baños públicos en los que la organización del espacio es fundamental. Combinan diferentes usos en un mismo punto: dispensador de papel toalla, papelera, dispensador de papel higiénico, aros higiénicos y dosificador de jabón.

Material
Acero inoxidable AISI 304

Acabado
Satinado (.S)

12008.P.S

Mueble compacto para empotrar en pared con dispensador de papel toalla.

Dimensiones
450 x 350 x 115 mm. 1'-5 3/4" x 1'-1 3/4" x 4 1/2"

Dimensiones hueco instalación
407 x 320 x 110 mm. 1'-4" x 1'-0 5/8" x 4 3/8"

Capacidad dispensador
400 usos

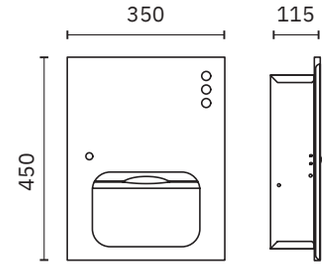

12010.S

Mueble compacto para empotrar en pared con dispensador de papel toalla y dosificador de jabón líquido. Frontal de INOX pulido efecto espejo.

Dimensiones
762 x 438 x 108 mm. 2'-6" x 1' 5 1/4" x 4 1/4"

Dimensiones hueco instalación
720 x 400 x 108 mm. 2'-4 3/8" x 1' 3 3/4" x 4 1/4"

Capacidad dispensador
700 usos

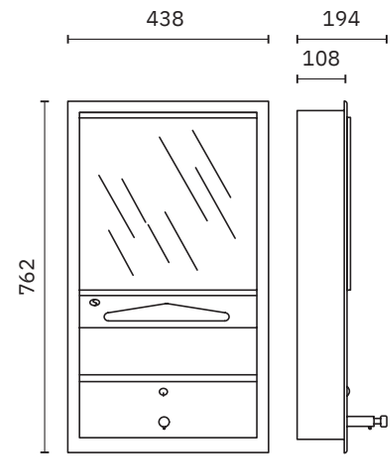

12007.S

Dispensador papel toalla encastrado, mueble visto.

Dimensiones
762 x 438 x 108 mm. 2'-6" x 1' 5 1/4" x 4 1/4"

Dimensiones hueco instalación
728 x 407 x 112 mm. 2'-4 5/8" x 1'-4" x 4 3/8"

Capacidad dispensador
600-800 usos

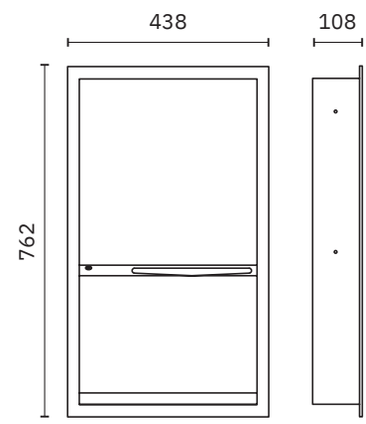

12009.S

Mueble inox encastrado oculto con dispensador de papel toalla.

Dimensiones
337 x 438 x 111 mm. 1'-1 1/4" x 1'-5 1/4" x 4 3/8"

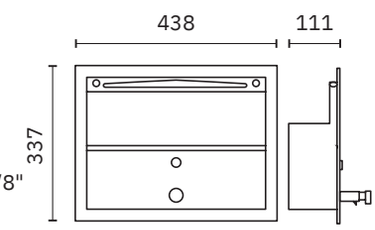

lavacuñas

Lavacuñas encastrados

Dimensiones a medida bajo pedido

Material
Acero inoxidable AISI 304

Acabado
Satinado (.S)

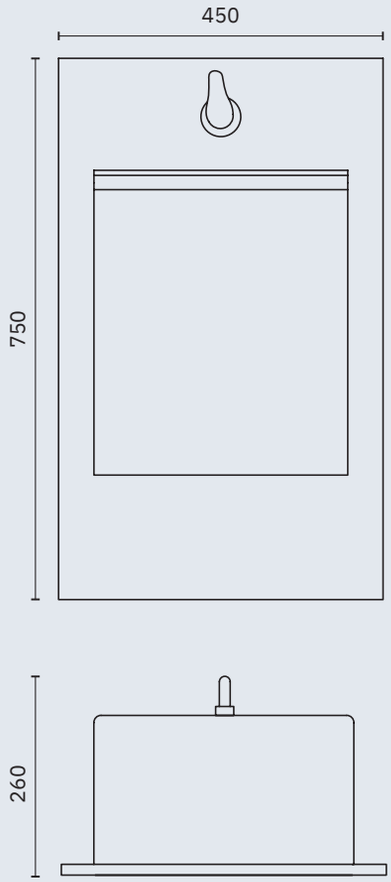

15010.ST

Con un grifo temporizado

Dimensiones
750 x 450 x 260 mm
2'-5 1/2" x 1'-5 3/4" x 10 1/4"

15010.SM

Con un grifo monomando

Dimensiones
750 x 450 x 260 mm
2'-5 1/2" x 1'-5 3/4" x 10 1/4"

15010.STM

Con un grifo mezclador temporizado

Dimensiones
750 x 450 x 260 mm
2'-5 1/2" x 1'-5 3/4" x 10 1/4"

15011.S

Soporte para una cuña

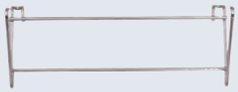

15013.S

Soporte para una botella higiénica

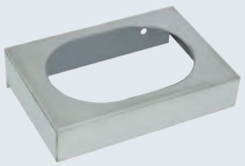

sanitarios antivandálicos

Material
Acero inoxidable AISI 304

Acabado
Satinado (.S)

NUEVO

13052.70.S

Plato de ducha

Dimensiones
30 x 700 x 700 mm
1 1/8" x 2'-3 1/2" x 2'-3 1/2"

Grifería recomendada, no incluida:
07017.10.N
Consultar catálogo grifería NOFER H_2O

Rociador recomendado, no incluido:
07075.10.B
Consultar catálogo grifería NOFER H_2O

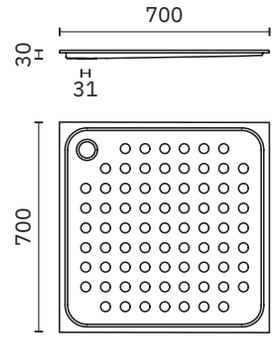

NUEVO

13052.80.S

Plato de ducha

Dimensiones
30 x 800 x 800 mm
1 1/8" x 2'-7 1/2" x 2'-7 1/2"

Grifería recomendada, no incluida:
07017.10.N
Consultar catálogo grifería NOFER H_2O

Rociador recomendado, no incluido:
07075.10.B
Consultar catálogo grifería NOFER H_2O

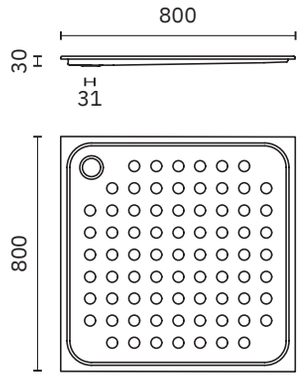

NUEVO

13052.90.S

Plato de ducha

Dimensiones
30 x 900 x 900 mm
1 1/8" x 2'-11 3/8" x 2'-11 3/8"

Grifería recomendada, no incluida:
07017.10.N
Consultar catálogo grifería NOFER H_2O

Rociador recomendado, no incluido:
07075.10.B
Consultar catálogo grifería NOFER H_2O

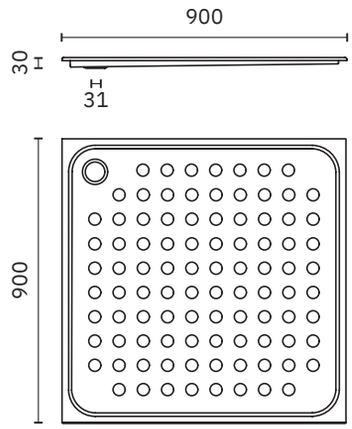

sanitarios antivandálicos

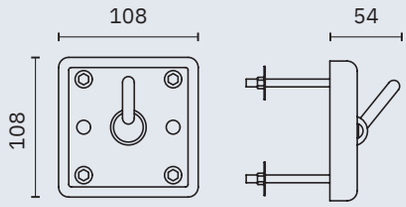

09013.R.S

Percha de seguridad
antivandálica montaje frontal

Material
Acero inoxidable

Dimensiones
108 x 108 x 54 mm
4 1/4" x 4 1/4" x 2 1/8"

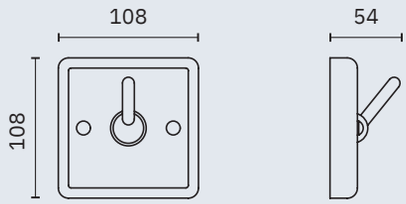

09013.P.S

Percha de seguridad
antivandálica montaje transmuro

Material
Acero inoxidable

Dimensiones
108 x 108 x 54 mm
4 1/4" x 4 1/4" x 2 1/8"

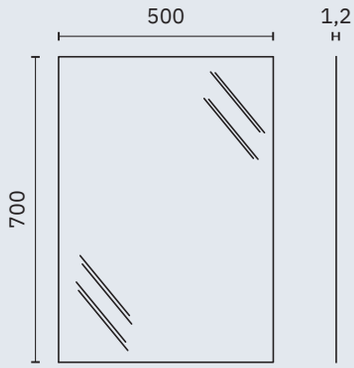

08071.B

Espejo antivandálico

Material
Pulido espejo

Dimensiones
700 x 500 mm
2'-3 1/2" x 1' 7 5/8" x 1/16"

Espesor
1,2 mm
1/16"

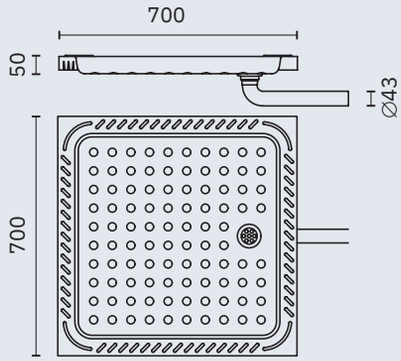

13054.P

Con válvula antivandálica

Dimensiones
50 x 700 x 700 mm
2" x 2'-3 1/2" x 2'-3 1/2"

Grifería recomendada,
no incluida: 07017.2.10.N
Consultar catálogo grifería
NOFER H_2O

sanitarios antivandálicos

Material
Acero inoxidable AISI 304

Acabado
Satinado (.S)

Longitud de los pernos según espesor de muro (consúltenos)

13004.P.S

Urinario para sistemas de descarga encastrados. Fijación a través de muro mediante pernos incluidos.
Interior relleno de espuma de poliuretano como protección anti-sonora.

Dimensiones
600 x 360 x 395 mm
1'-11 5/8" x 1'-2 1/8" x 1'-3 1/2"

Grifo recomendado
no incluido: 07015.10.N
Consultar catálogo grifería
NOFER H_2O

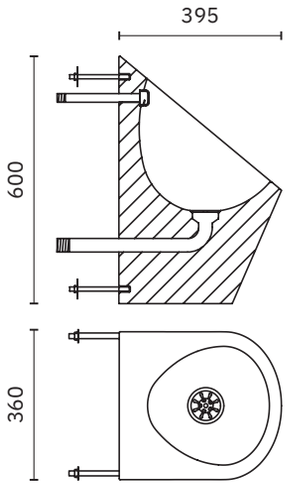

13012.P.S

Inodoro a suelo, salida horizontal. Fijación a través de muro mediante pernos incluidos.

Dimensiones
390 x 355 x 450 mm
1'-3 3/8" x 1'-2" x 1'-5 3/4"

Fluxor recomendado
no incluido: 07016.10.B
Consultar catálogo grifería
NOFER H_2O

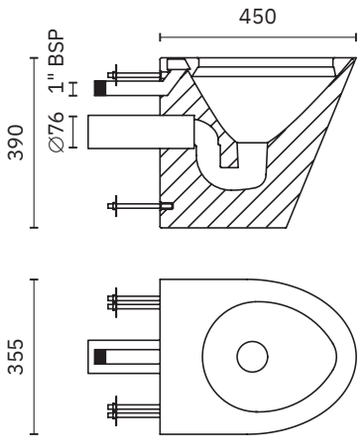

13012.PM.S

Inodoro a suelo, adaptado. Salida horizontal. Fijación a través de muro mediante pernos incluidos.

Dimensiones
460 x 355 x 480 mm
1'-6 1/8" x 1'-2" x 1'-6 7/8"

Fluxor recomendado
no incluido: 07016.10.B
Consultar catálogo grifería
NOFER H_2O

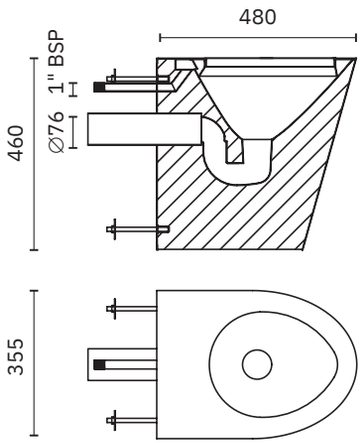

lavamanos antivandálicos

Material
Acero inoxidable AISI 304

Acabado
Satinado (.S)

Longitud de los pernos según espesor de muro (consúltenos)

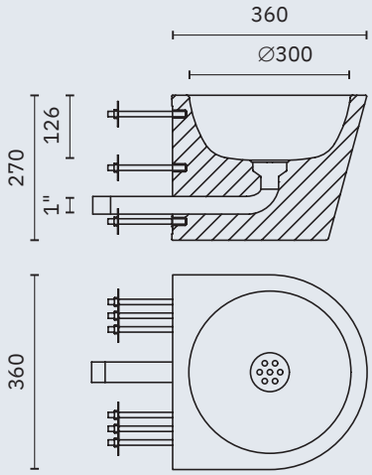

13036.P.S

Lavamanos mural.
Fijación a través de muro mediante pernos incluidos.

Dimensiones
270 x 360 x 360 mm
10 5/8" x 1'-2 1/8" x 1'-2 1/8"

Grifo recomendado,
no incluido: 07015.10.N
Consultar catálogo grifería
NOFER H_2O

Caño recomendado,
no incluido: 07011.10.B
Consultar catálogo grifería
NOFER H_2O

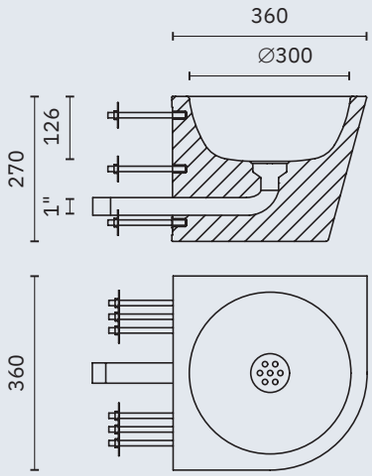

13036.PL.S

Lavamanos mural esquinero.
Fijación a través de muro mediante pernos incluidos.

Pernos, entrada y salida por lado izquierdo.

Dimensiones
270 x 360 x 360 mm
10 5/8" x 1'-2 1/8" x 1'-2 1/8"

Grifo recomendado,
no incluido: 07015.10.N
Consultar catálogo grifería
NOFER H_2O

Caño recomendado,
no incluido: 07011.10.B
Consultar catálogo grifería
NOFER H_2O

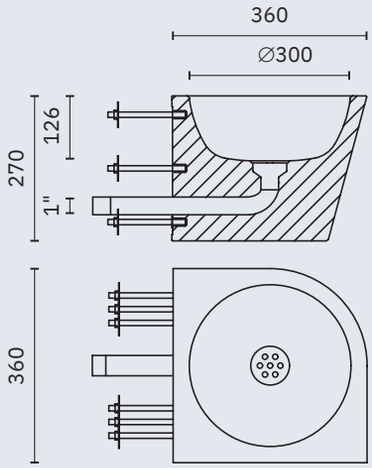

13036.PR.S

Pernos, entrada y salida por lado derecho.

Dimensiones
270 x 360 x 360 mm
10 5/8" x 1'-2 1/8" x 1'-2 1/8"

Grifo recomendado,
no incluido: 07015.10.N
Consultar catálogo grifería
NOFER H_2O

Caño recomendado,
no incluido: 07011.10.B
Consultar catálogo grifería
NOFER H_2O

inodoro y lavamanos antivandálico

Antivandálico. Adecuado para instalaciones que demandan alto grado de seguridad. Incluye pernos para instalación a través de muro. Grifería no incluida.

Interior relleno de espuma de poliuretano como protección anti-sonora.

Material
Acero inoxidable AISI 304

13123.L

Inodoro en posición izquierda

Dimensiones
990 x 660 x 690 mm
3'-3" x 2'-2" x 2'-3 1/8"

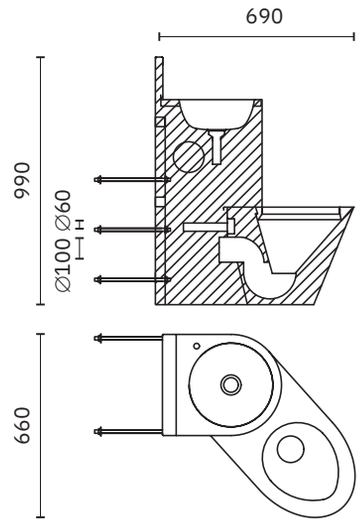

13123.C

Inodoro en posición central

Dimensiones
990 x 358 x 855 mm
3'-3" x 1'-2 1/8" x 2'-9 5/8"

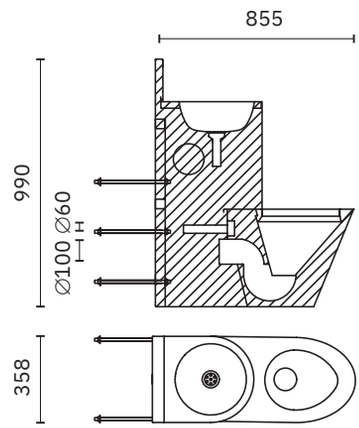

13123.R

Inodoro en posición derecha

Dimensiones
990 x 660 x 690 mm
3'-3" x 2'-2" x 2'-3 1/8"

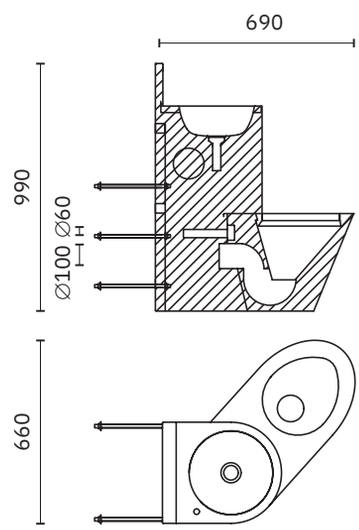

inodoro y lavamanos antivandálico

Antivandálico. Instalación adosada a pared. Incluye ventana de registro lateral para inspección. Grifería no incluida.

Interior relleno de espuma de poliuretano como protección anti-sonora.

Material
Acero inoxidable AISI 304

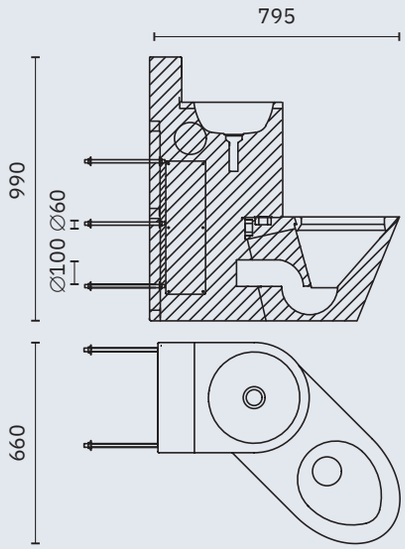

13124.L

Inodoro en posición izquierda

Dimensiones
990 x 660 x 796 mm
3'-3" x 2'-2" x 2'-7 3/8"

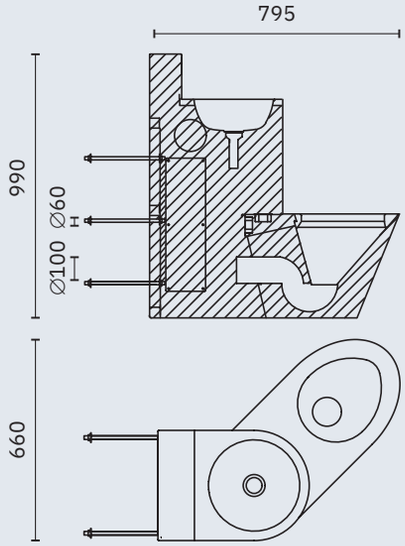

13124.R

Inodoro en posición derecha

Dimensiones
990 x 660 x 796 mm
3'-3" x 2'-2" x 2'-7 3/8"

07014.B

Conjunto de grifería para equipos compactos de inodoro y lavamanos 13123 y 13124.

Incluye grifo con pulsador, caño y fluxor con pulsador.

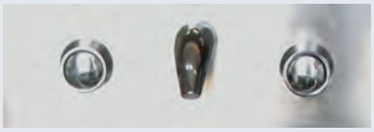

KING

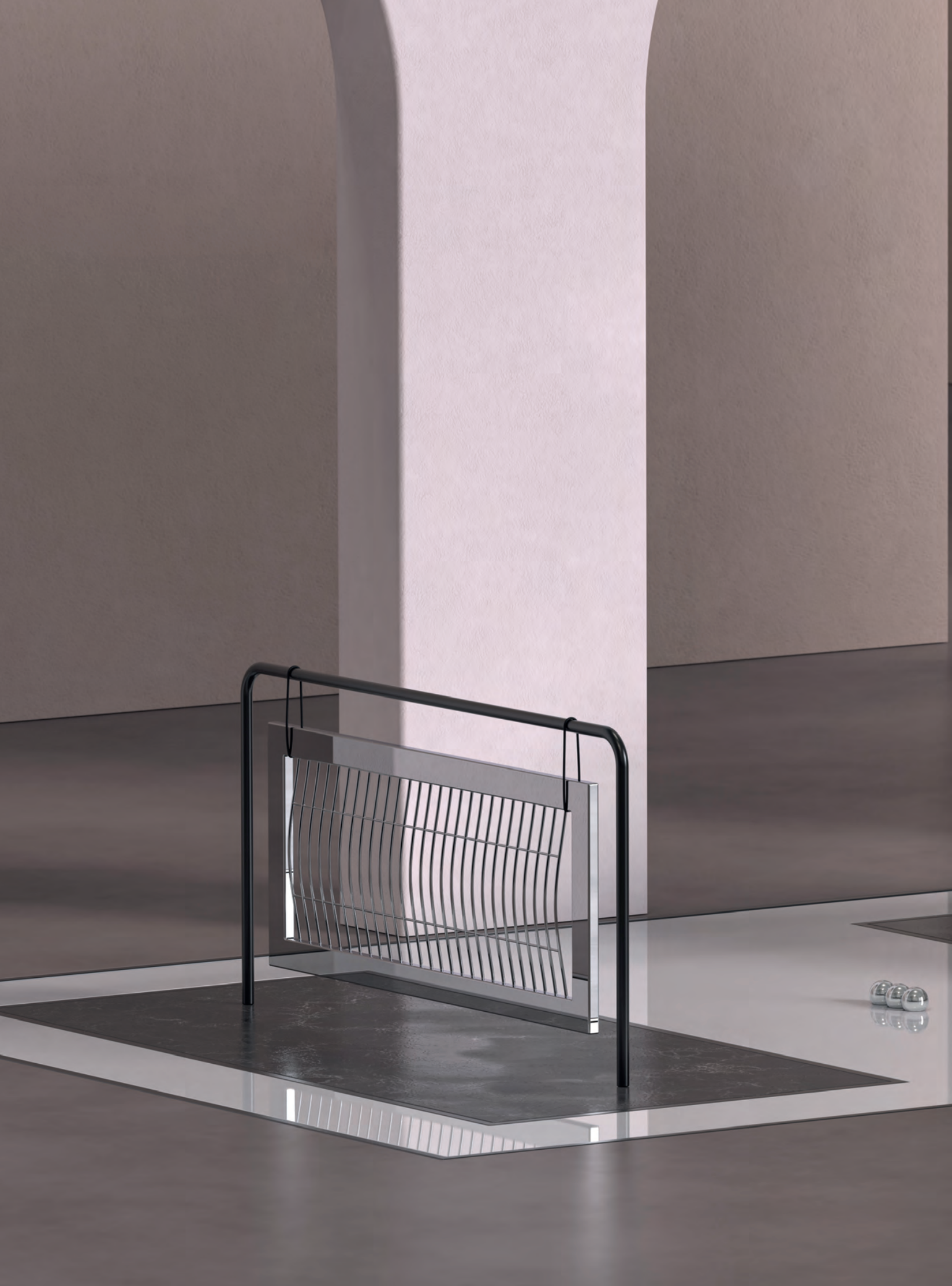

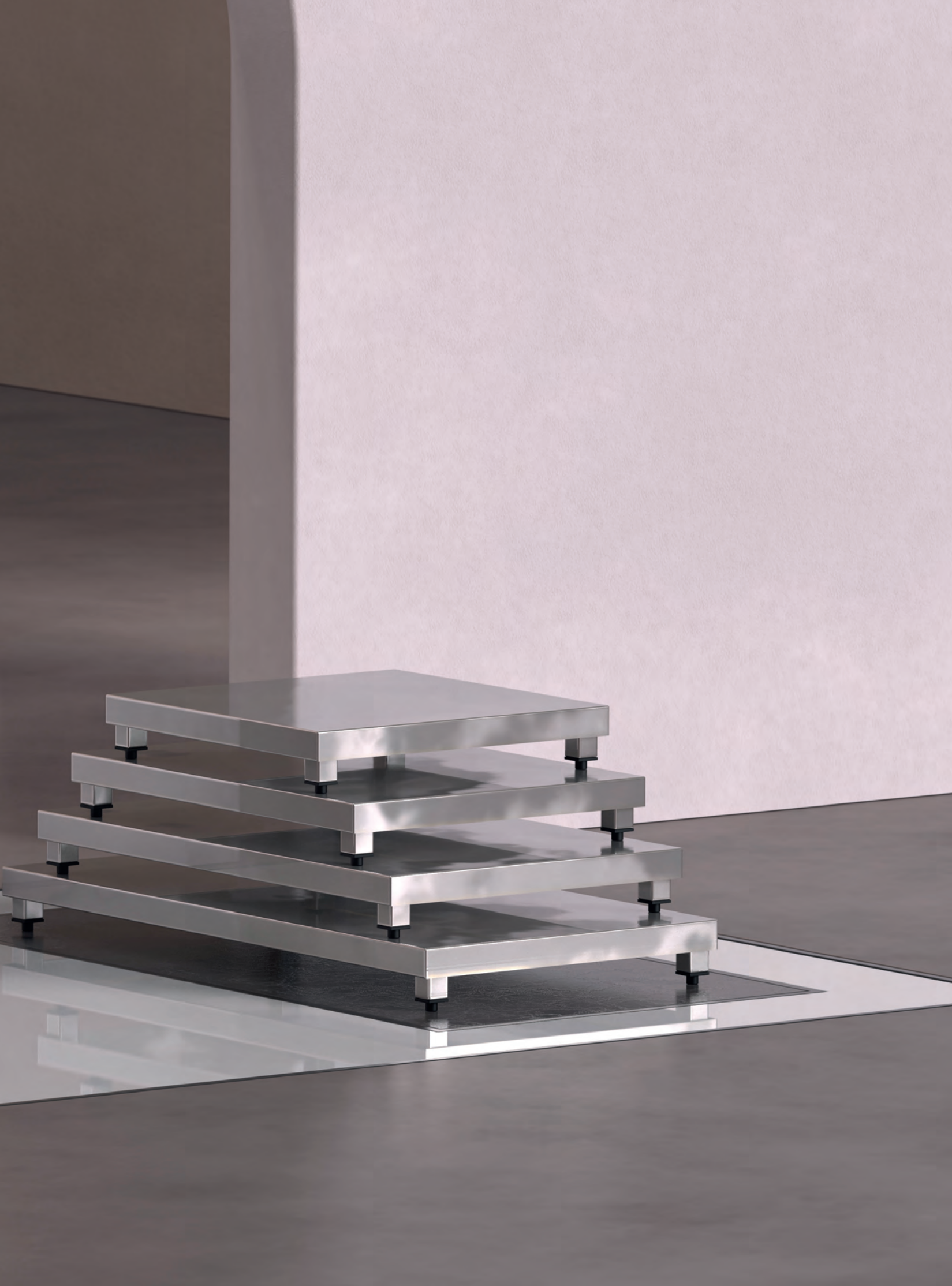

fregaderos de acero inoxidable

Fregaderos industriales con bastidor, con o sin estante inferior.

CARACTERÍSTICAS CONSTRUCTIVAS:
- ✓ Construidos en acero inoxidable AISI 304.
- ✓ Cubetas embutidas con protección insonorizante.
- ✓ Con válvula de desagüe y tubo rebosadero.
- ✓ Peto posterior de 100 mm y frontal de 65 mm.
- ✓ Incluye bastidor con 4 patas de tubo 40 x 40 mm regulables hasta una altura de 900 mm.
- ✓ Montaje mediante tornillería allen (llave incluida).
- ✓ Estructuras desmontables para facilitar su transporte y almacenaje.
- ✓ Patas traseras avanzadas 50 mm para suelos con radio sanitario.

Sin estante

Con estante

Fregadero industrial INOX, 1 cubeta. Altura: 850 mm

	Fregadero + bastidor		Fregadero + bastidor + estante		Fregadero		
LARGO x FONDO	CÓDIGO		CÓDIGO		CÓDIGO		DIM. CUBETA
BASTIDOR 600							
600 x 600	11160.060.K		11160.060.E		11160.060.F		500 x 400 x 250
700 x 600	11160.070.K		11160.070.E		11160.070.F		500 x 500 x 300
BASTIDOR 700							
700 x 700	11170.070.K		11170.070.E		11170.070.F		500 x 500 x 300
800 x 700	11170.080.K		11170.080.E		11170.080.F		600 x 500 x 330
1000 x 700	11170.100.K		11170.100.E		11170.100.F		860 x 500 x 380
1200 x 700	11170.120.K		11170.120.E		11170.120.F		1060 x 500 x 380
1400 x 700	11170.140.K		11170.140.E		11170.140.F		1200 x 500 x 380

Fregadero industrial INOX, 2 cubetas. Altura: 850 mm

	Fregadero + bastidor		Fregadero + bastidor + estante		Fregadero		
LARGO x FONDO	CÓDIGO		CÓDIGO		CÓDIGO		DIM. CUBETA
BASTIDOR 600							
1000 x 600	11260.100.K		11260.100.E		11260.100.F		400 x 400 x 250
1200 x 600	11260.120.K		11260.120.E		11260.120.F		500 x 400 x 250
1300 x 600	11260.130.K		11260.130.E		11260.130.F		500 x 500 x 300
BASTIDOR 700							
1000 x 700	11270.100.K		11270.100.E		11270.100.F		400 x 500 x 250
1200 x 700	11270.120.K		11270.120.E		11270.120.F		500 x 500 x 300
1400 x 700	11270.140.K		11270.140.E		11270.140.F		600 x 500 x 330
1800 x 700	11270.180.K		11270.180.E		11270.180.F		800 x 500 x 380

Fregadero industrial INOX, 1 cubeta y 1 escurridor. Altura: 850 mm

Posición escurridor: izquierda.

Posición escurridor: derecha.

	Fregadero + bastidor			Fregadero + bastidor + estante			Fregadero			
LARGO x FONDO	CÓDIGO	CÓDIGO		CÓDIGO	CÓDIGO		CÓDIGO	CÓDIGO		DIM. CUBETA
BASTIDOR 500										
800 x 500	112L50.080.K	112R50.080.K		112L50.080.E	112R50.080.E		112L50.080.F	112R50.080.F		365 x 340 x 150
1000 x 500	112L50.100.K	112R50.100.K		112L50.100.E	112R50.100.E		112L50.100.F	112R50.100.F		365 x 340 x 150
BASTIDOR 550										
1000 x 550	112L55.100.K	112R55.100.K		112L55.100.E	112R55.100.E		112L55.100.F	112R55.100.F		400 x 400 x 200
1200 x 550	112L55.120.K	112R55.120.K		112L55.120.E	112R55.120.E		112L55.120.F	112R55.120.F		400 x 400 x 200
1400 x 550	112L55.140.K	112R55.140.K		112L55.140.E	112R55.140.E		112L55.140.F	112R55.140.F		400 x 400 x 200
BASTIDOR 600										
1000 x 600	112L60.100.K	112R60.100.K		112L60.100.E	112R60.100.E		112L60.100.F	112R60.100.F		400 x 400 x 250
1200 x 600	112L60.120.K	112R60.120.K		112L60.120.E	112R60.120.E		112L60.120.F	112R60.120.F		500 x 400 x 250
1300 x 600	112L60.130.K	112R60.130.K		112L60.130.E	112R60.130.E		112L60.130.F	112R60.130.F		500 x 400 x 300
1400 x 600	112L60.140.K	112R60.140.K		112L60.140.E	112R60.140.E		112L60.140.F	112R60.140.F		500 x 400 x 250
BASTIDOR 700										
1000 x 700	112L70.100.K	112R70.100.K		112L70.100.E	112R70.100.E		112L70.100.F	112R70.100.F		500 x 500 x 300
1200 x 700	112L70.120.K	112R70.120.K		112L70.120.E	112R70.120.E		112L70.120.F	112R70.120.F		500 x 500 x 300
1300 x 700	112L70.130.K	112R70.130.K		112L70.130.E	112R70.130.E		112L70.130.F	112R70.130.F		600 x 500 x 330
1400 x 700	112L70.140.K	112R70.140.K		112L70.140.E	112R70.140.E		112L70.140.F	112R70.140.F		600 x 500 x 330
1600 x 700	112L70.160.K	112R70.160.K		112L70.160.E	112R70.160.E		112L70.160.F	112R70.160.F		860 x 500 x 380
1800 x 700	112L70.180.K	112R70.180.K		112L70.180.E	112R70.180.E		112L70.180.F	112R70.180.F		1160 x 500 x 380
2000 x 700	112L70.200.K	112R70.200.K		112L70.200.E	112R70.200.E		112L70.200.F	112R70.200.F		1160 x 500 x 380

fregaderos de acero inoxidable de gran capacidad

Fregaderos industriales de gran capacidad con bastidor, con o sin estante inferior.

CARACTERÍSTICAS CONSTRUCTIVAS:
- ✓ Construidos en acero inoxidable AISI 304, con omegas de refuerzo.
- ✓ Cubetas embutidas con protección insonorizante.
- ✓ Con válvula de desagüe y tubo rebosadero.
- ✓ Peto posterior de 100 mm y frontal de 65 mm.
- ✓ Incluye bastidor con 4 patas de tubo 40 x 40 mm regulables hasta una altura de 900 mm.
- ✓ Montaje mediante tornillería allen (llave incluida).
- ✓ Estructuras desmontables para facilitar su transporte y almacenaje.
- ✓ Patas traseras avanzadas 50 mm para suelos con radio sanitario.

Sin estante

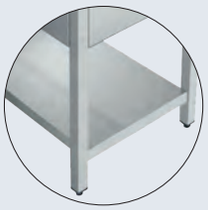

Con estante

Fregadero industrial INOX, 3 cubetas.
Altura: 850 mm

	Fregadero + bastidor		Fregadero + bastidor + estante		Fregadero		
LARGO x FONDO	CÓDIGO		CÓDIGO		CÓDIGO		DIM. CUBETA
BASTIDOR 700							
1800 x 700	11370.180.K		11370.180.E		11370.180.F		500 x 500 x 300

Fregadero industrial INOX, 2 cubetas y 2 escurridores.
Altura: 850 mm

	Fregadero + bastidor		Fregadero + bastidor + estante		Fregadero		
LARGO x FONDO	CÓDIGO		CÓDIGO		CÓDIGO		DIM. CUBETA
BASTIDOR 600							
2000 x 600	11460.200.K		11460.200.E		11460.200.F		500 x 400 x 250
BASTIDOR 700							
2000 x 700	11470.220.K		11470.220.E		11470.220.F		600 x 500 x 300

Fregadero industrial INOX, 2 cubetas y 1 escurridor. Altura: 850 mm

Posición escurridor: izquierda.

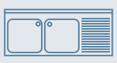

Posición escurridor: derecha.

	Fregadero + bastidor			Fregadero + bastidor + estante			Fregadero			
LARGO x FONDO	CÓDIGO	CÓDIGO		CÓDIGO	CÓDIGO		CÓDIGO	CÓDIGO		DIM. CUBETA
BASTIDOR 500										
1200 x 500	113L50.120.K	113R50.120.K		113L50.120.E	113R50.120.E		113L50.120.F	113R50.120.F		365 x 340 x 150
1350 x 500	113L50.135.K	113R50.135.K		113L50.135.E	113R50.135.E		113L50.135.F	113R50.135.F		365 x 340 x 150
BASTIDOR 600										
1400 x 600	113L60.140.K	113R60.140.K		113L60.140.E	113R60.140.E		113L60.140.F	113R60.140.F		400 x 400 x 250
1600 x 600	113L60.160.K	113R60.160.K		113L60.160.E	113R60.160.E		113L60.160.F	113R60.160.F		500 x 400 x 250
1800 x 600	113L60.180.K	113R60.180.K		113L60.180.E	113R60.180.E		113L60.180.F	113R60.180.F		500 x 400 x 300
BASTIDOR 700										
1600 x 700	113L70.160.K	113R70.160.K		113L70.160.E	113R70.160.E		113L70.160.F	113R70.160.F		500 x 500 x 300
1800 x 700	113L70.180.K	113R70.180.K		113L70.180.E	113R70.180.E					500 x 500 x 300
2000 x 700	113L70.200.K	113R70.200.K		113L70.200.E	113R70.200.E		113L70.200.F	113R70.200.F		600 x 500 x 300

mesas industriales

Mesas industriales con peto

Sin estante .K

LARGO	CÓDIGO		CÓDIGO		CÓDIGO		CÓDIGO	
	BASTIDOR 500				BASTIDOR 550			
600					11555.060.K		11555.060.E	
800			11550.080.E		11555.080.K		11555.080.E	
1000	11550.100.K				11555.100.K		11555.100.E	
1200	11550.120.K				11555.120.K		11555.120.E	
1400	11550.140.K				11555.140.K		11555.140.E	
1500			11550.150.E		11555.150.K		11555.150.E	
1600	11550.160.K		11550.160.E		11555.160.K		11555.160.E	
1800	11550.180.K		11550.180.E		11555.180.K		11555.180.E	
2000	11550.200.K		11550.200.E		11555.200.K		11555.200.E	
2200	11550.220.K		11550.220.E		11555.220.K		11555.220.E	
2400	11550.240.K		11550.240.E		11555.240.K		11555.240.E	

Mesas industriales con peto y estante

Con estante .E

LARGO	CÓDIGO		CÓDIGO		CÓDIGO		CÓDIGO	
	BASTIDOR 600				BASTIDOR 700			
600	11560.060.K		11560.060.E		11570.060.K		11570.060.E	
800	11560.080.K		11560.080.E		11570.080.K		11570.080.E	
1000	11560.100.K		11560.100.E		11570.100.K		11570.100.E	
1200	11560.120.K		11560.120.E		11570.120.K		11570.120.E	
1400	11560.140.K		11560.140.E		11570.140.K		11570.140.E	
1500	11560.150.K		11560.150.E		11570.150.K		11570.150.E	
1600	11560.160.K		11560.160.E		11570.160.K		11570.160.E	
1800	11560.180.K		11560.180.E		11570.180.K		11570.180.E	
2000	11560.200.K		11560.200.E		11570.200.K		11570.200.E	
2200	11560.220.K		11560.220.E		11570.220.K		11570.220.E	
2400	11560.240.K		11560.240.E		11570.240.K		11570.240.E	

Mesas bajas murales con estante y con peto.
Altura: 600 mm

CÓDIGO		LARGO x FONDO
BASTIDOR 600		
115A60.080.E		800 x 600
115A60.100.E		1000 x 600
115A60.120.E		1200 x 600
115A60.140.E		1400 x 600
115A60.160.E		1600 x 600

CÓDIGO		LARGO x FONDO
BASTIDOR 700		
115A70.080.E		800 x 700
115A70.100.E		1000 x 700
115A70.120.E		1200 x 700
115A70.140.E		1400 x 700
115A70.160.E		1600 x 700

Mesas esquineras con estante y con peto

BASTIDOR 600

115Y60.E

Dimensiones
600 x 600 x 850 mm
1'-11 5/8" x 1'-11 5/8" x 2'-9 1/2"

BASTIDOR 700

115Y70.E

Dimensiones
700 x 700 x 850 mm
2'-3 1/2" x 2'-3 1/2" x 2'-9 1/2"

mesas industriales

Mesas centrales. Altura: 850 mm

Sin estante .K

LARGO	CÓDIGO		CÓDIGO		CÓDIGO		CÓDIGO	
	BASTIDOR 500				BASTIDOR 550			
600	11650.060.K		11650.060.E		11655.060.K		11655.060.E	
800	11650.080.K		11550.080.E		11655.080.K		11655.080.E	
1000	11650.100.K		11650.100.E		11655.100.K		11655.100.E	
1200	11650.120.K		11650.120.E		11655.120.K		11655.120.E	
1400	11650.140.K		11650.140.E		11655.140.K		11655.140.E	
1500	11650.150.K		11650.150.E		11655.150.K		11655.150.E	
1600	11650.160.K		11650.160.E		11655.160.K		11655.160.E	
1800	11650.180.K		11650.180.E		11655.180.K		11655.180.E	
2000	11650.200.K		11650.200.E		11655.200.K		11655.200.E	
2200	11650.220.K		11650.220.E		11655.220.K		11655.220.E	
2400	11650.240.K		11650.240.E		11655.240.K		11655.240.E	

Mesas centrales con estante.
Altura: 850 mm

Con estante .E

LARGO	CÓDIGO		CÓDIGO		CÓDIGO		CÓDIGO	
	BASTIDOR 600				BASTIDOR 700			
600	11660.060.K		11660.060.E		11670.060.K		11670.060.E	
800	11660.080.K		11560.080.E		11670.080.K		11670.080.E	
1000	11660.100.K		11660.100.E		11670.100.K		11670.100.E	
1200	11660.120.K		11660.120.E		11670.120.K		11670.120.E	
1400	11660.140.K		11660.140.E		11670.140.K		11670.140.E	
1500	11660.150.K		11660.150.E		11670.150.K		11670.150.E	
1600	11660.160.K		11660.160.E		11670.160.K		11670.160.E	
1800	11660.180.K		11660.180.E		11670.180.K		11670.180.E	
2000	11660.200.K		11660.200.E		11670.200.K		11670.200.E	
2200	11660.220.K		11660.220.E		11670.220.K		11670.220.E	
2400	11660.240.K		11660.240.E		11670.240.K		11670.240.E	

LARGO	CÓDIGO	
	BASTIDOR 800	
1000	11680.100.E	
1200	11680.120.E	
1400	11680.140.E	
1600	11680.160.E	
1800	11680.180.E	
2000	11680.200.E	

Mesas bajas centrales con estante. Altura: 600 mm

LARGO	CÓDIGO		CÓDIGO	
	BASTIDOR 600		BASTIDOR 700	
800	116A60.080.E		116A70.080.E	
1000	116A60.100.E		116A70.100.E	
1200	116A60.120.E		116A70.120.E	
1400	116A60.140.E		116A70.140.E	
1600	116A60.160.E		116A70.160.E	

mesas chef

Incluyen válvula de desagüe y tubo rebosadero.

Mesas chef murales con peto y cubeta soldada 500 x 400 x 250 mm. Altura: 850 mm

CÓDIGO		LARGO x FONDO
BASTIDOR 600		
115L60.120.K		1200 x 600
115L60.140.K		1400 x 600
115L60.160.K		1600 x 600
115L60.180.K		1800 x 600
115R60.120.K		1200 x 600
115R60.140.K		1400 x 600
115R60.160.K		1600 x 600
115R60.180.K		1800 x 600

CÓDIGO		LARGO x FONDO
BASTIDOR 700		
115L70.120.K		1200 x 700
115L70.140.K		1400 x 700
115L70.160.K		1600 x 700
115L70.180.K		1800 x 700
115R70.120.K		1200 x 700
115R70.140.K		1400 x 700
115R70.160.K		1600 x 700
115R70.180.K		1800 x 700

Incluyen válvula de desagüe y tubo rebosadero.

Mesas chef murales con peto, estante y cubeta soldada 500 x 400 x 250 mm. Altura: 850 mm

CÓDIGO		LARGO x FONDO
BASTIDOR 600		
115L60.120.E		1200 x 600
115L60.140.E		1400 x 600
115L60.160.E		1600 x 600
115L60.180.E		1800 x 600
115R60.120.E		1200 x 600
115R60.140.E		1400 x 600
115R60.160.E		1600 x 600
115R60.180.E		1800 x 600

CÓDIGO		LARGO x FONDO
BASTIDOR 700		
115L70.120.E		1200 x 700
115L70.140.E		1400 x 700
115L70.160.E		1600 x 700
115L70.180.E		1800 x 700
115R70.120.E		1200 x 700
115R70.140.E		1400 x 700
115R70.160.E		1600 x 700
115R70.180.E		1800 x 700

muebles especiales

Fregadero con bastidor, 1 cubeta, escurridor y puertas correderas.
Altura: 850 mm

LARGO x FONDO	CÓDIGO	CÓDIGO	
BASTIDOR 550			
1000 x 550	114Z55L.100.K	114Z55R.100.K	
1200 x 550	114Z55L.120.K	114Z55R.120.K	
1400 x 550	114Z55L.140.K	114Z55R.140.K	

Fregadero con bastidor, 1 cubeta y puerta batiente.
Altura: 850 mm

LARGO x FONDO	CÓDIGO	
BASTIDOR 600		
600 x 600	114Z60.060.K	
BASTIDOR 700		
700 x 700	114Z70.060.K	

Fregadero con bastidor, cubetas/escurridor y puertas correderas. Altura: 850 mm

LARGO x FONDO	CÓDIGO	CÓDIGO		CÓDIGO	
BASTIDOR 600					
1000 x 600	114Z60L.100.K	114Z60R.100.K		114Z60X.100.K	
1200 x 600	114Z60L.120.K	114Z60R.120.K		114Z60X.120.K	
1400 x 600	114Z60L.140.K	114Z60R.140.K			
BASTIDOR 700					
1000 x 700	114Z70L.100.K	114Z70R.100.K		114Z70X.100.K	
1200 x 700	114Z70L.120.K	114Z70R.120.K		114Z70X.120.K	
1300 x 700	114Z70L.130.K	114Z70R.130.K			
1400 x 700	114Z70L.140.K	114Z70R.140.K		114Z70X.140.K	

Fregadero con bastidor, 2 cubetas, escurridor y puertas correderas. Altura: 850 mm

LARGO x FONDO	CÓDIGO	CÓDIGO		CÓDIGO	
BASTIDOR 600					
1400 x 600	114Z60L2.140.K	114Z60R2.140.K			
1600 x 600	114Z60L2.160.K	114Z60R2.160.K			
1800 x 600	114Z60L2.180.K	114Z60R2.180.K			
2000 x 600				114Z60X2.200.K	

Fregadero con bastidor, cubetas/escurridor y puertas correderas. Altura: 850 mm

LARGO x FONDO	CÓDIGO	CÓDIGO		CÓDIGO	
BASTIDOR 700					
1600 x 700	114Z70L2.160.K	114Z70R2.160.K			
1800 x 700	114Z70L2.180.K	114Z70R2.180.K		114Z70X3.180.K	

muebles especiales

Fregadero con bastidor, 1 cubeta, escurridor, puerta batiente y espacio para lavavajillas. Altura: 850 mm

LARGO x FONDO	CÓDIGO	CÓDIGO	
BASTIDOR 550			
1200 x 550	114V55L.120.K	114V55R .120.K	
1400 x 550	114V55L.140.K	114V55R.140.K	
BASTIDOR 600			
1200 x 600	114V60L.120.K	114V60R.120.K	
1400 x 600	114V60L.140.K	114V60R.140.K	
BASTIDOR 700			
1200 x 700	114V70L.120.K	114V70R.120.K	
1400 x 700	114V70L.140.K	114V70R.140.K	

Fregadero con bastidor, 2 cubetas, escurridor, puertas correderas y espacio para lavavajillas. Altura: 850 mm

LARGO x FONDO	CÓDIGO	CÓDIGO	
BASTIDOR 600			
1800 x 600	114V60L2.180.K	114V60R2.180.K	
BASTIDOR 700			
1800 x 700	114V70L2.180.K	114V70R2.180.K	

Sin estante

Con estante

Fregadero con bastidor, 1 cubeta, escurridor y espacio para lavavajillas. Altura: 850 mm

	Fregadero + bastidor			Fregadero + bastidor + estante		
LARGO x FONDO	CÓDIGO	CÓDIGO		CÓDIGO	CÓDIGO	
BASTIDOR 550						
1200 x 550	114S55L.120.K	114S55R.120.K		114S55L.120.E	114S55R.120.E	
1400 x 550	114S55L.140.K	114S55R.140.K		114S55L.140.E	114S55R.140.E	
BASTIDOR 600						
1200 x 600	114S60L.120.K	114S60R.120.K		114S60L.120.E	114S60R.120.E	
1400 x 600	114S60L.140.K	114S60R.140.K		114S60L.140.E	114S60R.140.E	
1800 x 600	114S60L2.180.K	114S60R2.180.K		114S60L2.180.E	114S60R2.180.E	
BASTIDOR 700						
1200 x 700	114S70L.120.K	114S70R.120.K		114S70L.120.E	114S70R.120.E	
1400 x 700	114S70L.140.K	114S70R.140.K		114S70L.140.E	114S70R.140.E	
1800 x 700	114S70L2.180.K	114S70R2.180.K		114S70L2.180.E	114S70R2.180.E	

muebles especiales

NUEVO

Peto lateral postizo para fregaderos.

Material
Acero inoxidable AISI 304

DIMENSIONES	CÓDIGO	CÓDIGO	
100 x 550	11501.55D.S	11501.55I.S	
100 x 600	11501.60D.S	11501.60I.S	
100 x 700	11501.70D.S	11501.70I.S	

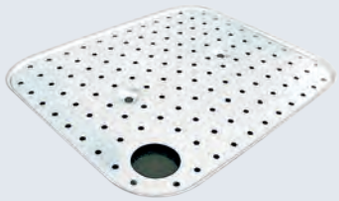

NUEVO

Fondo perforado para fregadero.

Material
Acero inoxidable AISI 304

DIMENSIONES	CÓDIGO	CÓDIGO	
500 x 400	11502.40D.S	11502.40I.S	
500 x 500	11502.50D.S	11502.50I.S	
600 x 500	11502.60D.S	11502.60I.S	

115Z40.100.S

Armario de pared con puertas correderas y escurreplatos.

Dimensiones
400 x 1000 x 600 mm. 1'-3 3/4" x 3'-3 3/8" x 1'-11 5/8"

11560.100.S

Contramostrador con 1 estante.

Dimensiones
1050 x 1000 x 600 mm.
3'-5 3/8" x 3'-3 3/8" x 1'-11 5/8"

11527.S

Mesa de trabajo
de acero inoxidable

Dimensiones
850 x 500 x 500 mm
2'-9 1/2" x 1'-7 3/4" x 1'-7 3/4"

11509.60.S

Módulo 3 cajones
INOX

Dimensiones
510 x 465 x 590 mm
1'-8 1/8" x 1'-6 1/4" x 1'-11 1/4"

11509.70.S

Módulo 3 cajones
INOX

Dimensiones
610 x 465 x 590 mm
2' x 1'-6 1/4" x 1'-11 1/4"

11508.S

Cajón INOX gran
capacidad

Dimensiones
150 x 460 x 450 mm
5 7/8" x 1'-6 1/8" x 1'-5 3/4"

muebles especiales

11510.S

Pack 4 ruedas
de recambio

11532.K

Aro embellecedor para orificio de desbarace en mesas y fregaderos

Material
Caucho de alta densidad

Dimensiones
∅ 200 mm. ∅ 7 7/8"

11530.S

Vertedero

Material
Acero inoxidable AISI 304

Dimensiones
500 x 600 x 600 mm
1'-7 3/4" x 1'-11 5/8" x 1'-11 5/8"

NUEVO

11503.S

Soporte con pata

Material
Acero inoxidable AISI 304

NUEVO

11504.S

Soporte mural

Material
Acero inoxidable AISI 304

NUEVO

11531.S

Vertedero con rejilla

Material
Acero inoxidable AISI 304

Dimensiones
160 x 362 x 365 mm
6 1/4" x 1'-2 1/4" x 1'-2 3/8"

NUEVO

11505.4.S

4 patas

Material
Acero inoxidable AISI 304

NUEVO

11505.6.S

6 patas

Material
Acero inoxidable AISI 304

AGUJERO PARA GRIFO

Agujero para grifo en fregaderos industriales.
En los fregaderos industriales de muebles especiales con espacio para lavavajillas el agujero no podrá ir entre el escurridor y la cubeta.

Dimensiones
∅ 33 mm

MODELO	POSICIÓN	CÓDIGO	
Derecha		OP.0154.D	
Izquierda		OP.0154.I	
Centrado		OP.0154.C	
Entre cubetas		OP.0154.EC	

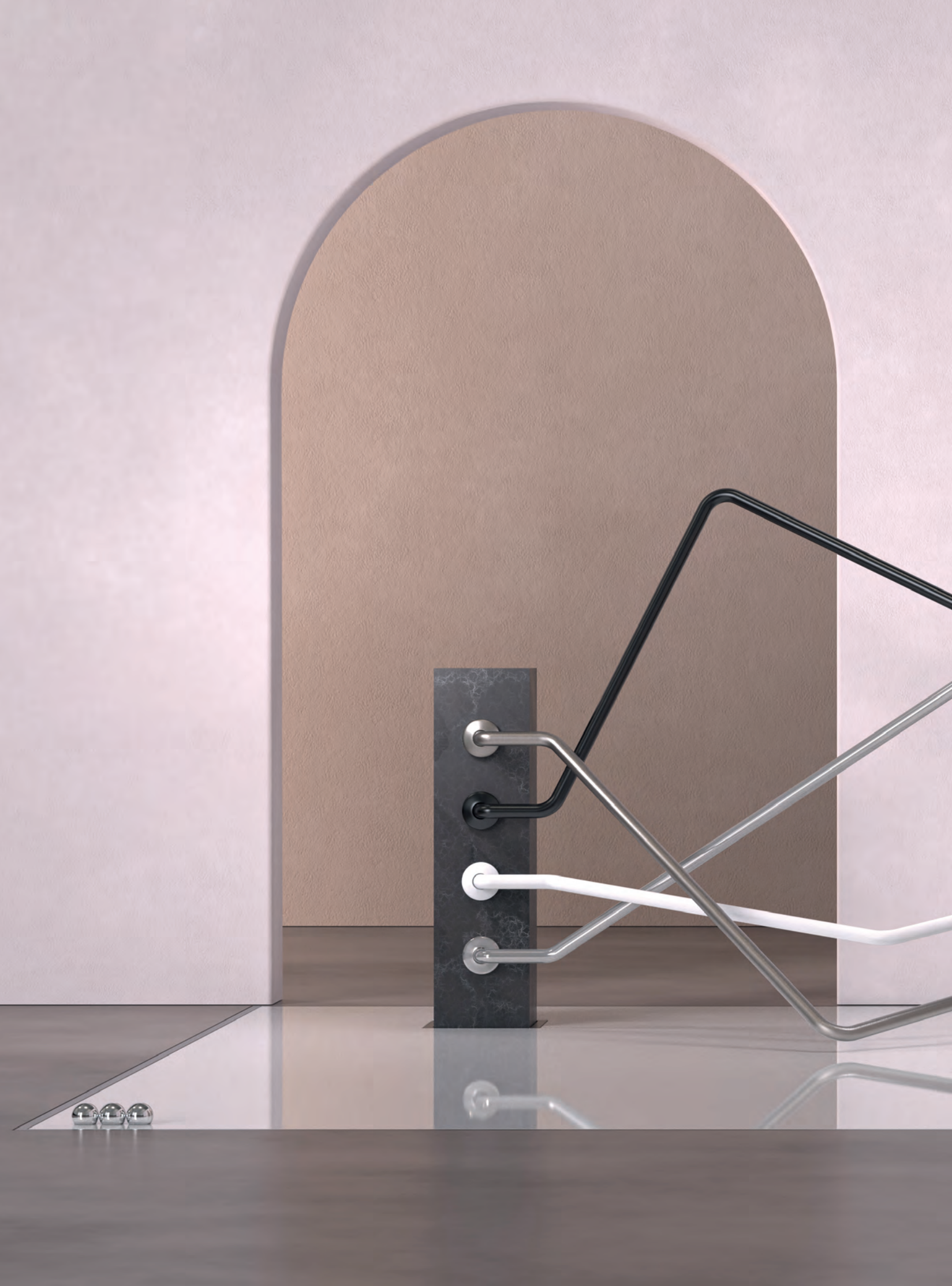

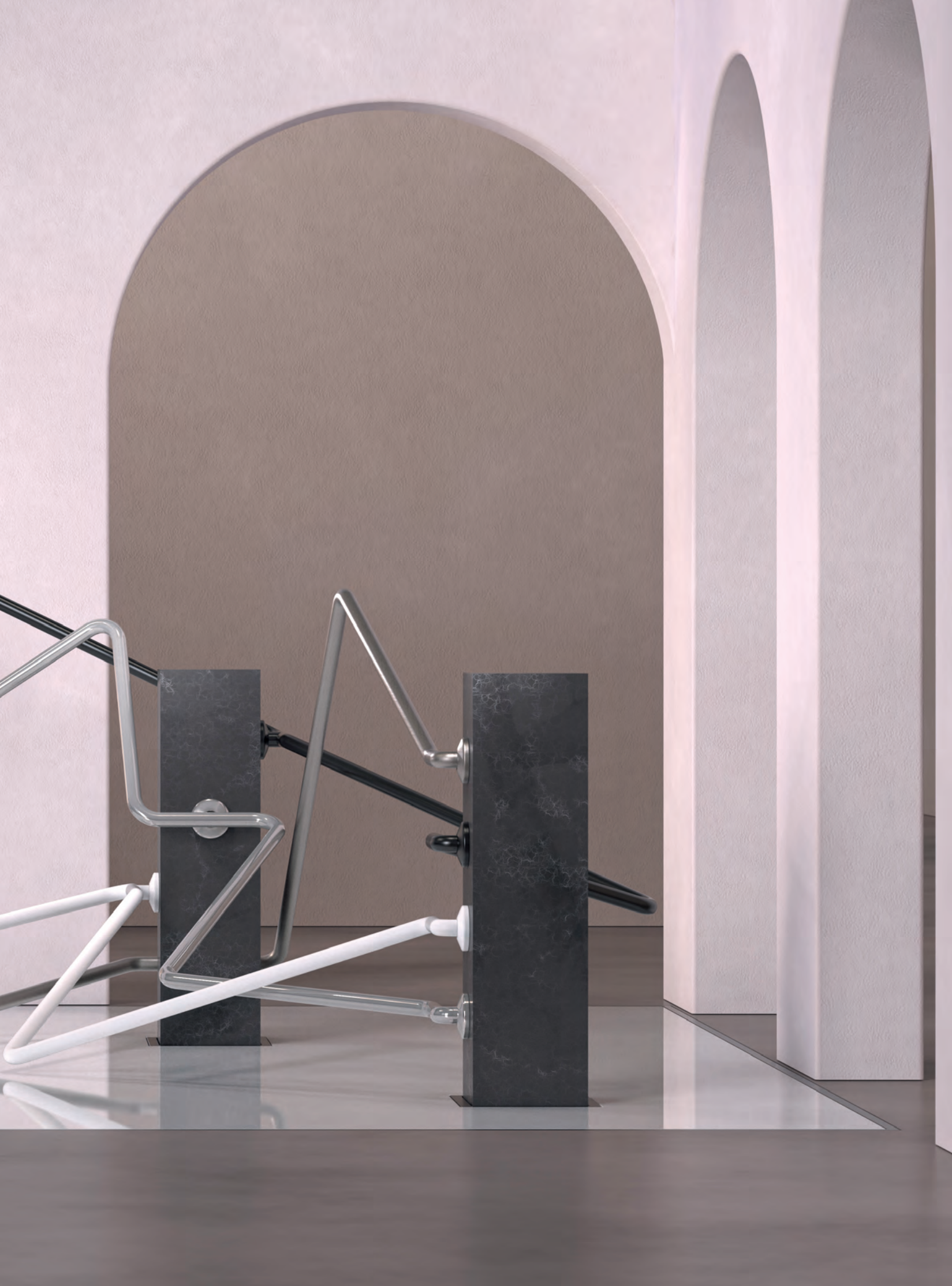

barras de apoyo inox rectas

Barras rectas con dos puntos de apoyo. Incluyen kit anticonductivo y tornillería.

Material
Acero inoxidable AISI 304 para acabados (.S), (.B), (.W) y (.N)
Acero epoxy blanco para acabado (.F)

Acabado
Satinado (.S) Brillo (.B) Blanco (.W) Negro (.N)
Blanco (.F)

∅ barra
32 mm, 1 1/4"

Inox AISI 304 (.B) | Inox AISI 304 (.S) | Inox AISI 304 (.W) | Inox AISI 304 (.N) | Acero epoxy blanco (.F)

1200 mm
1000 mm
800 mm
600 mm
450 mm
300 mm

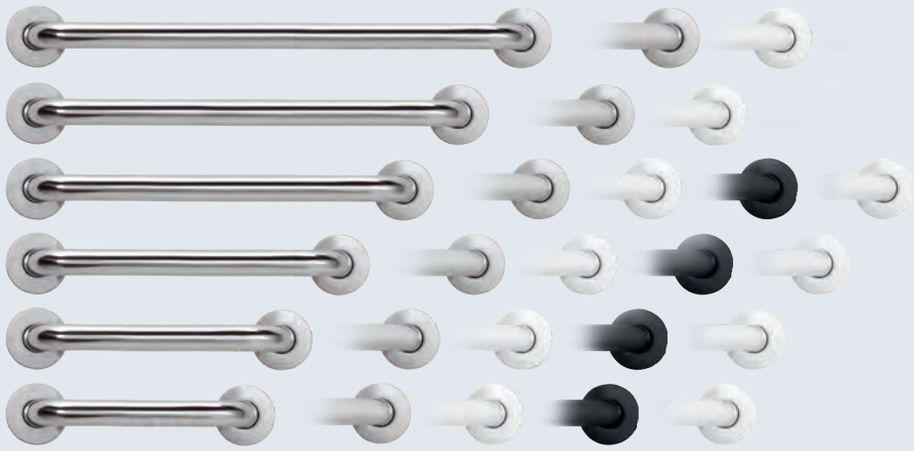

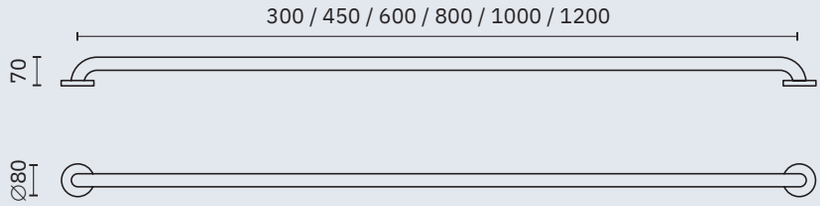

Dimensiones (Longitud)	*AISI 304-Satinado*	*AISI 304-Brillo*	*AISI 304-Blanco*	*AISI 304-Negro*	*Epoxy-Blanco*
1200 mm. 3'-11 1/4"	15054.120.S	15054.120.B	15054.120.W		
1000 mm. 3'-3 3/8"	15054.100.S	15054.100.B	15054.100.W		
800 mm. 2'-7 1/2"	15054.80.S	15054.80.B	15054.80.W	15054.80.N	15054.80.F
600 mm. 1'-11 5/8"	15054.60.S	15054.60.B	15054.60.W	15054.60.N	15054.60.F
450 mm. 1'-5 3/4"	15054.45.S	15054.45.B	15054.45.W	15054.45.N	15054.45.F
300 mm. 11 3/4"	15054.30.S	15054.30.B	15054.30.W	15054.30.N	15054.30.F

barras de apoyo inox abatibles

Material
Acero inoxidable AISI 304 para acabados (.S), (.B), (.W) y (.N)
Acero epoxy blanco para acabado (.F)

Acabado
Satinado (.S) Brillo (.B) Blanco (.W) Negro (.N) Blanco (.F)

∅ barra
32 mm, 1 1/4"

Kit anticonductivo y tornillería incluidos

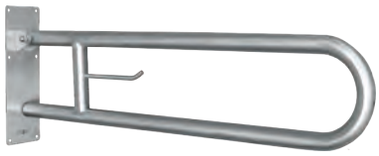

15051.80.S | 15051.80.B

15051.80.W | 15051.80.N

15051.80.F

Con portarrollos

Dimensiones
300 x 800 x 100 mm
11 3/4" x 2'-7 1/2" x 3 7/8"

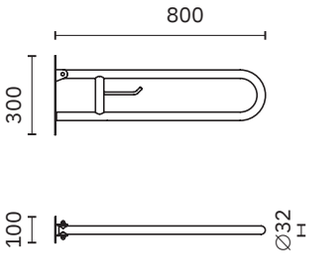

15051.SP.80.S | 15051.SP.80.B

15051.SP.80.W

Sin portarrollos

Dimensiones
300 x 800 x 100 mm
11 3/4" x 2'-7 1/2" x 3 7/8"

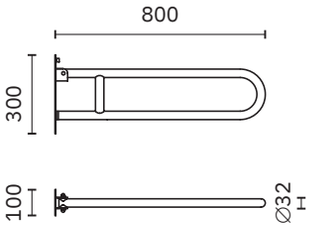

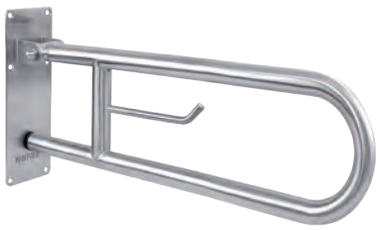

15051.60.S | 15051.60.B

15051.60.W | 15051.60.N

15051.60.F

Con portarrollos

Dimensiones
300 x 600 x 100 mm
11 3/4" x 1'-11 5/8" x 3 7/8"

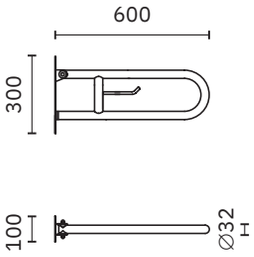

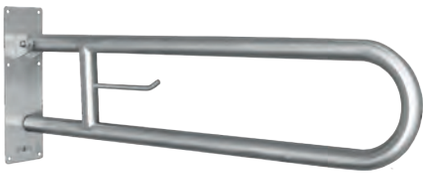

15051.85.S | 15051.85.B

15051.85.W

Con portarrollos

Dimensiones
300 x 850 x 100 mm
11 3/4" x 2'-9 1/2" x 3 7/8"

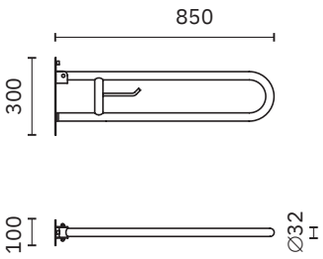

barras de apoyo inox abatibles

Material
Acero inoxidable AISI 304 para acabados (.S), (.B), (.W) y (.N)
Acero epoxy blanco para acabado (.F)

Acabado
Satinado (.S) Brillo (.B) Blanco (.W) Negro (.N)

∅ barra
32 mm, 1 1/4"

Kit anticonductivo y tornillería incluidos

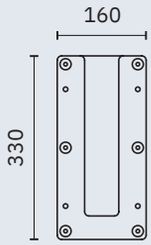

15053.S | 15053.B

15053.W

Kit fijaciones para hotel.
Adecuado para
15051.80, 15051.60, 15051.85, 15206

Dimensiones
330 x 160 mm
1'-1" x 6 1/4"

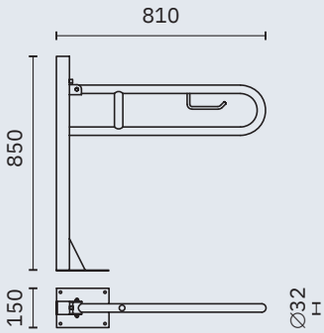

15064.S | 15064.B

15064.W | 15064.N

Con anclaje a suelo y portarrollos

Dimensiones
850 x 810 x 150 mm
2'-9 1/2" x 2'-7 7/8" x 5 7/8"

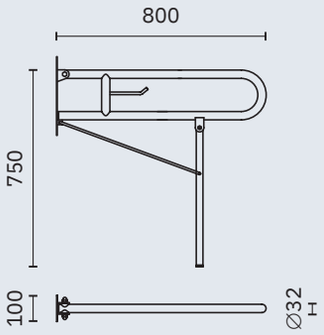

15206.S | 15206.B

15206.W | 15206.N

Con pata de soporte a suelo y portarrollos

Dimensiones
750 x 800 x 100 mm
2'-5 1/2" x 2'-7 1/2" x 3 7/8"

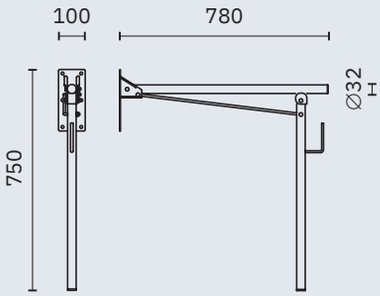

15062.S | 15062.B

15062.W

Con pata de soporte a suelo y portarrollos

Dimensiones
750 x 780 x 100 mm
2'-5 1/2" x 2'-6 3/4" x 3 7/8"

barras de apoyo inox soporte pared

Material
Acero inoxidable AISI 304

Acabado
Satinado (.S) Brillo (.B) Blanco (.W)

∅ barra
32 mm, 1 1/4"

Kit anticonductivo y tornillería incluidos

NUEVO

15055.S | 15055.B

Barra fija de apoyo inox

Dimensiones
300 x 650 x 100 mm
11 3/4" x 2'-1 5/8" x 3 7/8"

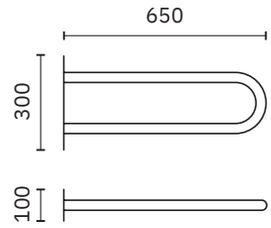

NUEVO

15047.85.S | 15047.85.B

15047.85.W

Triple soporte a pared

Dimensiones
170 x 850 x 140 mm. 6 3/4" x 2'-9 1/2" x 5 1/2"

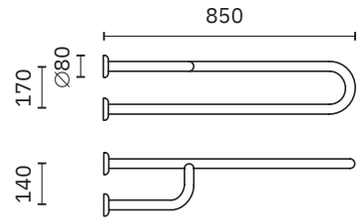

Posición

15047.S | 15047.B

15047.W

Triple soporte a pared

Dimensiones
170 x 600 x 140 mm. 6 3/4" x 1'-11 5/8" x 5 1/2"

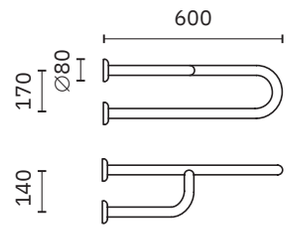

Posición

NUEVO

15048.85.S | 15048.85.B

15048.85.W

Triple soporte a pared

Dimensiones
170 x 850 x 140 mm. 6 3/4" x 2'-9 1/2" x 5 1/2"

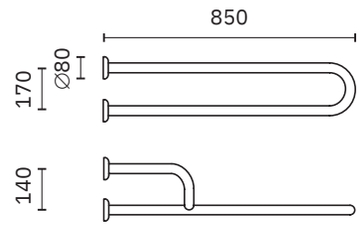

Posición

15048.S | 15048.B

15048.W

Triple soporte a pared

Dimensiones
170 x 600 x 140 mm. 6 3/4" x 1'-11 5/8" x 5 1/2"

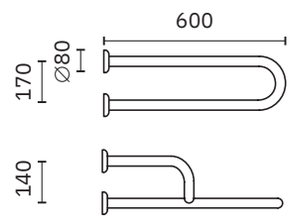

Posición

barras de apoyo inox soporte pared-suelo

Material
Acero inoxidable AISI 304

Acabado
Satinado (.S) Brillo (.B) Blanco (.W)

∅ barra
32 mm, 1 1/4"

Kit anticonductivo y tornillería incluidos

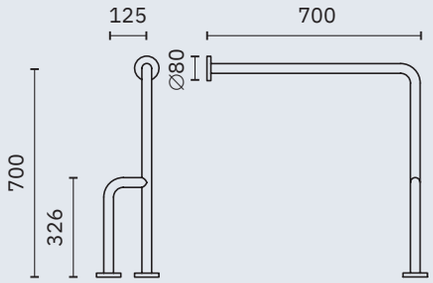

15203.S | 15203.B

15203.W

Dimensiones
700 x 125 x 700 mm
2'-3 1/2" x 0 7/8" x 2'-3 1/2"

Posición

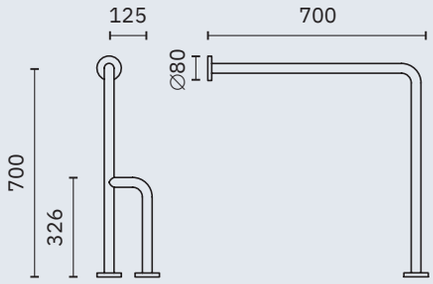

15204.S | 15204.B

15204.W

Dimensiones
700 x 125 x 700 mm
2'-3 1/2" x 0 7/8" x 2'-3 1/2"

Posición

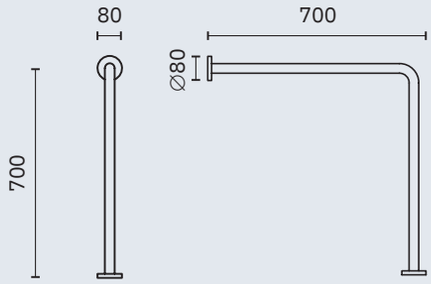

15198.S | 15198.B

15198.W

Dimensiones
700 x 700 x 32 mm
2'-3 1/2" x 2'-3 1/2" x 1 1/4"

PLACAS NO CONDUCTORAS

15210.K

Adecuada para barras 15051 y 15062

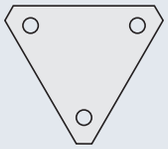

15211.K

Adecuada para barras rectas (se precisan dos unidades)

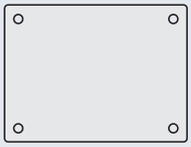

15213.K

Adecuada para barras 15064

15220.K

Adecuada para asientos de ducha 15045 (precisa dos unidades) y 15046 (precisa tres unidades)

barras de apoyo inox angulares

Material
Acero inoxidable AISI 304

Acabado
Satinado (.S) Brillo (.B) Blanco (.W)

∅ barra
32 mm, 1 1/4"

Kit anticonductivo y tornillería incluidos

15158.S | 15158.B

15158.W

Dimensiones
700 x 400 x 70 mm
2'-3 1/2" x 1'-3 3/4" x 2 3/4"

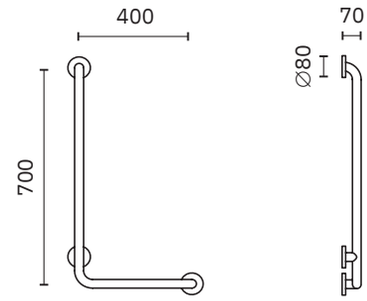

15258.S | 15258.B

15258.W

Dimensiones
1200 x 400 x 70 mm
3'-11 1/4" x 1'-3 3/4" x 2 3/4"

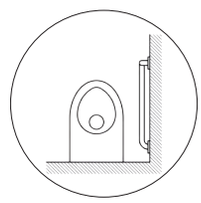

15058.W

Dimensiones
460 x 300 x 70 mm
1'-6 1/8" x 11 3/4" x 2 3/4"

15159.S | 15159.B

15159.W

Dimensiones
700 x 400 x 70 mm
2'-3 1/2" x 1'-3 3/4" x 2 3/4"

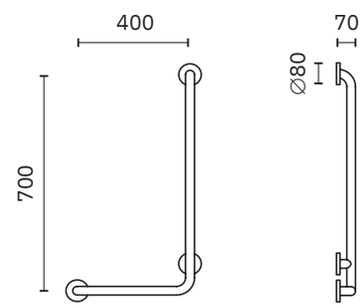

15259.S | 15259.B

15259.W

Dimensiones
1200 x 400 x 70 mm
3'-11 1/4" x 1'-3 3/4" x 2 3/4"

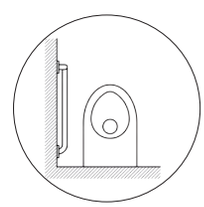

15059.B | 15059.W

Sin florón

Dimensiones
460 x 300 x 70 mm
1'-6 1/8" x 11 3/4" x 2 3/4"

barras de apoyo inox angulares

Material
Acero inoxidable AISI 304

Acabado
Satinado (.S) Brillo (.B) Blanco (.W) Negro (.N)

∅ barra
32 mm, 1 1/4"

Kit anticonductivo y tornillería incluidos

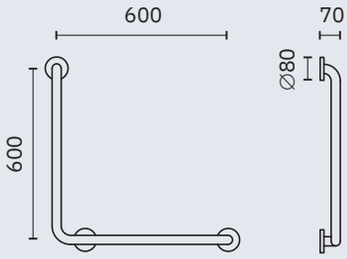

15060.S

15060.B

15060.W

15060.N

Posición reversible

Dimensiones
600 x 600 x 70 mm
1'-11 5/8" x 1'-11 5/8" x 2 3/4"

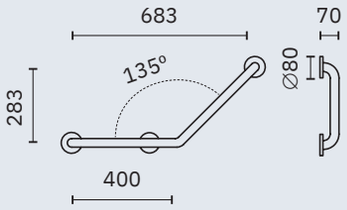

15161.S

15161.B

15161.W

15161.N

Ángulo de 135°

Dimensiones
283 x 683 x 70 mm
11 1/8" x 2'-2 7/8" x 2 3/4"

MOBILITY

barras de apoyo inox angulares

Material
Acero inoxidable AISI 304

Acabado
Satinado (.S) Brillo (.B) Blanco (.W) Negro (.N)

∅ barra
32 mm, 1 1/4"

Kit anticonductivo y tornillería incluidos

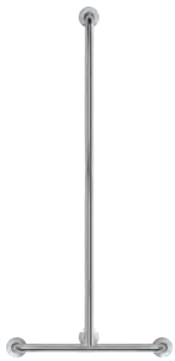

15162.S | 15162.B

15162.W

Dimensiones
1150 x 500 x 70 mm
3'-9 1/4" x 1'-7 5/8" x 2 3/4"

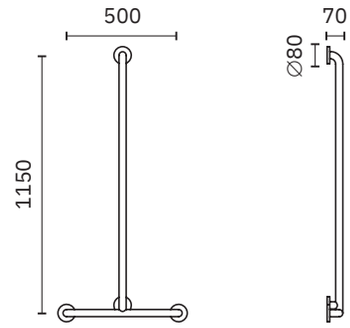

15069.S | 15069.B

15069.W

Ángulo de 60º

Dimensiones
383 x 400 x 70 mm
1'-3 1/8" x 1'-3 3/4" x 2 3/4"

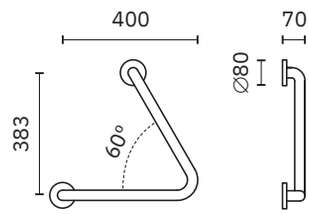

15052.S | 15052.B

15052.W | 15052.N

Ángulo de 90º

Dimensiones
700 x 700 x 32 mm
2'-3 1/2" x 2'-3 1/2" x 1 1/4"

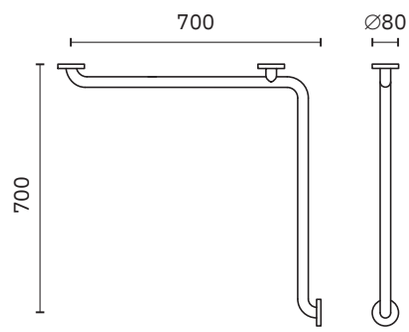

15209.34.B

Soporte para
rociador de ducha

Para barra
∅ 34 mm, ∅ 1 3/8"

15209.32.B

Soporte para
rociador de ducha

Para barra
∅ 32 mm, ∅ 1 1/4"

barras de apoyo inox angulares

Material
Acero inoxidable AISI 304

Acabado
Satinado (.S) Brillo (.B) Blanco (.W)

∅ barra
32 mm, 1 1/4"

Kit anticonductivo y tornillería incluidos

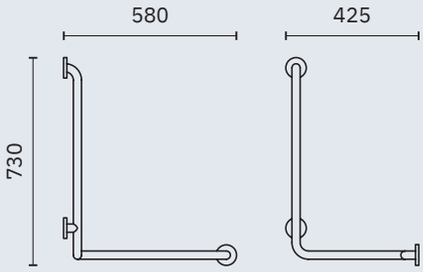

15049.S | 15049.B

15049.W

Barra de doble ángulo

Dimensiones
730 x 580 x 425 mm
2'-4 3/4" x 1'-10 7/8" x 1'-4 3/4"

15149.S | 15149.B

15149.W

Barra de doble ángulo

Dimensiones
1200 x 580 x 425 mm
3'-11 1/4" x 1'-10 7/8" x 1'-4 3/4"

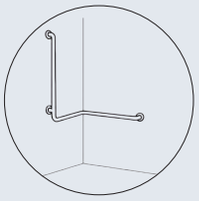

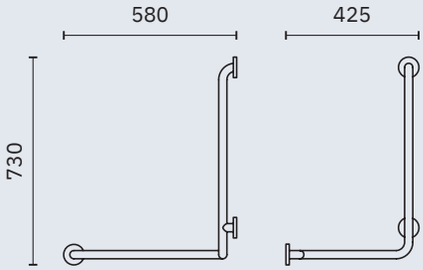

15050.S | 15050.B

15050.W

Barra de doble ángulo

Dimensiones
730 x 580 x 425 mm
2'-4 3/4" x 1'-10 7/8" x 1'-4 3/4"

15150.S | 15150.B

15150.W

Barra de doble ángulo

Dimensiones
1200 x 580 x 425 mm
3'-11 1/4" x 1'-10 7/8" x 1'-4 3/4"

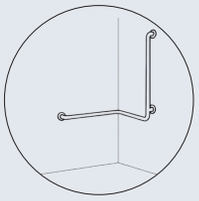

MOBILITY

barras de apoyo nylon rectas y abatibles

Material
Aluminio recubierto de polímero anti-bacterias.
Soportes de acero inoxidable AISI 304

Acabado
Blanco

∅ barra
34 mm, 1 3/8"

BARRAS RECTAS

15054.30.NBA	300 mm
15054.40.NBA	400 mm
15054.50.NBA	500 mm
15054.60.NBA	600 mm
15054.73.NBA	730 mm
15054.80.NBA	800 mm
15054.90.NBA	900 mm
15054.120.NBA	1200 mm

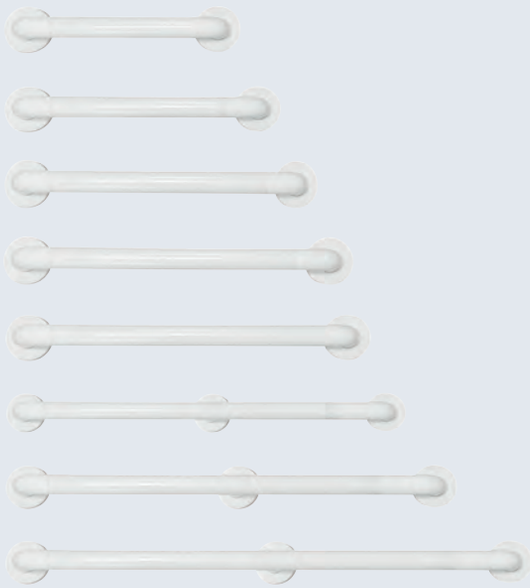

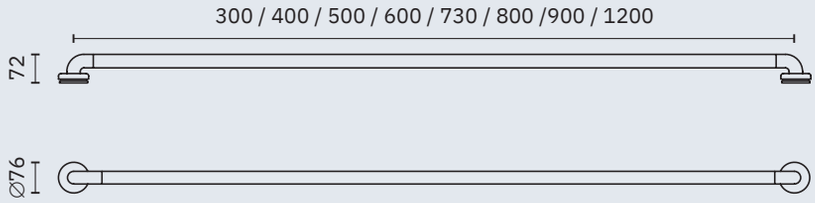

BARRAS ABATIBLES

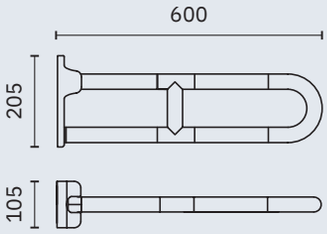

15051.60.NBA

Dimensiones
205 x 600 x 105 mm
5 1/8" x 1'-11 5/8" x 4 1/8"

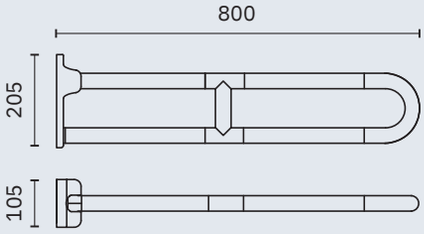

15051.80.NBA

Dimensiones
205 x 800 x 105 mm
5 1/8" x 2'-7 1/2" x 4 1/8"

MOBILITY

barras de apoyo nylon angulares

Material
Aluminio recubierto de polímero anti-bacterias.
Soportes de acero inoxidable AISI 304

Acabado
Blanco

∅ barra
34 mm, 1 3/8"

15158.NBA

Dimensiones
700 x 400 x 72 mm
2'-3 1/2" x 1'-3 3/4" x 2 7/8"

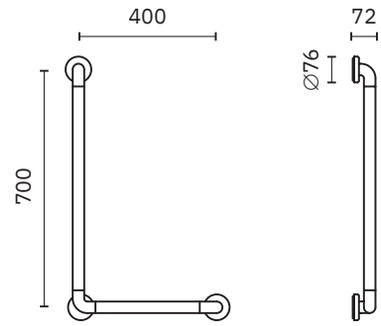

15159.NBA

Dimensiones
700 x 400 x 72 mm
2'-3 1/2" x 1'-3 3/4" x 2 7/8"

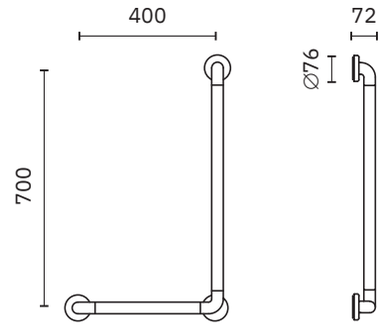

15060.NBA

Dimensiones
600 x 600 x 72 mm
1'-11 5/8" x 1'-11 5/8" x 2 7/8"

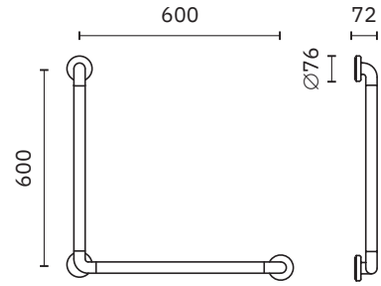

15161.NBA

Dimensiones
683 x 283 x 72 mm
2'-2 7/8" x 11 1/8" x 2 7/8"

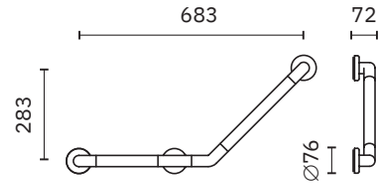

15162.NBA

Dimensiones
1150 x 500 x 72 mm
3'-9 1/4" x 1'-7 5/8" x 2 7/8"

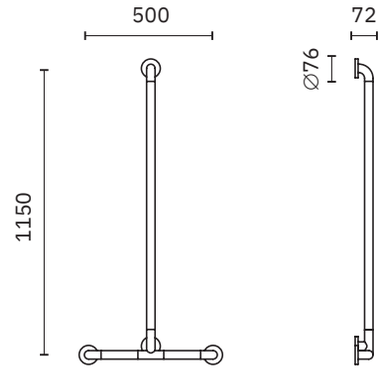

barras de apoyo nylon angulares

Material
Aluminio recubierto de polímero anti-bacterias.
Soportes de acero inoxidable AISI 304

Acabado
Blanco

∅ barra
34 mm, 1 3/8"

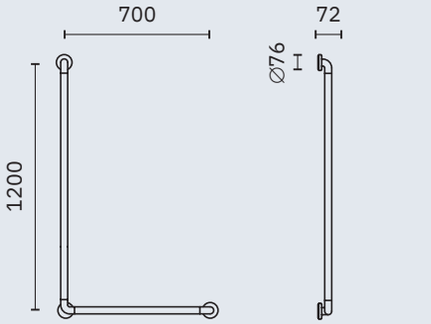

15158.120.70.NBA

Dimensiones
1200 x 700 x 72 mm
3'-11 1/4" x 2'-3 1/2" x 2 7/8"

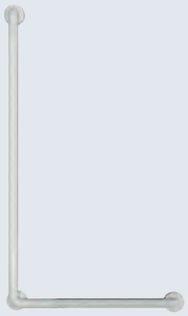

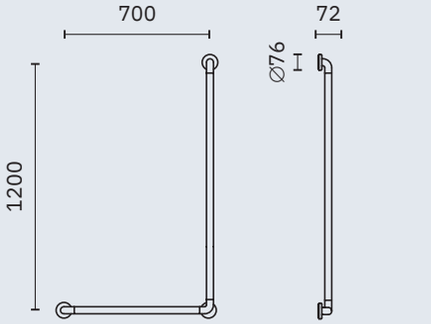

15159.120.70.NBA

Dimensiones
1200 x 700 x 72 mm
3'-11 1/4" x 2'-3 1/2" x 2 7/8"

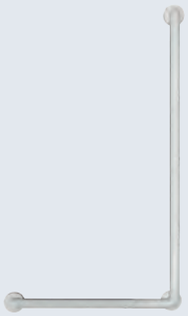

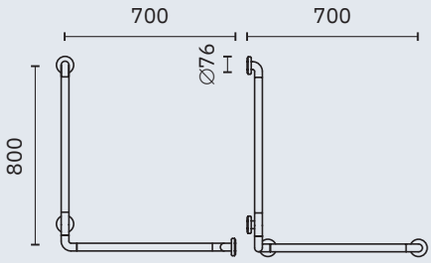

15049.NBA

Dimensiones
800 x 700 x 700 mm
2'-7 1/2" x 2'-3 1/2" x 2'-3 1/2"

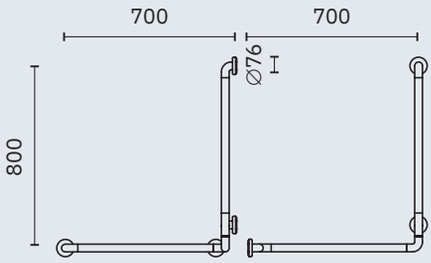

15050.NBA

Dimensiones
800 x 700 x 700 mm
2'-7 1/2" x 2'-3 1/2" x 2'-3 1/2"

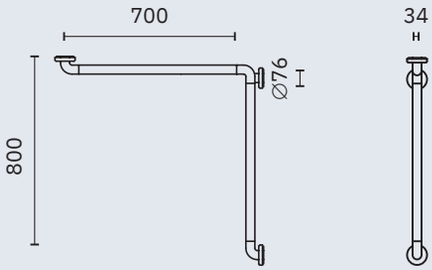

15052.NBA

Dimensiones
800 x 700 x 34 mm
2'-7 1/2" x 2'-3 1/2" x 1 3/8"

MOBILITY

barras de apoyo nylon

Material
Aluminio recubierto de polímero anti-bacterias.
Soportes de acero inoxidable AISI 304

Acabado
Blanco

∅ barra
34 mm, 1 3/8"

15209.34.NBA

Soporte de NYLON para rociador de ducha

Para barra
∅ 34 mm
∅ 1 3/8"

15209.32.NBA

Soporte de NYLON para rociador de ducha

Para barra
∅ 32 mm
∅ 1 3/8"

15206.NBA

Barra abatible con apoyo a suelo.
Pata de altura regulable

Dimensiones
763 x 800 x 105 mm
2'-6" x 2'-7 1/2" x 4 1/8"

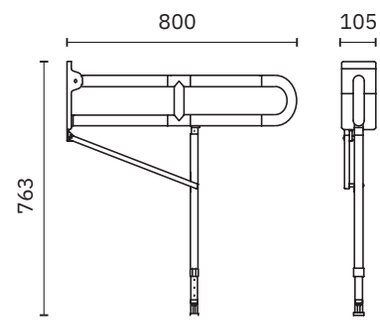

15064.NBA

Barra abatible con anclaje a suelo

Dimensiones totales
793 x 860 x 150 mm
2'-7 1/4" x 2'-9 7/8" x 5 7/8"

Altura de apoyo 800 mm
2'-7 1/2"

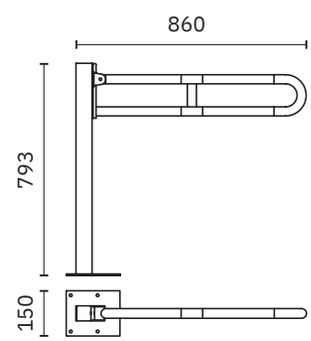

15203.NBA

Barra pared-suelo con doble soporte a suelo. Posición reversible

Dimensiones
733 x 102 x 733 mm
2'-4 7/8" x 4" x 2'-4 7/8"

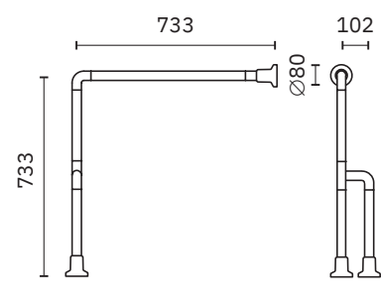

barras de apoyo nylon

Material
Aluminio recubierto de polímero anti-bacterias.
Soportes de acero inoxidable AISI 304

Acabado
Blanco

∅ barra
34 mm, 1 3/8"

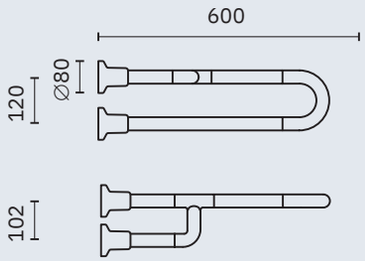

15047.60.NBA

Con triple apoyo a pared.
Posición reversible

Dimensiones
120 x 600 x 102 mm
4 3/4" x 1'-11 5/8" x 4"

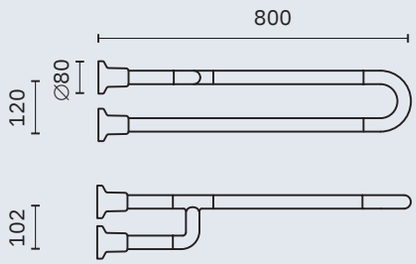

15047.80.NBA

Con triple apoyo a pared.
Posición reversible

Dimensiones
120 x 800 x 102 mm
4 3/4" x 2'-7 1/2" x 4"

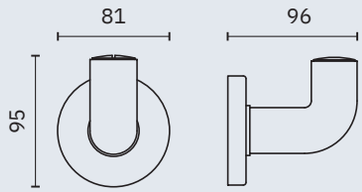

15071.NBA

Percha

Dimensiones
95 x 81 x 96 mm
3 3/4" x 3 1/4" x 3 3/4"

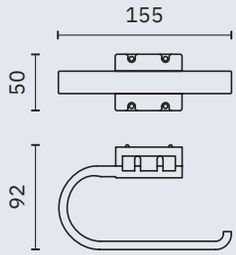

15051.NPR

Portarrollos adaptable
a barra abatible

Material
ABS blanco

Dimensiones
50 x 155 x 92 mm
2" x 6 1/8" x 3 5/8"

MOBILITY

barras de apoyo nylon rectas

Material
Aluminio recubierto de poliamida

Acabado
Blanco

∅ barra
36 mm, 1 3/8"

1000 mm

15054.100.N36

500 mm

15054.50.N36

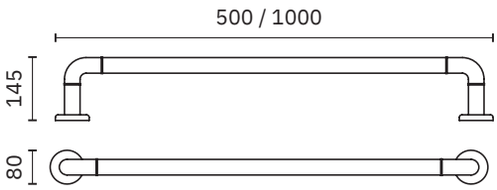

15061.N36

Dimensiones
1800 x 36 x 145 mm
5'-10 7/8" x 1 3/8" x 5 3/4"

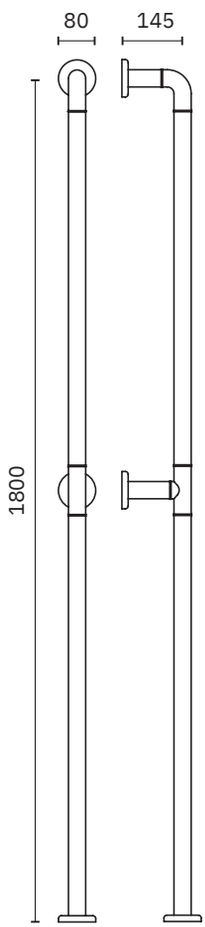

15054.170.N36

Dimensiones
1700 x 36 x 145 mm
5'-6 7/8" x 3 1/8" x 5 3/4"

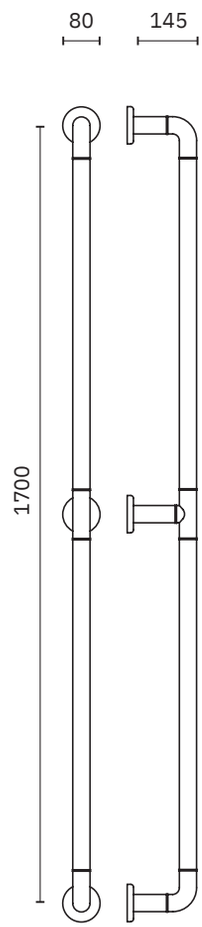

barras de apoyo nylon

Material
Aluminio recubierto de poliamida

∅ barra
36 mm, 1 3/8"

Acabado
Blanco

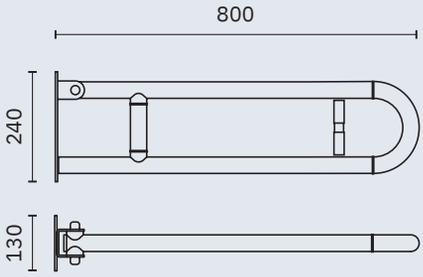

15051.80.N36

Barra de apoyo abatible.
Brida de sujeción a pared
de acero cincado

Dimensiones
240 x 800 x 130 mm
9 1/2" x 2'-7 1/2" x 5 1/8"

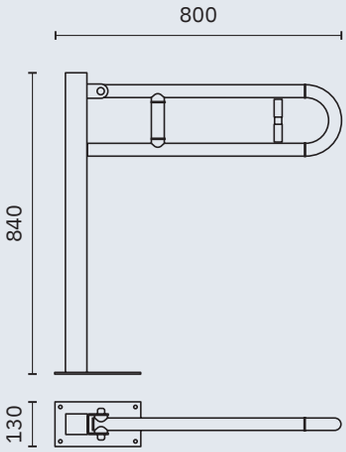

15064.N36

Barra de apoyo abatible
con soporte a suelo

Dimensiones totales
840 x 130 x 800 mm
2'-9" x 5 1/8" x 2'-7 1/2"

Altura de apoyo
750 mm

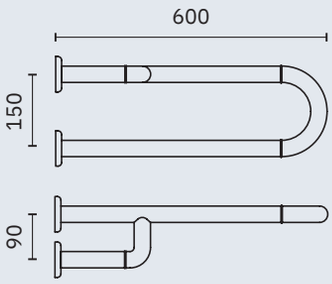

15047.60.N36

Barra con triple apoyo en
pared. Posición reversible

Dimensiones
150 x 600 x 90 mm
5 7/8" x 1'-11 5/8" x 3 1/2"

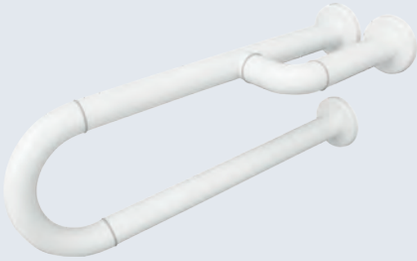

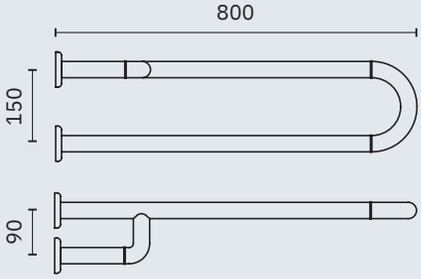

15047.80.N36

Barra con triple apoyo en
pared. Posición reversible

Dimensiones
150 x 800 x 90 mm
5 7/8" x 2'-7 1/2" x 3 1/2"

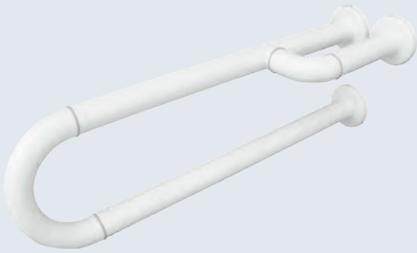

barras de apoyo nylon angulares

Material
Aluminio recubierto de poliamida

Acabado
Blanco

∅ barra
36 mm, 1 3/8"

15050.N36

Dimensiones
584 x 691 x 679 mm
1'-11" x 2'-3 1/4" x 2'-2 3/4"

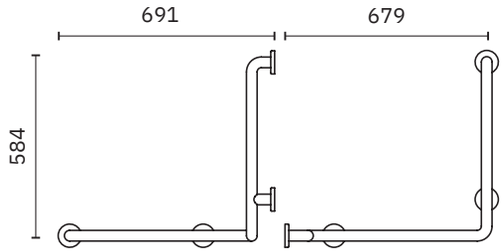

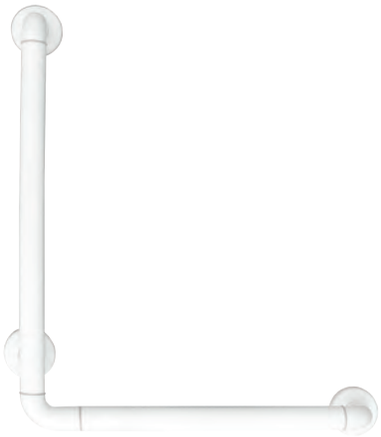

15158.N36

Dimensiones
600 x 500 x 65 mm
1'-11 5/8" x 1'-7 3/4" x 2 1/2"

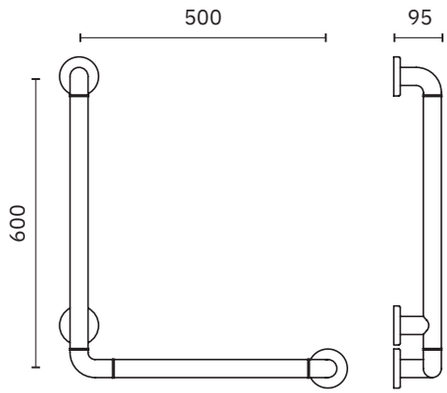

barras de apoyo nylon angulares

Material
Aluminio recubierto de poliamida

Acabado
Blanco

∅ barra
36 mm, 1 3/8"

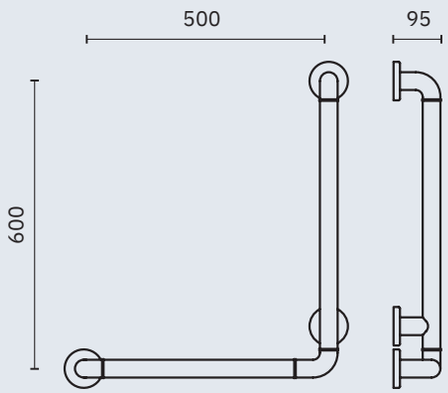

15159.N36

Dimensiones
600 x 500 x 65 mm
1'-11 5/8" x 1'-7 3/4" x 2 1/2"

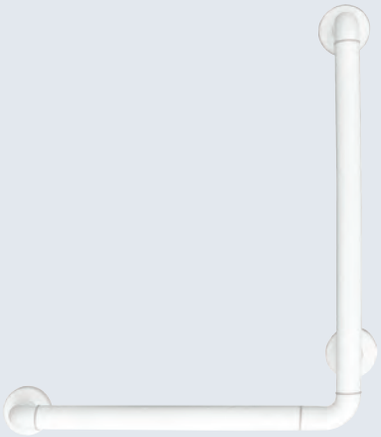

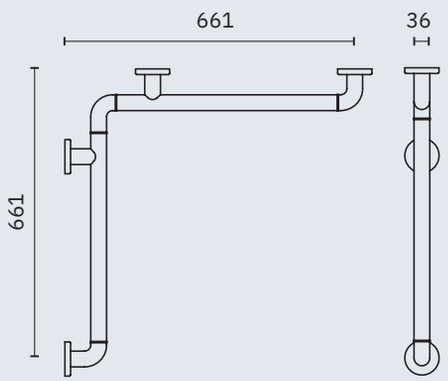

15052.N36

Dimensiones
661 x 661x 36 mm
2'-2" x 2'-2" x 1 3/8"

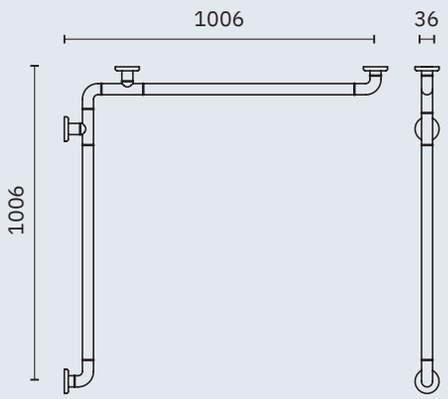

15052.105.N36

Conjunto de dos barras: angular y recta

Dimensiones
1006 x 1006 x 36 mm
3'-3 5/8" x 3'-3 5/8" x 1 3/8"

36 x 1612 x 95 mm
1 3/8" x 5'-3 1/2" x 3 3/4"

MOBILITY

asientos de ducha plegables nylon

Material
Polipropileno anti-bacterias
Fijaciones de acero inoxidable AISI 304

Acabado
Blanco

NUEVO

15045.NBA

Asiento plegable con dos patas regulables

Dimensiones
435-595 x 502 x 462 mm
1'-5 1/8" - 1'-11 3/8" x 1'-7 3/4" x 1'-6 1/4"

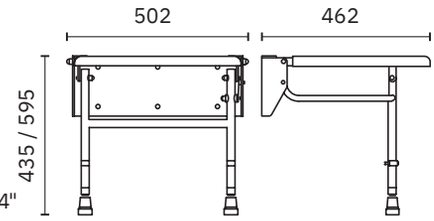

15042.NBA

Asiento plegable

Dimensiones
80 x 420 x 420 mm
3 1/8" x 1'-4 1/2" x 1'-4 1/2"

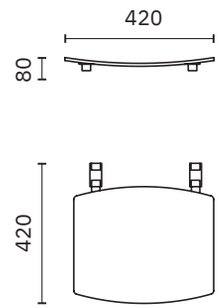

15042.FIX.NBA

Asiento plegable con respaldo

Dimensiones
446 x 420 x 417 mm
1'-5 1/2" x 1'-4 1/2" x 1'-4 3/8"

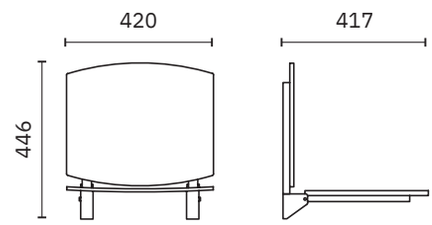

asientos de ducha plegables nylon

Material
Polipropileno anti-bacterias
Fijaciones de acero inoxidable AISI 304

Acabado
Blanco
Negro (.N)

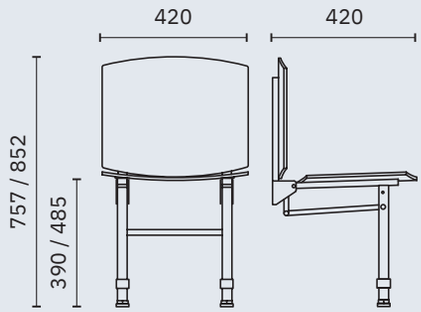

15042.PAT.NBA | 15042.PAT.N

Asiento plegable con resplado y dos patas regulables

Dimensiones
740 - 835 x 420 x 420 mm
2'-5 1/8" - 2'-8 7/8" x 1'-4 1/2" x 1'-4 1/2"

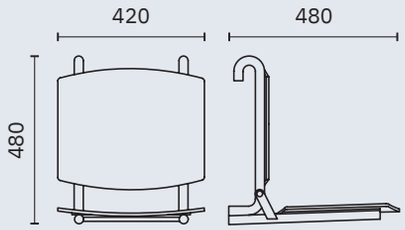

15042.MOV.NBA

Asiento amovible y plegable con respaldo

Dimensiones
480 x 420 x 480 mm
1'-6 7/8" x 1'-4 1/2" x 1'-6 7/8"

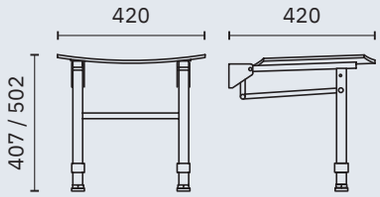

15042.PIE.NBA | 15042.PIE.N

Asiento plegable con dos patas regulables

Dimensiones
407 - 502 x 420 x 420 mm
1'-4" - 1'-7 3/4" x 1'-4 1/2" x 1'-4 1/2"

MOBILITY

asientos de ducha plegables

Material
Acero inoxidable AISI 304

Acabado
Satinado (.S) Brillo (.B) Blanco (.W)

15045.S | 15045.B

15045.W

Con doble apoyo a suelo

Dimensiones
477 x 450 x 410 mm
1'-6 3/4" x 1'-5 3/4" x 1'-4 1/8"

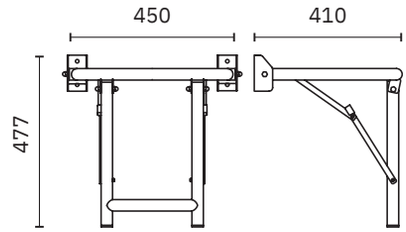

15046.S | 15046.B

15046.W

Con soporte en pared

Dimensiones
428 x 450 x 410 mm
1'-4 7/8" x 1'-5 3/4" x 1'-4 1/8"

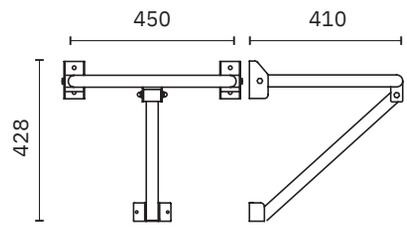

15065.S

Con asiento de tabla fenólica y soporte en pared

Dimensiones
340 x 455 x 400 mm
1'-3 3/4" x 1'-5 7/8" x 1'-3 3/4"

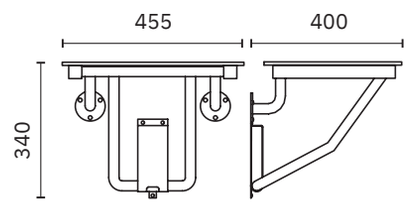

15065.50.S

Con asiento de tabla fenólica y soporte en pared

Dimensiones
Asiento: 340 x 500 x 530 mm
1'-3 3/4" x 1'-8 7/8" x 1'-8 7/8"
Respaldo: 437 x 420 x 2 mm
1'-5 1/4" x 1'-4 1/2" x 3/4"

15077.S

Respaldo para asiento de ducha

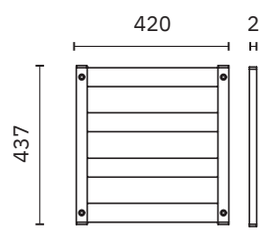

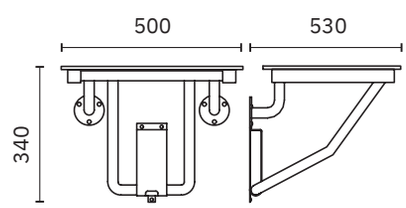

asientos de ducha plegables

Material
Acero inoxidable AISI 304

Acabado
Satinado (.S) Brillo (.B) Blanco (.W) Negro (.N)

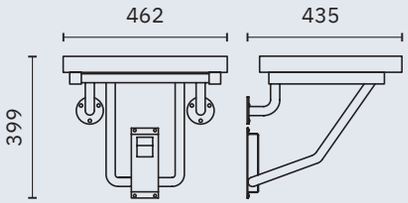

15066.S

Con asiento acolchado
y soporte en pared

Dimensiones
399 x 462 x 435 mm
1'-3 3/4" x 1'-6 1/4" x 1'-5 1/8"

MOBILITY

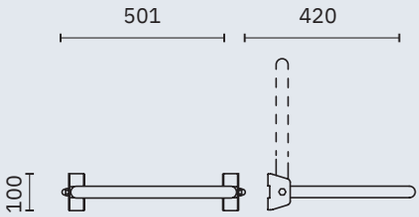

15041.S 15041.B

15041.W 15041.N

Asiento mural para ducha

Dimensiones
100 x 501 x 420 mm
3 7/8" x 1'-7 3/4" x 1'-4 1/2"

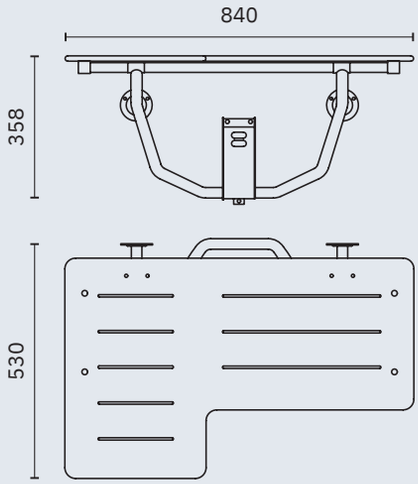

15074.L

Con asiento doble
de tabla fenólica
y soporte en pared

Dimensiones
358 x 840 x 530 mm
1'-2 1/8" x 2'-9 1/8" x 1'-8 7/8"

asientos de ducha plegables

Acabado
Blanco (.W)

NUEVO

15035.XL.W

Asiento plegable con asideros laterales y dos patas de apoyo a suelo regulables.

Material
Acero inoxidable pintado y ABS

Dimensiones
465 x 527 x 360 mm
1'-6 1/4" x 1'-8 3/4" x 1'-2 1/4"

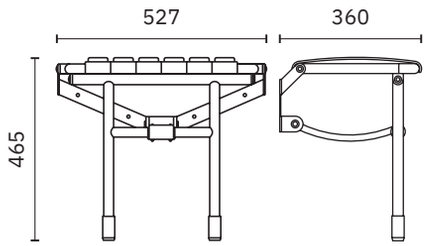

NUEVO

15035.2.W

Asiento plegable con dos patas de apoyo a suelo regulables.

Material
Acero inoxidable pintado y ABS

Dimensiones
465 x 352 x 386 mm
1'-6 1/4" x 1'-1 7/8" x 1'-3 1/4"

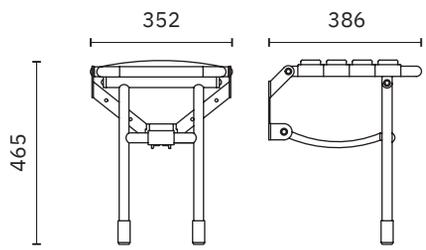

15067.2.W

Material
Aluminio y ABS

Dimensiones
100 x 325 x 315 mm
3 7/8" x 1'-0 3/4" x 1'-3 3/8"

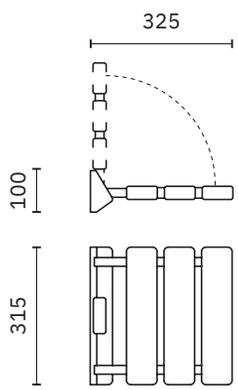

bañeras adaptadas

Material
Resina poliéster

Acabado
Gelcoat blanco brillo

H500

Bañera con elevador eléctrico y rotación eléctrica del asiento. Accionamiento mediante un panel de control neumático impermeable. Desagüe 1” 1/4. Peso: 185 kg. Carga máxima asiento: 150 kg. Capacidad 209 litros. Disponible en versión izquierda y derecha.

Dimensiones
1085 x 1600 x 700-800 mm
3-6 3/4" x 5'-3" x 2'-3 1/2" - 2'-7 1/2"

H501

Bañera con asiento con elevador eléctrico. Desagüe 1” 1/4. Carga máxima asiento: 165 kg. Capacidad: 190 litros. Disponible en versión izquierda y derecha.

Dimensiones
565 x 1500 x 700 mm / 565 x 1700 x 700 mm
1'-10 1/4" x 4'-11" x 2'-3 1/2" / 1'-10 1/4" x 5'-6 7/8" x 2'-3 1/2"

H502

Bañera con acceso frontal a través de una puerta estanca. Desagüe 1” 1/4. Peso: 41 kg

Dimensiones
930 x 660 x 980 mm
3'-0 5/8" x 2'-2" x 3'-2 5/8"

H503

Bañera de acceso lateral. Disponible en versión izquierda y derecha

Dimensiones
900 x 1245 x 660 mm
2'-11 1/2" x 4'-1" x 2'-2"

H504

Bañera de acceso lateral. Disponible en versión izquierda y derecha

Dimensiones
930 x 950 x 660 mm
3'-0 5/8" x 3'-1 3/8" x 2'-2"

asientos de ducha y bañera

Acabado
Satinado (.S) Brillo (.B) Blanco (.W)

NUEVO

15040.NBA

Asiento para bañera

Longitud ajustable

Material
Polipropileno blanco

Dimensiones
110 x 720 x 380 mm
4 3/8" x 2'-4 3/8" x 1'-3"

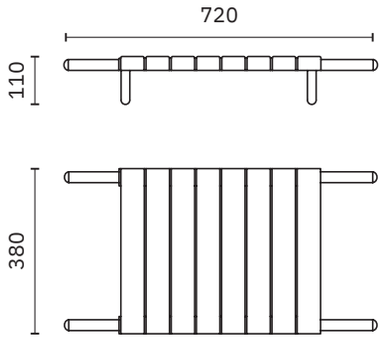

NUEVO

15043.2.NBA

Asiento para bañera

Material
Acero inoxidable AISI 304

Dimensiones
190 x 700 x 380 mm
7 1/2" x 2'-3 1/2" x 1'-3"

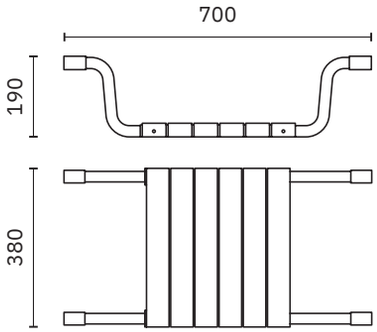

15042.MOV.S 15042.MOV.B

15042.MOV.W

Asiento amovible para ducha
(no plegable)

Material
Acero inoxidable AISI 304

Dimensiones
498 x 450 x 416 mm
1'-7 5/8" x 1'-5 3/4" x 1'-4 3/8"

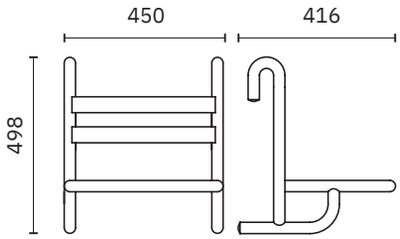

asientos de ducha

Acabado
Blanco (.W)

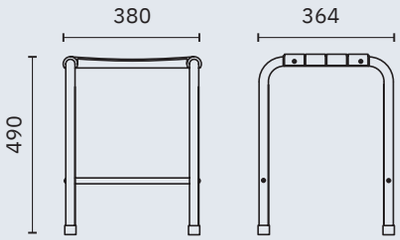

15044.2.NBA

Asiento para ducha

Material
Acero inoxidable AISI 304

Dimensiones
490 x 380 x 364 mm
1'- 7 1/4" x 1'- 3" x 1'- 2 3/8"

NUEVO

MOBILITY

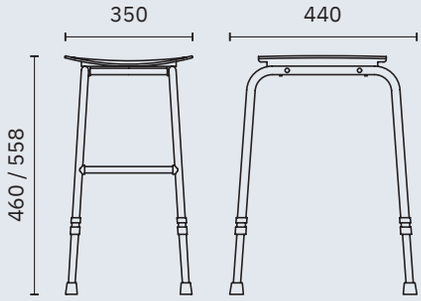

15037.W

Asiento para ducha
Patas ajustables de aluminio

Material
Polipropileno blanco

Dimensiones
460 - 558 x 350 x 440 mm
1'-6 1/8" - 1'-10" x 1'-1 3/4" x 1'-5 3/8"

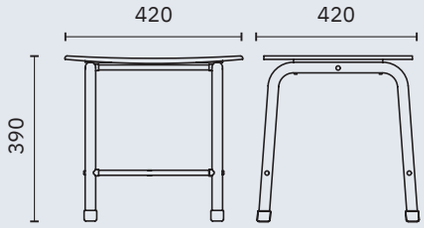

15038.W

Asiento para ducha
Patas de acero inoxidable
AISI 304

Material
Polipropileno blanco

Dimensiones
390 x 420 x 420 mm
1'-3 3/8" x 1'-4 1/2" x 1'-4 1/2"

inodoros ergonómicos a suelo

21S

Inodoro a suelo con salida vertical.
Abertura frontal.

Tapa 2040AR no incluida

Material
Cerámica blanca

Dimensiones
476 x 334 x 595 mm
1'-6 3/4" x 1'-1 1/8" x 1'-11 3/8"

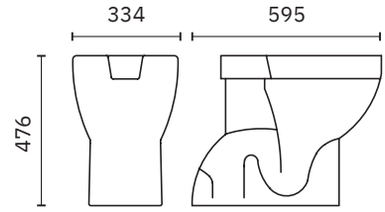

21M

Inodoro a suelo con salida
vertical/horizontal. Abertura frontal.

Tapa 13144.I no incluida

Material
Cerámica blanca

Dimensiones
900 x 380 x 760 mm
2'-11 1/2" x 1'-3" x 2'-5 7/8"

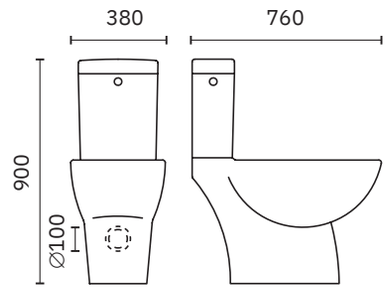

31P

Inodoro a suelo con salida horizontal.
Abertura frontal.

Tapa 13144.I no incluida

Material
Cerámica blanca

Dimensiones
495 x 390 x 590 mm
1'-7 1/2" x 1'-3 3/8" x 1'-11 1/4"

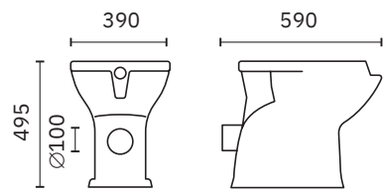

ASIENTOS PARA WC

2040AR

Asiento para inodoro con abertura higiénica y tapa.
Adaptación universal

Material
Durolux

13144.I

Asiento para inodoro con abertura higiénica y tapa.
Adaptación universal

Material
Poliéster blanco

inodoros ergonómicos suspendidos

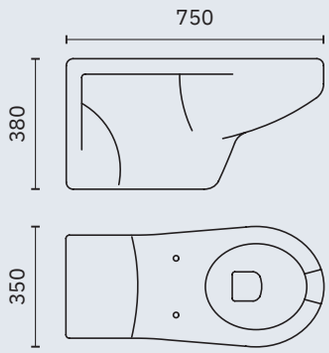

13153.W

Inodoro-bidé suspendido

Tapa 13144.I no incluida

Bastidor 304H.2 no incluido

Material
Cerámica blanca

Dimensiones
380 x 350 x 750 mm
1'-3" x 1'-1 3/4" x 2'-5 1/2"

NUEVO

MOBILITY

ACCESORIOS INODOROS

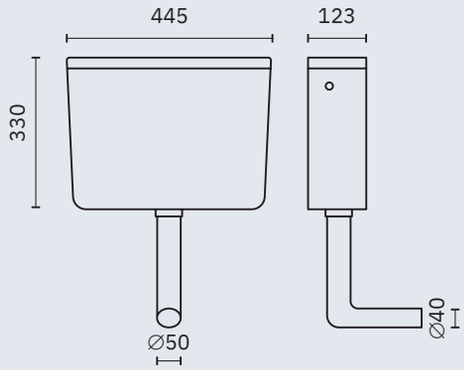

C1

Cisterna de accionamiento manual.
Incluye tubo conexión a inodoro

Material
ABS

Dimensiones
330 x 445 x 123 mm
1'-1" x 1'-5 1/2" x 4 7/8"

304H.2

Bastidor metálico para soporte de WC

13182.B

Mando manual pneumático de encastre con pulsador para cisterna C1

13184.B

Mando manual pneumático externo con pulsador para cisterna C1

15075.N

Respaldo acolchado.
Apoyo a pared con tubo de acero inoxidable AISI 304

Material
Poliuretano color negro

lavamanos ergonómicos

H5

Lavamanos. Seno profundo, apoyacodos y frontal cóncavo.

No incluye accesorios

Material
Cerámica blanca

Dimensiones
155 x 650 x 525 mm
6 1/8" x 2'-1 5/8" x 1'-8 3/4"

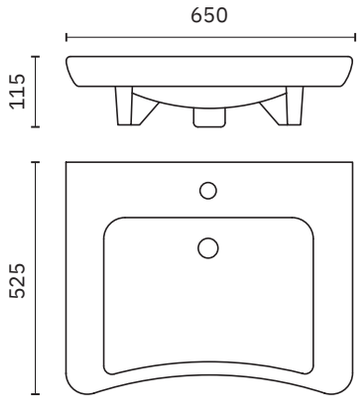

ACCESORIOS PARA LAVAMANOS

303A

Soporte fijo para lavamanos H5

303B

Soporte reclinable manual para lavamanos H5

303C

Soporte reclinable pneumático para lavamanos H5

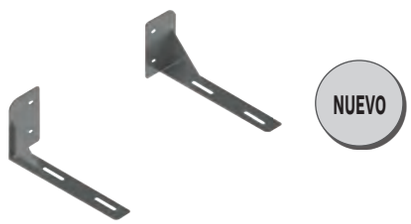

303D

Soporte fijo para adaptación a soporte reclinable neumático para lavamanos 13024.2.S

302P

Conjunto sifón encastrado, tubo flexible y válvula para lavabos H5 y 13024.2.S

302A

Conjunto sifón en superficie, tubo flexible y válvula para lavabos H5 y 13024.2.S

grifería gerontológica

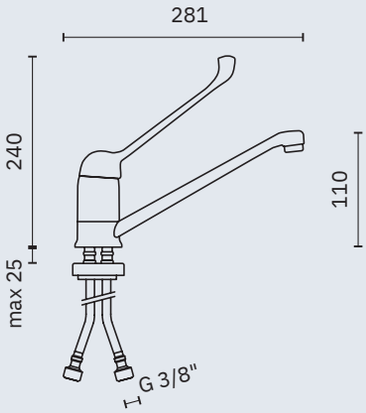

07200.B

Grifo monomando mezclador palanca clínica. Instalación sobre encimera. Adecuado para lavamanos H5

Material
Latón cromado

Dimensiones
240 x 50 x 281 mm
9 1/2" x 2"x 11"

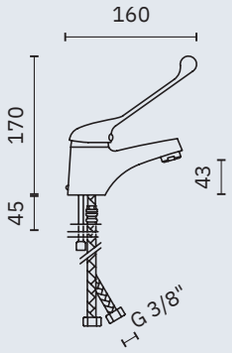

07210.B

Grifo monomando mezclador palanca clínica. Instalación sobre encimera

Material
Latón cromado

Dimensiones
170 x 50 x 160 mm
6 3/4" x 2" x 6 1/4"

NUEVO

MOBILITY

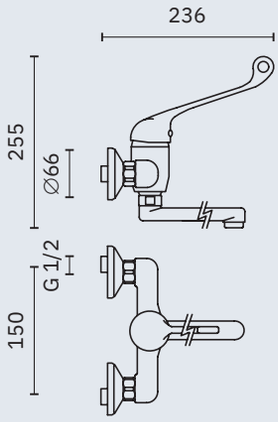

07201.B

Grifo monomando mezclador palanca clínica. Instalación mural

Material
Latón cromado

Dimensiones
255 x 216 x 236 mm
10" x 8 1/2"x 9 1/4"

DUCHAS PARA BIDÉ

186D

Mezclador termostático mural para higiene personal. Accionamiento mediante palanca

187D

Ducha para bidé con palanca automática y posición para flujo continuo en ABS cromado con soporte fijo en ABS y flexo en PVC reforzado de 120 cm

188D

Ducha para bidé con palanca de retorno automático y posición para flujo continuo en ABS negro con soporte fijo en ABS y flexo de PVC reforzado de 120 cm

kits inodoros

13142.KIT

Kit inodoro equipado con

21S	Inodoro salida a suelo
C1	Cisterna ABS
2040AR	Asiento con tapa

H42

Kit inodoro equipado con

21S	Inodoro salida a suelo
C1	Cisterna ABS
2040AR	Asiento con tapa
186D	Mezclador termostático para higiene personal

13143.KIT

Kit inodoro equipado con

31P	Inodoro salida a pared
C1	Cisterna ABS
13144.I	Asiento con tapa

H42A

Kit inodoro equipado con

31P	Inodoro salida a pared
C1	Cisterna ABS
13144.I	Asiento con tapa
186D	Mezclador termostático para higiene personal

13153.KIT

Kit inodoro-bidé equipado con

13153.W	Inodoro-bidé suspendido
13144.I	Asiento con tapa

kits lavamanos / help kit

Kit lavamanos equipado con:

07200.B	Grifo monomando
H5	Lavamanos cerámico
303A	Soporte fijo
302A	Conjunto sifón

H14

Kit lavamanos equipado con:

07200.B	Grifo monomando
H5	Lavamanos cerámico
303B	Soporte reclinable manual
302A	Conjunto sifón

H11

Kit lavamanos equipado con:

07200.B	Grifo monomando
H5	Lavamanos cerámico
303C	Soporte recliable neumático
302A	Conjunto sifón

H12

Kit lavamanos equipado con:

13024.2.S	Lavamanos acero inoxidable
303C	Soporte reclinable neumático
303D	Soporte fijo para adaptación
302A	Conjunto sifón

H15

NUEVO

MOBILITY

HELP KIT

GIAMPIERI dal 1925 rubinetterie milano

HK

- ✓ H5: Lavamanos ergonómico
- ✓ 303A: Soporte fijo para lavamanos H5
- ✓ 21S: Inodoro a suelo
- ✓ 2040AR: Asiento para inodoro 21S
- ✓ 07200.B: Grifo monomando mezclador palanca
- ✓ 15054.45.F: Barra recta 45 cm
- ✓ 15054.60.F: Barra recta 60 cm
- ✓ 15051.60.F: Barra abatible 60 cm
- ✓ 08026.W: Espejo
- ✓ C1: Cisterna

asientos con alza

Material
Polipropileno

15032.W

Asiento ergonómico sin tapa.

Dimensiones
165 x 390 x 400 mm
6 1/2" x 1'-3 3/8" x 1'-3 3/4"

Suplemento elevador 110 mm

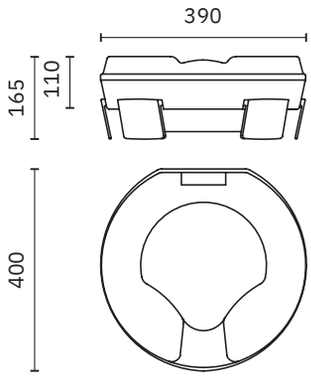

15033.W

Asiento ergonómico con tapa.

Dimensiones
177 x 390 x 400 mm
7" x 1'-3 3/8" x 1'-3 3/4"

Suplemento elevador 110 mm

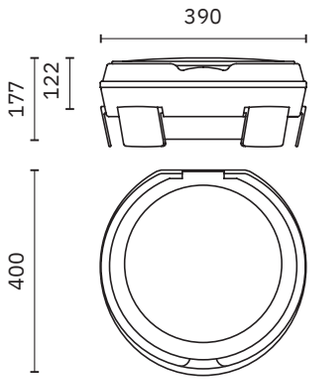

15034.W

Asiento ergonómico sin tapa y con asideros.

Dimensiones
290 x 660 x 420 mm
11 3/8" x 2'-2" x 1'-4 1/2"

Suplemento elevador 110 mm

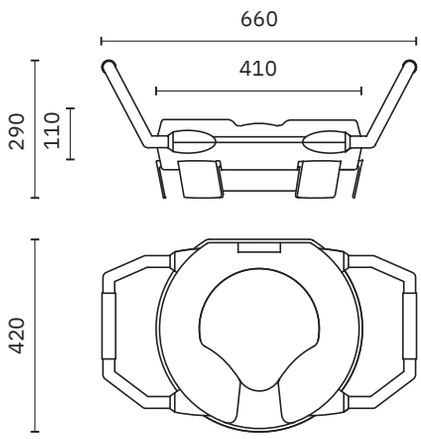

asientos con alza

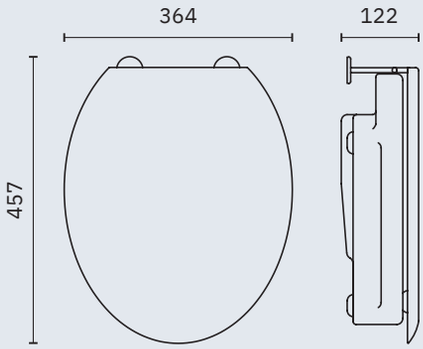

K10

Asiento para inodoro con abertura higiénica frontal, alza de 100 mm y tapa.

Adaptación universal

Material
Durolux

Dimensiones
122 x 364 x 457 mm
4 3/4" x 1'-2 3/8" x 1'-6"

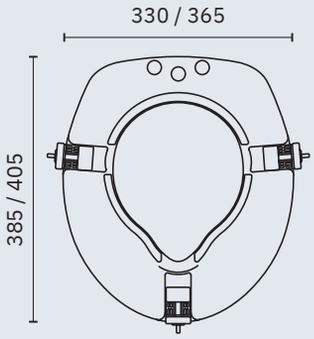

15039.W

Asiento ergonómico con tapa.

Material
Asiento Duraplast.
Tapa poliéster

Dimensiones
330 - 365 x 385 -405 mm
1' - 1'-2 3/8" x 1'-3 1/8" - 1'-4"

Suplemento elevador 100 mm

MOBILITY

espejos reclinables

Material
Marco de acero inoxidable AISI 304

Otras dimensiones disponibles bajo pedido

Acabado
Satinado (.S) Brillo (.B) Blanco (.W)

SATINADO (.S)

BRILLO (.B)

BLANCO (.W)

08024.S

08024.B

08024.W

Dimensiones
800 x 600 x 75 mm
2'-7 1/2" x 1'-11 5/8" x 3"

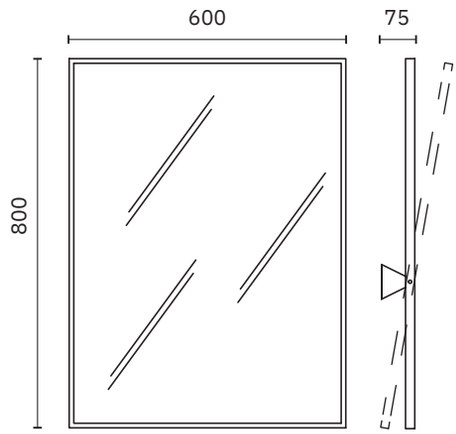

08023.S

08023.B

08023.W

Dimensiones
700 x 500 x 75 mm
2'-3 1/2" x 1'-7 5/8" x 3"

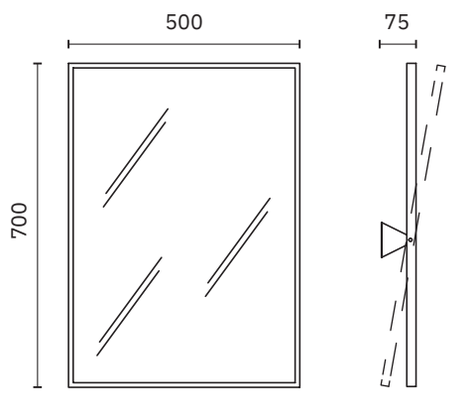

espejos reclinables

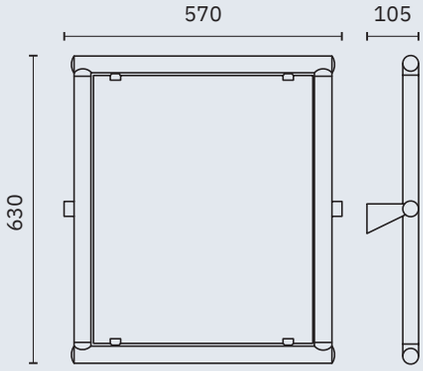

08025.W

Material
Aluminio recubierto nylon

Dimensiones
630 x 570 x 105 mm
2'-0 3/4" x 1'-10 1/2" x 4 1/8"

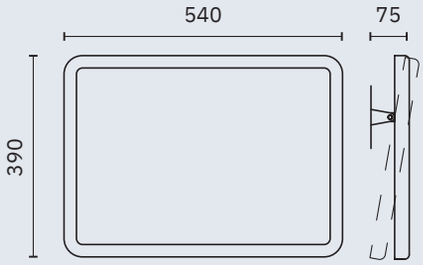

08026.W

Material
Marco ABS blanco, soporte acero inoxidable

Dimensiones
390 x 540 x 75 mm
1'-3 3/8" x 1'-9 1/4" x 3"

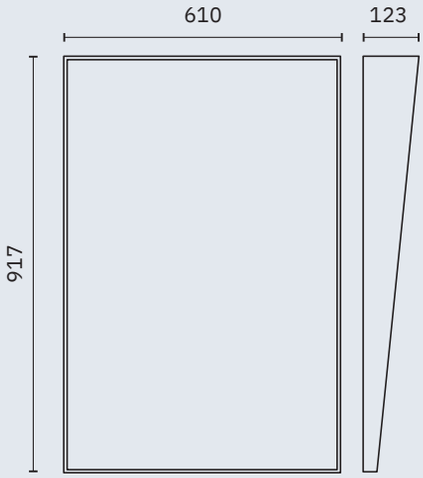

08053.S

Espejo reclinado sin regulación

Material
Marco acero inoxidable AISI 304

Dimensiones
917 x 610 x 123 mm
3'-0 1/8" x 2' x 4 7/8"

MOBILITY

lavaojos y duchas de emergencia

BOCCHI SafeWORK

Material
Acero galvanizado

Acabado
Pintado epoxy color verde

Conexiones
Latón

Lavaojos de emergencia mural

Funcionamiento
Palanca manual lateral

Dimensiones
300 x 400 x 336 mm
11 3/4" x 1'-3 3/4" x 1'-1 1/4"

SC300.

Material
Recogedor de polipropileno

SC300SS

Material
Recogedor de acero inoxidable

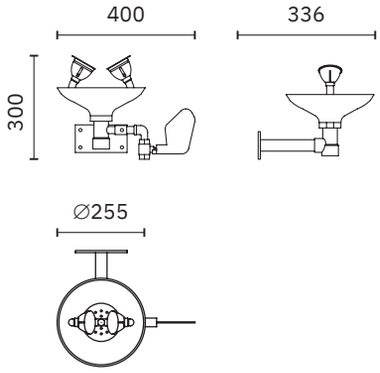

Lavaojos de emergencia con pedestal

Funcionamiento
Palanca manual lateral

Dimensiones
1030 x 400 x 255 mm
3'-4 1/2" x 1'-3 3/4" x 10"

SC320.

Material
Recogedor de polipropileno

SC320SS

Material
Recogedor de acero inoxidable

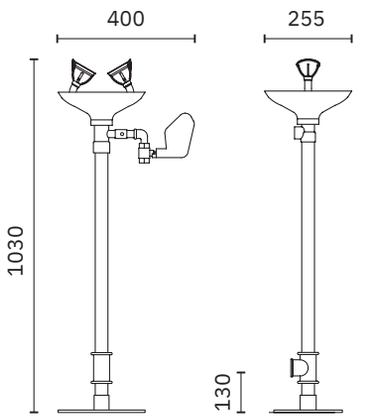

Lavaojos de emergencia con pedestal

Funcionamiento
Palanca manual lateral y pedal

Dimensiones
1030 x 464 x 351 mm.
3'-4" 1/2" x 1'-6 1/4" x 1'-1 3/4"

SC380.

Material
Recogedor de polipropileno

SC380SS

Material
Recogedor de acero inoxidable

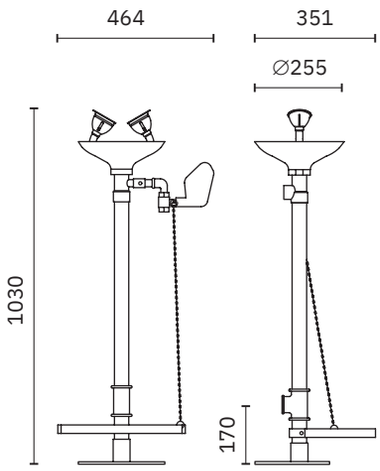

NOFER

lavaojos y duchas de emergencia

BOCCHI SafeWORK

Material
Acero galvanizado

Acabado
Pintado epoxy color verde

Conexiones
Latón

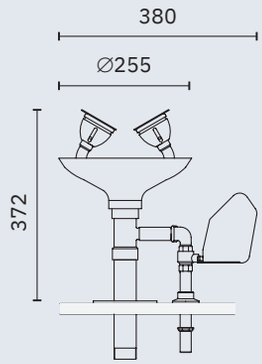

Lavaojos con chorros aireados, válvula de cierre manual. Instalación sobre encimera

Funcionamiento
Palanca lateral de empuje

Dimensiones
372 x 380 x 255 mm. 1'-2 5/8" x 1'-3" x 10"

SC410.

Material
Recogedor de polipropileno

SC410SS

Material
Recogedor de acero inoxidable

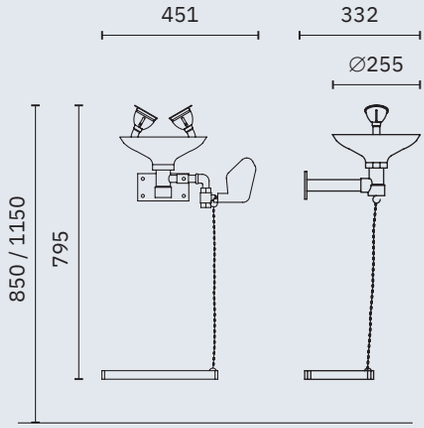

Lavaojos con chorros aireados, válvula de cierre manual. Instalación mural

Funcionamiento
Palanca manual lateral y pedal

Dimensiones
795 x 451 x 332 mm. 2'-7 1/4" x 1'-5 3/4" x 1'-1

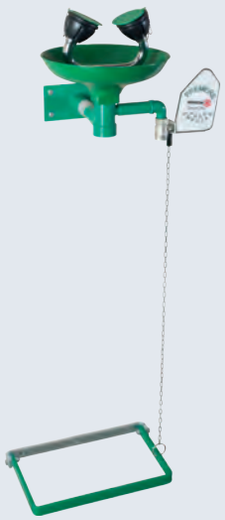

SC310.

Material
Recogedor de polipropileno

SC310SS

Material
Recogedor de acero inoxidable

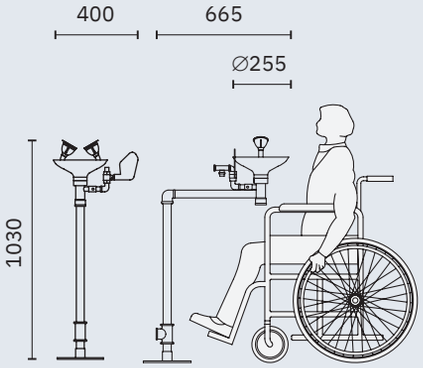

Lavaojos adaptado de montaje a suelo

Funcionamiento
Palanca manual lateral

Dimensiones
1030 x 400 x 665 mm. 3'-4" 1/2" x 1'-3 3/4" x 2'-2 1/4"

SC330.

Material
Recogedor de polipropileno

SC330SS

Material
Recogedor de acero inoxidable

EMERGENCIA

lavaojos y duchas de emergencia

BOCCHI SafeWORK

Material
Acero galvanizado

Acabado
Pintado epoxy color verde

Conexiones
Latón

Ducha de emergencia instalación en techo

Funcionamiento
Tirante rígido con empuñadura triangular

Dimensiones
380 x 249 x 205 mm. 1'-3" x 9 3/4" x 8 1/8"

SC820.

Material
Rociador de polipropileno

SC820SS

Material
Rociador de acero inoxidable

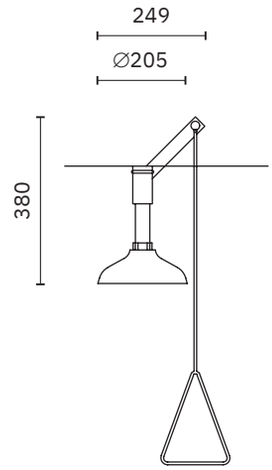

Ducha de emergencia instalación en pared

Funcionamiento
Tirante rígido con empuñadura triangular

Dimensiones
383 x 205 x 700 mm.
1'-3 1/8" x 8 1/8" x 2'-3 1/2"

SC830.

Material
Rociador de polipropileno

SC830SS

Material
Rociador de acero inoxidable

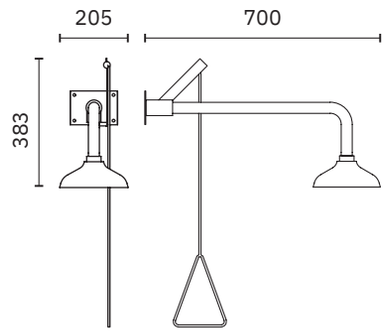

Ducha de emergencia

Funcionamiento
Tirante rígido con empuñadura triangular

Dimensiones
2533 x 205 x 762 mm. 8'-3 3/4" x 8 1/8" x 2'-6"

SC800.

Material
Rociador de polipropileno

SC800SS

Material
Rociador de acero inoxidable

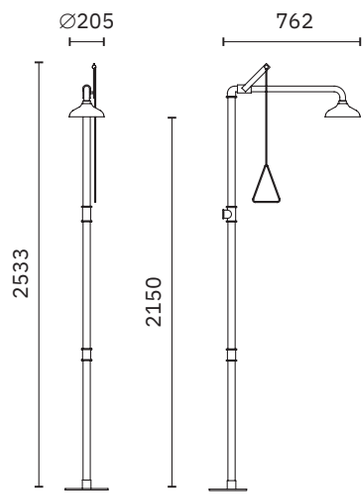

NOFER

lavaojos y duchas de emergencia

BOCCHI SafeWORK

Material
Acero galvanizado

Acabado
Pintado epoxy color verde

Conexiones
Latón

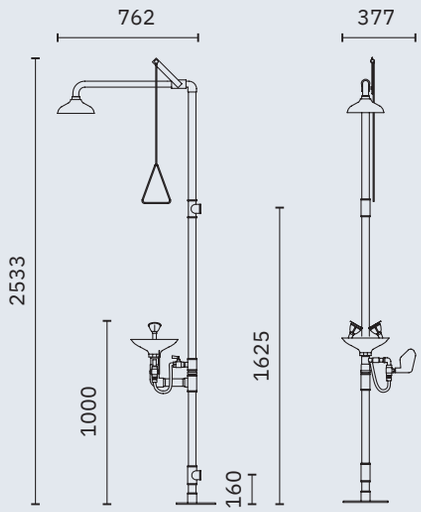

Combinación ducha y lavaojos de emergencia

Funcionamiento ducha
Tirante rígido con empuñadura triangular

Funcionamiento lavaojos
Palanca manual lateral

Dimensiones
2533 x 377 x 762 mm. 8'-3 3/4" x 1'-2 7/8" x 2'-6"

SC700.

Material
Rociador de ducha y recogedor de polipropileno

SC700SS

Material
Rociador de ducha y recogedor de acero inoxidable

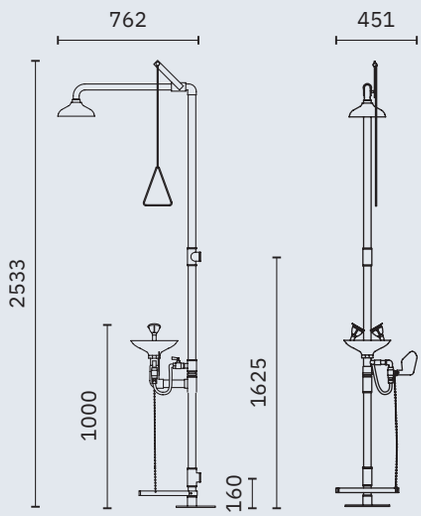

Combinación ducha y lavaojos de emergencia

Funcionamiento ducha
Tirante rígido con empuñadura triangular

Funcionamiento lavaojos
Palanca manual lateral y pedal

Dimensiones
2533 x 451 x 762 mm. 8'-3 3/4" x 1'-5 3/4" x 2'-6"

SC710.

Material
Rociador de ducha y recogedor de polipropileno

SC710SS

Material
Rociador de ducha y recogedor de acero inoxidable

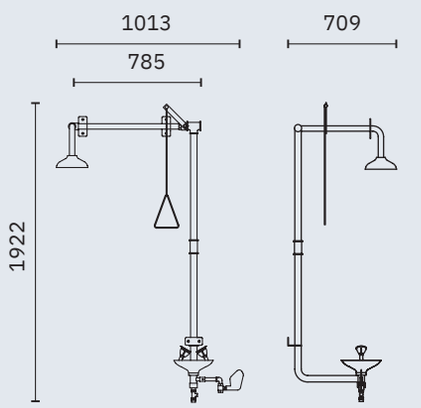

Conjunto ducha sobre puerta y lavaojos

Funcionamiento
Palanca manual lateral

Dimensiones
1922 x 1013 x 709 mm
6'-3 5/8" x 3'-3 7/8" x 2'-3 7/8"

SC740.

Material
Rociador de ducha y recogedor de polipropileno

SC740SS

Material
Rociador de ducha y recogedor de acero inoxidable

EMERGENCIA

lavaojos y duchas de emergencia

BOCCHI SafeWORK

Material
Acero galvanizado

Acabado
Pintado epoxy color verde

Conexiones
Latón

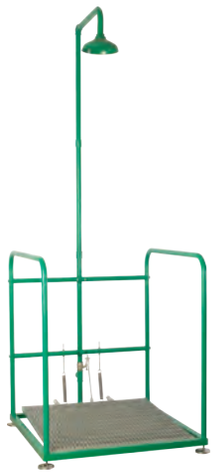

Plataforma con ducha

Funcionamiento
Peana

Dimensiones
2478 x 920 x 946 mm. 8'-1 1/2 x 3'-0 1/4 x 3'-1 1/4

SCP800.

Material
Rociador de polipropileno

SCP800SS

Material
Rociador de acero inoxidable

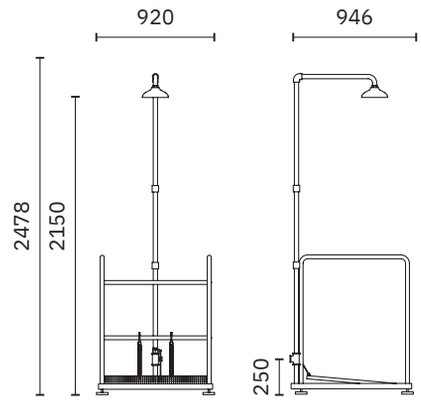

Plataforma con lavaojos

Funcionamiento
Palanca manual lateral

Dimensiones
1157 x 900 x 954 mm. 3'-9 1/2" x 2'-11 1/2" x 3'-1 1/2"

SCP380.

Material
Recogedor de polipropileno

SCP380SS

Material
Recogedor de acero inoxidable

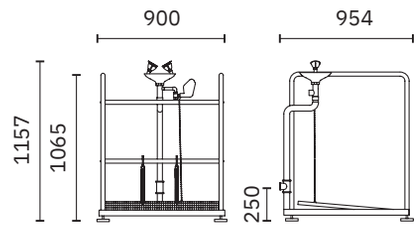

Plataforma con ducha y lavaojos y válvula anticongelación autodrenante con actuación independiente de la ducha a través de tirador

Funcionamiento ducha
Barra rígida de tiro con mango triangular en la ducha

Funcionamiento lavaojos
Al pisar la plataforma el lavaojos se pone en funcionamiento

Dimensiones
2530 x 920 x 975 mm. 8'-3 5/8" x 3'-0 1/4 x 3'-2 3/8"

SCP730.

Material
Rociador y recogedor de polipropileno

SCP730SS

Material
Rociador y recogedor de acero inoxidable

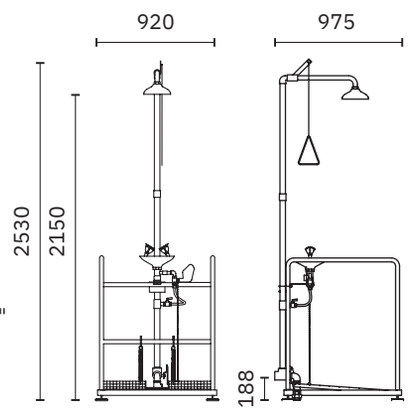

NOFER

lavaojos y duchas de emergencia

BOCCHI SafeWORK

Material
Acero galvanizado

Acabado
Pintado epoxy color verde

Conexiones
Latón

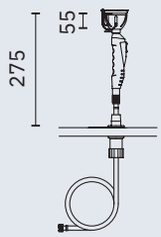

SC421.

Ducha manual lavaojos
de sobremesa extraíble

Dimensiones
275 x 63 x 63 mm
10 7/8" x 2 1/2" x 2 1/2"

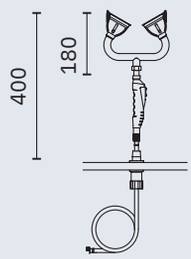

SC422.

Ducha manual doble lavaojos
de sobremesa extraíble

Dimensiones
400 x 173 x 63 mm
15 3/4" x 6 3/4" x 2 1/2"

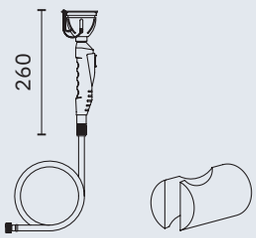

SC431.

Ducha lavaojos con soporte a pared

Dimensiones
220 x 63 x 63 mm
8 5/8" x 2 1/2" x 2 1/2"

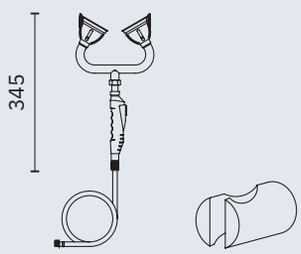

SC432.

Ducha lavaojos doble con soporte a pared

Dimensiones
345 x 173 x 63 mm
13 5/8" x 6 3/4" x 2 1/2"

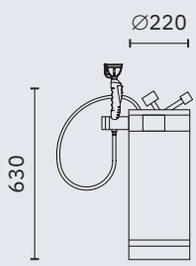

SC391.

Unidad presurizada lavaojos portátil

Dimensiones
630 x 220 x 220 mm
2'-0 3/4" x 8 5/8" x 8 5/8"

Capacidad
18 litros

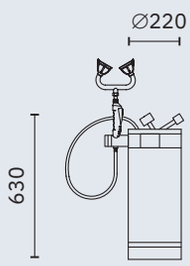

SC392.

Unidad presurizada lavaojos doble portátil

Dimensiones
630 x 220 x 220 mm
2'-0 3/4" x 8 5/8" x 8 5/8"

Capacidad
18 litros

EMERGENCIA

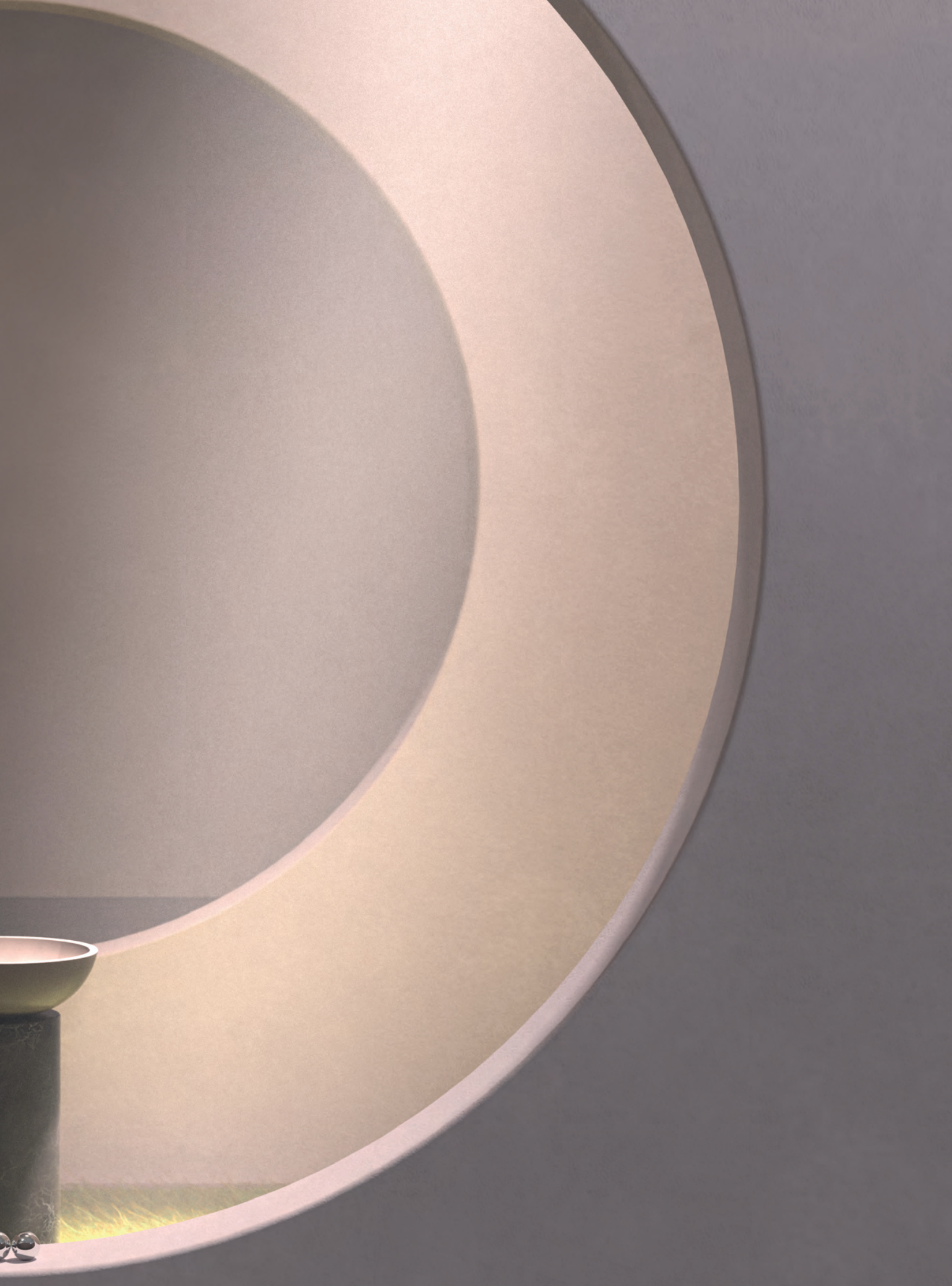

fuentes de agua

NUEVO

Gran capacidad

10014.B

Fuente de agua fría 50 l/h

Con grifo llenavasos y grifo pulsador. Sin depósito, con refrigeración *Fastcool*.

Carcasa
Acero inoxidable AISI 304

Acabado
Brillo

Dimensiones
1236 x 355 x 265 mm
4'-0 5/8" x 1'-2" x 10 1/2"

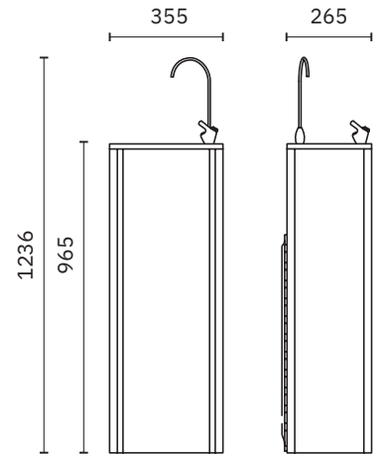

NUEVO

10006.B

Fuente de agua fría 25 l/h

Con grifo llenavasos y grifo pulsador. Depósito de 4 litros.

Carcasa
Acero inoxidable AISI 304

Acabado
Brillo

Dimensiones
1236 x 355 x 265 mm
4'-0 5/8" x 1'-2" x 10 1/2"

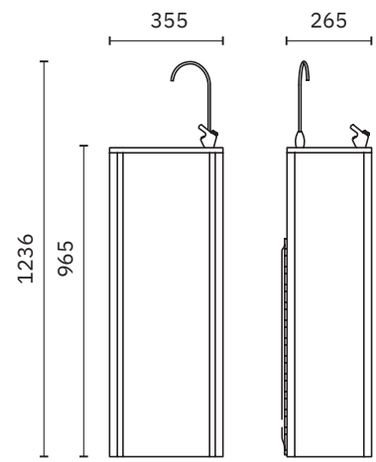

10080.S

Fuente de agua fría mural 30 l/h

Con grifo llenavasos y grifo pulsador. Depósito de 2 litros.

Carcasa
Acero inoxidable AISI 304

Acabado
Satinado

Dimensiones
495 x 310 x 305 mm
2'-0 7/8" x 1'-0 1/4" x 1'

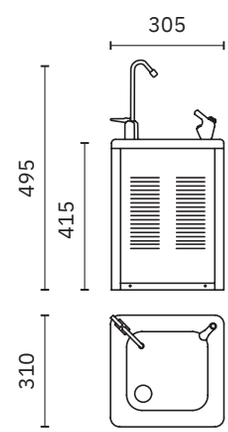

fuentes de agua

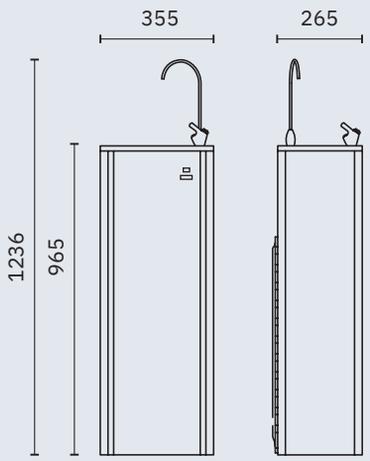

10012.B

Fuente de agua fría 50 l/h activada por sensor láser

Con grifo llenavasos y grifo pulsador. Sin depósito, con refrigeración *Fastcool*.

Carcasa
Acero inoxidable AISI 304

Acabado
Brillo

Dimensiones
1236 x 355 x 265 mm
4'-0 5/8" x 1'-2" x 10 1/2"

NUEVO

LASER sensor

Gran capacidad

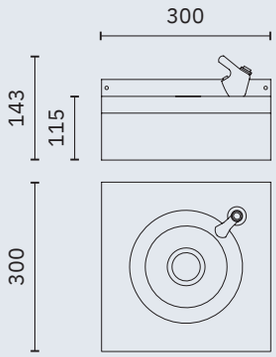

10023.B

Fuente de agua con grifo surtidor

Material
Acero inoxidable AISI 304

Dimensiones
143 x 300 x 300 mm
5 5/8" x 11 3/4" x 11 3/4"

fuentes agua

ACCESORIOS

10010.K

Dispensador de vasos de plástico

Capacidad 70 vasos

10071.B

Grifo llenavasos

10008.B

Grifo pulsador

06046.K

Filtro anticloro

06047.K

Cartucho anticloro para filtro 06046.K

13113.B.2

Tapón embellecedor de ABS cromado

∅ 42 mm. 1 5/8"

NUEVO

06048.K

Filtro de algodón PP para fuente 10006.B

NUEVO

06049.K

Filtro de carbono UDF para fuente 10006.B

	10006.B	10002.S	10012.S	10080.S
CARACTERÍSTICAS				
Caudal de agua fría a 10 ºC / Tª entrada: 20 ºC / Tª ambiente	25 l/h	50 l/h	50 l/h	30 l/h
Voltaje	230 V~	230 V~	230 V~	230 V~
Frecuencia	50/60 Hz	50/60 Hz	50/60 Hz	50/60 Hz
Potencia total	120 W	200 W	200 W	170 W
Potencia compresor	1/6 Hp	1/6 Hp	1/6 Hp	1/6 Hp
Tipo de refrigerante	R134A	R600A	R600A	R134A
Tipo de condensador	estático	ventilación forzada	ventilación forzada	ventilación forzada
Depósito / compresor	SÍ - 4 litros	NO	NO	SÍ - 2 litros
Rellena vasos	SÍ	SÍ	SÍ	SÍ
Grifo pulsador	SÍ	SÍ	SÍ	SÍ
Diámetro entrada de agua	1/2"G	enchufe rápido o M G3/8"	enchufe rápido o M G3/8"	enchufe rápido o M G3/8"
Desagüe	∅ 18 mm	∅ 18 mm	∅ 18 mm	∅ 22 mm
Regulación temperatura salida de agua	SÍ	SÍ	SÍ	SÍ
Regulación altura de chorro	Sí	SÍ	SÍ	SÍ

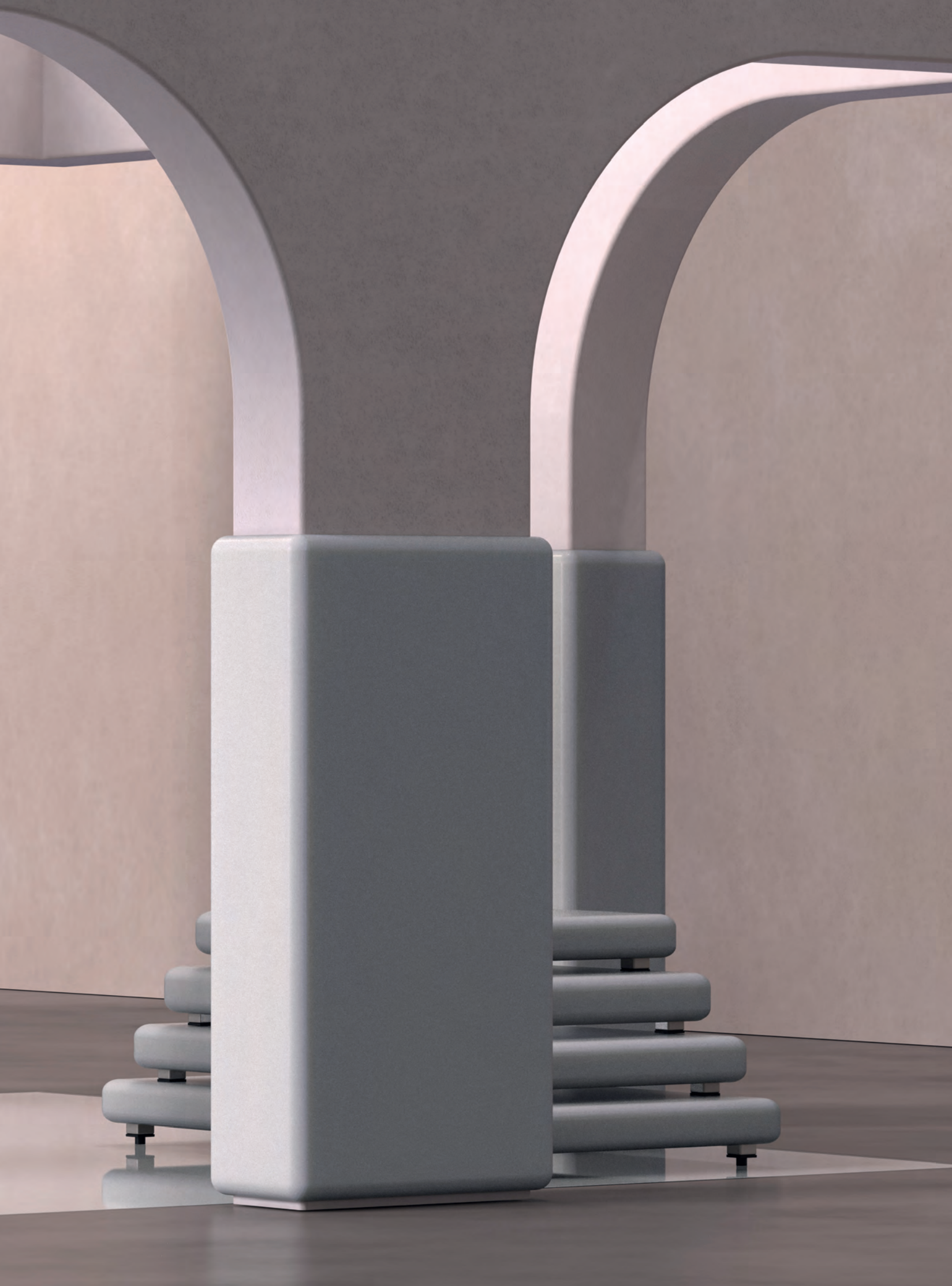

cambiapañales

09213.W

Cambiapañales horizontal

Protección antibacteriana permanente

Material
Polietileno de alta densidad

Dimensiones
495 x 866 x 560 mm
1'-7 1/2" x 2'-10 1/8" x 1'-10" (abierto)
560 x 866 x 110 mm
1'-10" x 2'-10 1/8" x 4 3/8" (cerrado)

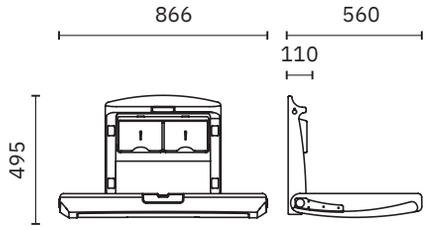

09209.W

Cambiapañales horizontal adosado

Protección antibacteriana permanente

Material
Polietileno de alta densidad

Dimensiones
500 x 880 x 490 mm
1'-7 3/4" x 2'-10 5/8" x 1'-7 1/4" (abierto)
500 x 880 x 100 mm
1'-7 3/4" x 2'-10 5/8" x 3 7/8" (cerrado)

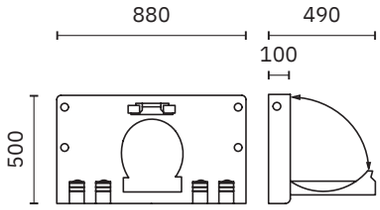

09211.W

Silla mural para bebés

Protección antibacteriana permanente

Material
Polietileno de alta densidad

Dimensiones
470 x 285 x 330 mm
1'-6 1/2" x 11 1/4" x 1'-1" (abierto)
470 x 285 x 145 mm
1'-6 1/2" x 11 1/4" x 5 3/4"(cerrado)

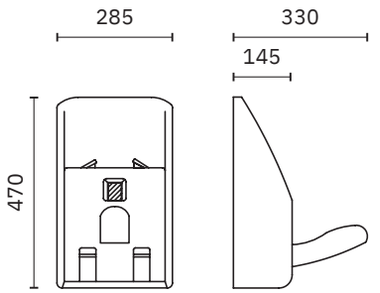

09215.W

Cambiapañales vertical

Protección antibacteriana permanente

Material
Polietileno de alta densidad

Dimensiones
458 x 480 x 885 mm
1'-6" x 1'-6 7/8" x 2'-10 7/8" (abierto)
870 x 480 x 126 mm
2'-10 1/4" x 1'-6 7/8" x 5" (cerrado)

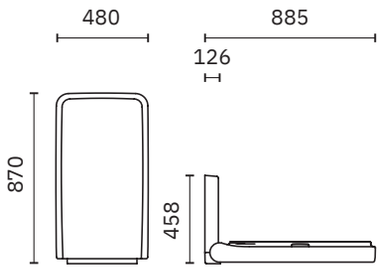

cambiapañales

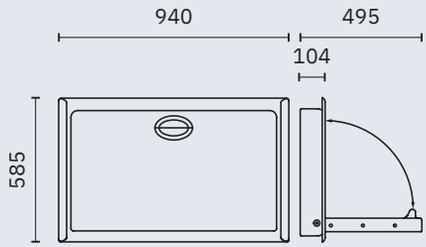

09200.2.S

Cambiapañales empotrado en pared

Protección antibacteriana permanente

Material
Acero inoxidable AISI 304 y polietileno de alta densidad

Dimensiones
585 x 940 x 495 mm
1'-11" x 3'-1" x 1'-7 1/2" (abierto)
585 x 940 x 104 mm
1'-11" x 3'-1" x 4 1/8" (cerrado)

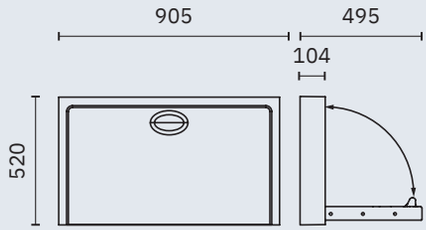

09203.2.S

Cambiapañales de superficie

Protección antibacteriana permanente

Material
Acero inoxidable AISI 304 y polietileno de alta densidad

Dimensiones
520 x 905 x 495 mm
1'-8 1/2 x 2'-11 5/8 x 1'-7 1/2" (abierto)
520 x 905 x 104 mm
1'-8 1/2 x 2'-11 5/8 x 4 1/8" (cerrado)

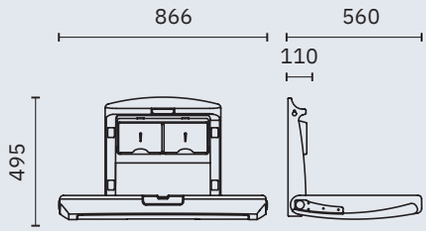

09214.S

Cambiapañales horizontal

Protección antibacteriana permanente

Material
Polietileno de alta densidad con lámina frontal de acero inoxidable

Dimensiones
495 x 866 x 560 mm
1'-7 1/2" x 2'-10 1/8" x 1'-10" (abierto)
560 x 866 x 110 mm
1'-10" x 2'-10 1/8" x 4 3/8" (cerrado)

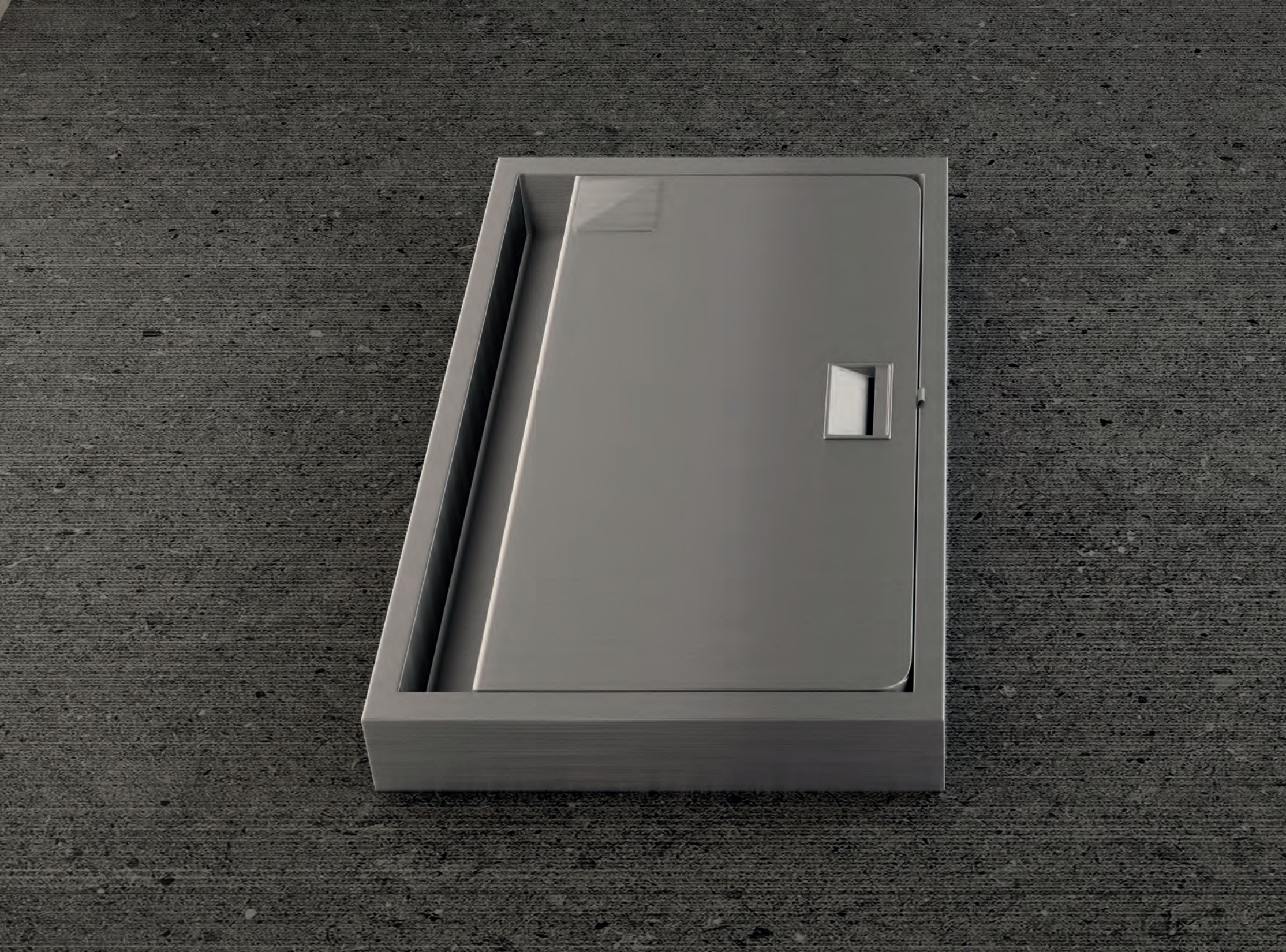

matainsectos

17054.40.A

Matainsectos, 2 tubos 8 W.
Cobertura 40 m²

Carcasa
Aluminio con tapas laterales de ABS

Dimensiones
262 x 365 x 130 mm
10 1/4" x 14 3/8" x 5 1/8"

Recambio tubo
06020.08

17054.80.A

Matainsectos, 2 tubos 15 W.
Cobertura 80 m²

Carcasa
Aluminio con tapas laterales de ABS

Dimensiones
262 x 514 x 130 mm
10 1/4" x 1'-8 1/4" x 5 1/8"

Recambio tubo
06020.15

17054.240.I

Matainsectos, 2 tubos 36 W.
Cobertura 240 m²

Carcasa
Acero inoxidable

Dimensiones
262 x 670 x 130 mm
10 1/4" x 2'-2 3/8" x 5 1/8"

Recambio tubo
06020.40

17060.25.W

Matainsectos, 1 tubo de 18 W.
Cobertura 25 m²

Dimensions
200 x 450 x 177 mm
7 7/8" x 1'-5 3/4" x 7"

Material
Aluminio pintado

Acabado
Blanco

Recambio tubo
06020.18

Consumible
06019.3

ambientadores

Material
ABS

Acabado
Blanco (.W) Cromado (.B)

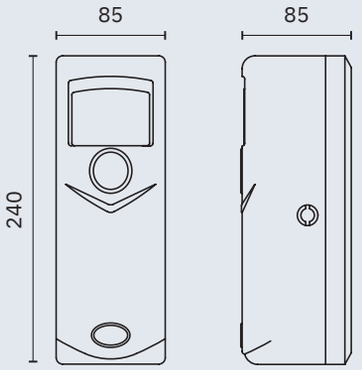

17051.2.W

Ambientador mural recargable.
Funcionamiento a pilas (2 x 1,5 V).
Tiempo ajustable (5-20 min)

Dimensiones
240 x 85 x 85 mm
9 1/2" x 3 3/8" x 3 3/8"

06016.2.K

Carga

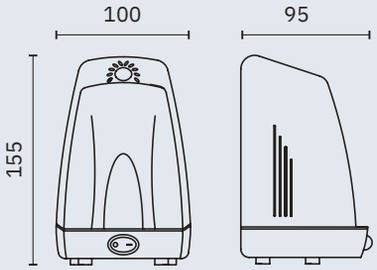

17030.W

Ambientador mural recargable.
Conectado a red. Potencia 10 W.

Dimensiones
155 x 100 x 95 mm
6 1/8" x 4" x 3 3/4"

06030.K

Carga

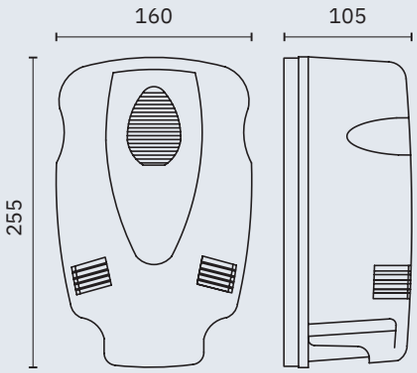

17100.W 17100.B

Ambientador bacteriostático mural recargable.

Dimensiones
255 x 160 x 105 mm
10" x 6 1/4" x 4 1/8"

06050.K

Carga

MATAINSECTOS

soporte publicitario y promoción

NOFER ofrece soportes de exposición con producto instalado, con el objetivo de potenciar la oferta en el punto de venta. Expositores realizados en acero inoxidable, para comunicar al cliente las principales prestaciones del producto expuesto.

Expositor metálico

Stand metálico con una cara de esposición. Fácil de ensamblar.

Dimensiones
2000 x 620 x 320 mm
6'-6 3/4" x 2'-0 3/8" x 1'-0 5/8"

Los expositores pueden montarse con productos escogidos por el cliente en colaboración con el comercial de la zona.

certificaciones

Nofer diseña de acuerdo con los criterios establecidos en las normas ISO9000, es decir con un enfoque al cliente y un control exhaustivo de todo el proceso, desde los inputs de diseño hasta la verificación y validación de los mismos por parte de los clientes y usuarios finales. En el apartado técnico, de seguridad y ergonómicos, Nofer colabora con los mejores laboratorios a nivel estatal y europeo para conseguir la máxima fiabilidad y eficiencia.

ISO

SGS

NOM

SASO

GOST

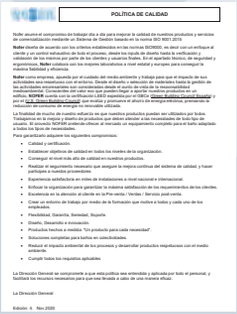

NOFER

Nofer como empresa, apuesta por el cuidado del medio ambiente y trabaja para que el impacto de sus actividades sea respetuoso con el entorno. Desde el diseño y selección de materiales hasta la gestión de las actividades empresariales son consideradas desde el punto de vista de la responsabilidad medioambiental. Conscientes del valor eco que pueden llegar a aportar nuestros productos en un edificio, NOFER cuenta con la certificación LEED expedida por el GBCe (Green Building Council España) y por el (U.S. Green Building Council) que evalúa y promueve el ahorro de energía eléctrica, premiando la reducción de consumo de energía no renovable utilizada.

Antivandálico

Ayudas movilidad

Hospital

CÓDIGO

Consultar disponibilidad

esquemas de instalación

SECAMANOS

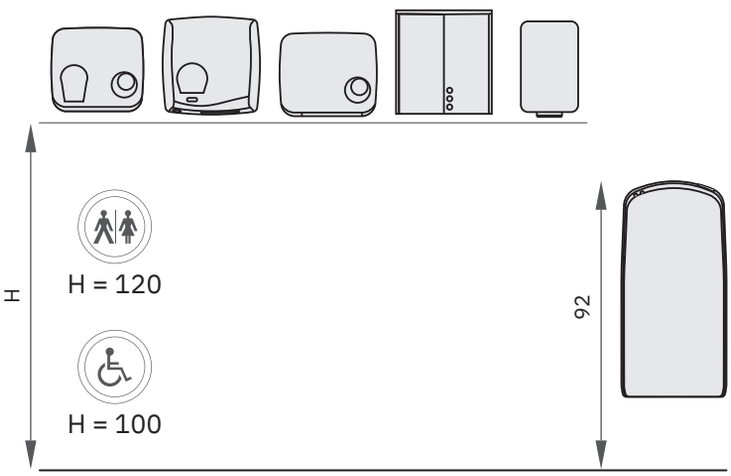

SECADORES DE CABELLO

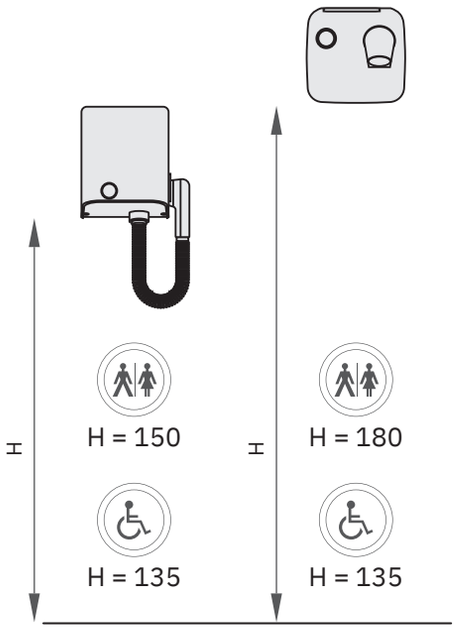

ZONA DUCHA

1. 15149.S
2. 15042.MOV.NBA
3. 13052.80.S

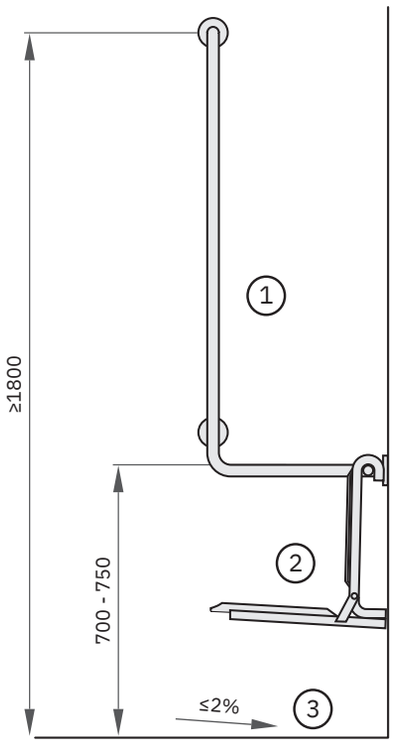

esquemas de instalación

ZONA LAVAMANOS

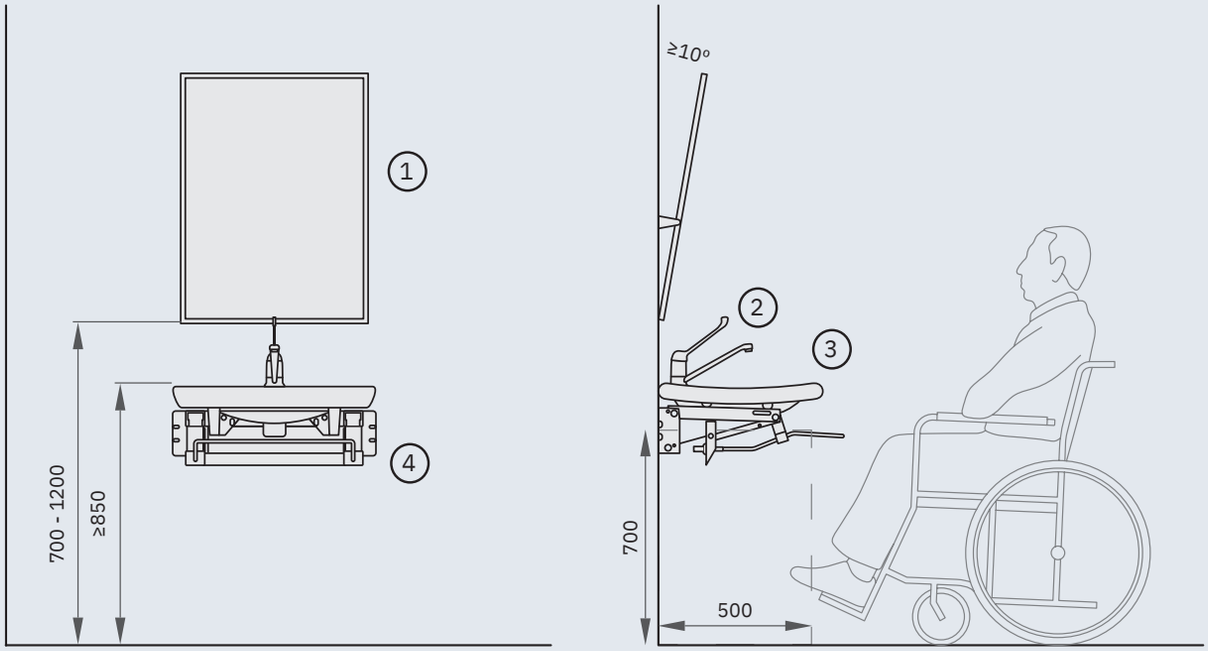

1 08024.S 2 07200.B 3 H5 4 303C

ZONA INODORO

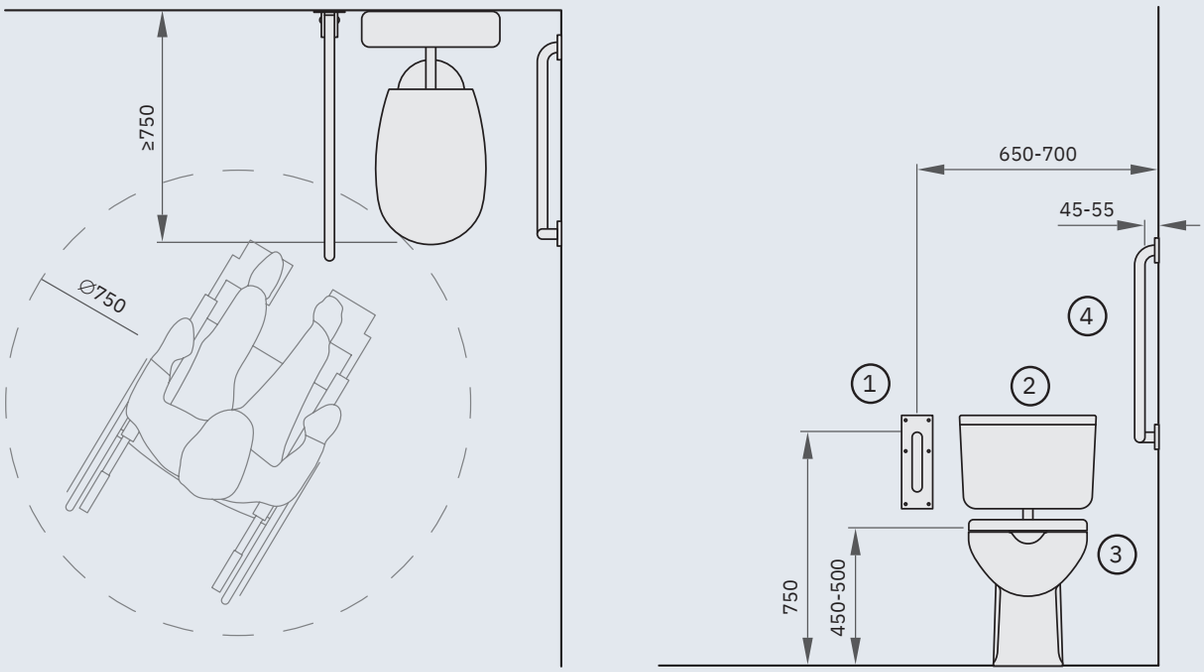

1 15051.80.S 2 C1 3 21S 4 15158.S

CÓDIGO	DESCRIPCIÓN	PÁG.
01100.B	Secamanos CYCLON pulsador carcasa acero inoxidable brillo	83
01100.S	Secamanos CYCLON pulsador carcasa acero inoxidable satinado	83
01100.W	Secamanos CYCLON pulsador carcasa acero blanco	83
01101.B	Secamanos CYCLON sensor carcasa acero inoxidable brillo	85
01101.S	Secamanos CYCLON sensor carcasa acero inoxidable satinado	85
01101.W	Secamanos CYCLON sensor carcasa acero blanco	85
01151.B	Secamanos WINDFLOW sensor carcasa acero inoxidable brillo	81
01151.S	Secamanos WINDFLOW sensor carcasa acero inoxidable satinado	81
01151.W	Secamanos WINDFLOW sensor carcasa acero blanco	81
01250.B	Secamanos KAI pulsador carcasa acero inoxidable brillo	101
01250.S	Secamanos KAI pulsador carcasa acero inoxidable satinado	101
01250.W	Secamanos KAI pulsador carcasa acero blanco	101
01251.B	Secamanos KAI sensor carcasa acero inoxidable brillo	103
01251.S	Secamanos KAI sensor carcasa acero inoxidable satinado	103
01251.W	Secamanos KAI sensor carcasa acero blanco	103
01303.AB	Secamanos V-JET color Azul marino	77
01303.AS	Secamanos V-JET color Gris plata	77
01303.BD	Secamanos V-JET color Burdeos	77
01303.CH	Secamanos V-JET color Champagne	77
01303.CR	Secamanos V-JET color Rojo cereza	77
01303.DB	Secamanos V-JET color Azul oscuro	77
01303.IAB	Secamanos V-JET color Azul marino, Ion Shield	77
01303.IAS	Secamanos V-JET color Gris plata, Ion Shield	77
01303.IBD	Secamanos V-JET color Burdeos, Ion Shield	77
01303.ICH	Secamanos V-JET color Champagne, Ion Shield	77
01303.ICR	Secamanos V-JET color Rojo cereza, Ion Shield	77
01303.IDB	Secamanos V-JET color Azul oscuro, Ion Shield	77
01303.IN	Secamanos V-JET color Negro, Ion Shield	77
01303.IRF	Secamanos V-JET color Rojo F1, Ion Shield	77
01303.IW	Secamanos V-JET color Blanco, Ion Shield	77
01303.N	Secamanos V-JET color Negro	77
01303.RF	Secamanos V-JET color Rojo F1	77
01303.W	Secamanos V-JET color Blanco	77
01304.AB	Secamanos VELTIA color Azul marino	77
01304.AS	Secamanos VELTIA color Gris plata	77
01304.BD	Secamanos VELTIA color Burdeos	77
01304.CH	Secamanos VELTIA color Champagne	77
01304.CR	Secamanos VELTIA color Rojo cereza	77
01304.DB	Secamanos VELTIA color Azul oscuro	77
01304.IAB	Secamanos VELTIA color Azul marino, Ion Shield	77
01304.IAS	Secamanos VELTIA color Gris plata, Ion Shield	77
01304.IBD	Secamanos VELTIA color Burdeos, Ion Shield	77
01304.ICH	Secamanos VELTIA color Champagne, Ion Shield	77
01304.ICR	Secamanos VELTIA color Rojo cereza, Ion Shield	77
01304.IDB	Secamanos VELTIA color Azul oscuro, Ion Shield	77
01304.IN	Secamanos VELTIA color Negro, Ion Shield	77
01304.IRF	Secamanos VELTIA color Rojo F1, Ion Shield	77
01304.IW	Secamanos VELTIA color Blanco, Ion Shield	77
01304.N	Secamanos VELTIA color Negro	77
01304.RF	Secamanos VELTIA color Rojo F1	77
01304.W	Secamanos VELTIA color Blanco	77
01305.AB	Secamanos V-JET Triblade color Azul marino	77
01305.AS	Secamanos V-JET Triblade color Gris plata	77
01305.BD	Secamanos V-JET Triblade color Burdeos	77
01305.CH	Secamanos V-JET Triblade color Champagne	77
01305.CR	Secamanos V-JET Triblade color Rojo cereza	77
01305.DB	Secamanos V-JET Triblade color Azul oscuro	77
01305.IAB	Secamanos V-JET Triblade color Azul marino, Ion Shield	77
01305.IAS	Secamanos V-JET Triblade color Gris plata, Ion Shield	77
01305.IBD	Secamanos V-JET Triblade color Burdeos, Ion Shield	77
01305.ICH	Secamanos V-JET Triblade color Champagne, Ion Shield	77
01305.ICR	Secamanos V-JET Triblade color Rojo cereza, Ion Shield	77
01305.IDB	Secamanos V-JET Triblade color Azul oscuro, Ion Shield	77
01305.IN	Secamanos V-JET Triblade color Negro, Ion Shield	77
01305.IRF	Secamanos V-JET Triblade color Rojo F1, Ion Shield	77
01305.IW	Secamanos V-JET Triblade color Blanco, Ion Shield	77
01305.N	Secamanos V-JET Triblade color Negro, Ion Shield	77
01305.RF	Secamanos V-JET Triblade color Rojo F1	77
01305.W	Secamanos V-JET Triblade color Blanco	77
01306.AB	Secamanos VELTIA Triblade color Azul marino	77
01306.AS	Secamanos VELTIA Triblade color Gris plata	77
01306.BD	Secamanos VELTIA Triblade color Burdeos	77
01306.CH	Secamanos VELTIA Triblade color Champagne	77
01306.CR	Secamanos VELTIA Triblade color Rojo cereza	77
01306.DB	Secamanos VELTIA Triblade color Azul oscuro	77
01306.IAB	Secamanos VELTIA Triblade color Azul claro, Ion Shield	77
01306.IAS	Secamanos VELTIA Triblade color Gris plata, Ion Shield	77
01306.IBD	Secamanos VELTIA Triblade color Burdeos, Ion Shield	77
01306.ICH	Secamanos VELTIA Triblade color Champagne, Ion Shield	77
01306.ICR	Secamanos VELTIA Triblade Rojo cereza, Ion Shield	77
01306.IDB	Secamanos VELTIA Triblade color Azul oscuro, Ion Shield	77
01306.IN	Secamanos VELTIA Triblade color Negro, Ion Shield	77
01306.IRF	Secamanos VELTIA Triblade color rojo F1, Ion Shield	77
01306.IW	Secamanos VELTIA Triblade color Blanco, Ion Shield	77
01306.N	Secamanos VELTIA Triblade color Negro	77
01306.RF	Secamanos VELTIA Triblade color Rojo F1	77
01306.W	Secamanos VELTIA Triblade color Blanco	77
01330.S	Secamanos V-JET inox	71
01450.B	Serie BIGFLOW Secamanos con pulsador acero inoxidable AISI 304 brillant	97
01450.S	Serie BIGFLOW Secamanos con pulsador acero inoxidable AISI 304 satinado	97
01450.W	Serie BIGFLOW Secamanos con pulsador acero blanco	97
01451.B	Secamanos BIGFLOW carcasa acero inoxidable brillo	99
01451.S	Secamanos BIGFLOW carcasa acero inoxidable satinado	99
01451.W	Secamanos BIGFLOW carcasa acero inoxidable blanco	99
01460.W	Serie BIGFLOW Secamanos con pulsador ABS blanco	97
01461.W	Secamanos BIGFLOW carcasa ABS blanco	99
01481.B	Serie BIGFLOW EVO Secamanos con sensor electrónico acero inoxidable AISI 304 brillo	93
01481.N	Serie BIGFLOW EVO Secamanos con sensor electrónico acero inoxidable AISI 304 negro	93
01481.S	Serie BIGFLOW EVO Secamanos con sensor electrónico acero inoxidable AISI 304 satinado	93
01481.UV.B	Secamanos BIGFLOW EVO UV-C acabado brillo	95
01481.UV.N	Secamanos BIGFLOW EVO UV-C acabado negro	95
01481.UV.S	Secamanos BIGFLOW EVO UV-C acabado satinado	95
01481.UV.W	Secamanos BIGFLOW EVO UV-C acabado blanco	95
01481.W	Secamanos BIGFLOW EVO con sensor electrónico acero blanco	93
01491.UV.W	Secamanos BIGFLOW EVO UV-C con sensor electrónico acero blanco	95
01491.W	Secamanos BIGFLOW EVO con sensor electrónico ABS blanco	93
01600.B	Secamanos THIN carcasa acero inoxidable brillo	89
01600.S	Secamanos THIN carcasa acero inoxidable satinado	89
01600.W	Secamanos THIN carcasa acero inoxidable blanco	89
01610.B	Secamanos THIN EVO carcasa acero inoxidable brillo	87
01610.S	Secamanos THIN EVO carcasa acero inoxidable satinado	87
01831.B	Secamanos FUGA EVO con sensor electrónico acero inoxidable acabado brillo	59
01831.N	Secamanos FUGA EVO con sensor electrónico acero inoxidable acabado negro	59
01831.S	Secamanos FUGA EVO con sensor electrónico acero inoxidable acabado satinado	59
01831.UV.B	Secamanos FUGA EVO UV-C con sensor electrónico acero inoxidable acabado brillo	59
01831.UV.N	Secamanos FUGA EVO UV-C con sensor electrónico acero inoxidable acabado negro	59
01831.UV.S	Secamanos FUGA EVO UV-C con sensor electrónico acero inoxidable acabado satinado	59
01841.W	Secamanos FUGA EVO con sensor electrónico ABS blanco	59
01851.B	Secamanos FUGA ultrarápido carcasa acero inoxidable brillo	61
01851.S	Secamanos FUGA ultrarápido carcasa acero inoxidable satinado	61
01851.W	Secamanos FUGA ultrarápido carcasa acero blanco	61
01861.W	Secamanos FUGA ultrarápido carcasa ABS blanco	61
01871.AB	Secamanos FUSION color Azul marino	64
01871.AM	Secamanos FUSION color Aluminio	64
01871.AS	Secamanos FUSION color Gris plata	64
01871.CH	Secamanos FUSION color Champagne	64
01871.DB	Secamanos FUSION color Azul oscuro	64
01871.N	Secamanos FUSION color Negro	64
01871.PK	Secamanos FUSION color Rosa	64
01871.PPK	Secamanos FUSION color Calabaza	64
01871.RB	Secamanos FUSION color Burdeos	64
01871.RC	Secamanos FUSION color Rojo cereza	64

CÓDIGO	DESCRIPCIÓN	PÁG.
01871.RF	Secamanos FUSION color Rojo F1	64
01871.SB	Secamanos FUSION color Azul cielo	64
01871.TQ	Secamanos FUSION color Turquesa	64
01871.UV.AB	Secamanos FUSION UV-C color Azul marino	65
01871.UV.AM	Secamanos FUSION UV-C color Aluminio	65
01871.UV.AS	Secamanos FUSION UV-C color Gris plata	65
01871.UV.CH	Secamanos FUSION UV-C color Champagne	65
01871.UV.DB	Secamanos FUSION UV-C color Azul oscuro	65
01871.UV.N	Secamanos FUSION UV-C color Negro	65
01871.UV.PK	Secamanos FUSION UV-C color Rosa	65
01871.UV.PPK	Secamanos FUSION UV-C color Calabaza	65
01871.UV.RB	Secamanos FUSION UV-C color Burdeos	65
01871.UV.RC	Secamanos FUSION UV-C color Rojo cereza	65
01871.UV.RF	Secamanos FUSION UV-C color Rojo F1	65
01871.UV.SB	Secamanos FUSION UV-C color Azul cielo	65
01871.UV.TQ	Secamanos FUSION UV-C color Turquesa	65
01871.UV.W	Secamanos FUSION UV-C color Blanco	65
01871.UV.YL	Secamanos FUSION UV-C color Amarillo	65
01871.W	Secamanos FUSION color Blanco	64
01871.YL	Secamanos FUSION color Amarillo	64
01875.S	Secamanos FUSION inoxidable acabado satinado	63
01875.UV.S	Secamanos FUSION UV-C inoxidable acabado satinado	63
01881.AB	Secador para pies FUSION FOOT DRYER color Azul marino	68
01881.AM	Secador para pies FUSION FOOT DRYER color Aluminio	68
01881.AS	Secador para pies FUSION FOOT DRYER color Gris plata	68
01881.CH	Secador para pies FUSION FOOT DRYER color Champagne	68
01881.DB	Secador para pies FUSION FOOT DRYER color Azul oscuro	68
01881.N	Secador para pies FUSION FOOT DRYER color Negro	68
01881.PK	Secador para pies FUSION FOOT DRYER color Rosa	68
01881.PPK	Secador para piesFUSION FOOT DRYER color Calabaza	68
01881.RB	Secador para pies FUSION FOOT DRYER color Burdeos	68
01881.RC	Secador para pies FUSION FOOT DRYER color Rojo cereza	68
01881.RF	Secador para pies FUSION FOOT DRYER color Rojo F1	68
01881.SB	Secador para piesFUSION FOOT DRYER color Azul cielo	68
01881.TQ	Secador para pies FUSION FOOT DRYER color Turquesa	68
01881.UV.AB	Secador para pies FUSION FOOT DRYER UV-C color Azul marino	69
01881.UV.AM	Secador para pies FUSION FOOT DRYER UV-C color Aluminio	69
01881.UV.AS	Secador para pies FUSION FOOT DRYER UV-C color Gris plata	69
01881.UV.CH	Secador para pies FUSION FOOT DRYER UV-C color Champagne	69
01881.UV.DB	Secador para pies FUSION FOOT DRYER UV-C color Azul oscuro	69
01881.UV.N	Secador para pies FUSION FOOT DRYER UV-C color Negro	69
01881.UV.PK	Secador para pies FUSION FOOT DRYER UV-C color Rosa	69
01881.UV.PPK	Secador para pies FUSION FOOT DRYER UV-C color Calabaza	69
01881.UV.RB	Secador para pies FUSION FOOT DRYER UV-C color Burdeos	69
01881.UV.RC	Secador para pies FUSION FOOT DRYER UV-C color Rojo cereza	69
01881.UV.RF	Secador para pies FUSION FOOT DRYER UV-C color Rojo F1	69
01881.UV.SB	Secador para pies FUSION FOOT DRYER UV-C color Azul cielo	69
01881.UV.TQ	Secador para pies FUSION FOOT DRYER UV-C color Turquesa	69
01881.UV.W	Secador para pies FUSION FOOT DRYER UV-C color Blanco	69
01881.UV.YL	Secador para pies FUSION FOOT DRYER UV-C color Amarillo	69
01881.W	Secador para pies FUSION FOOT DRYER color Blanco	68
01881.YL	Secador para pies FUSION FOOT DRYER color Amarillo	68
01885.S	Secador para pies FUSION FOOT DRYER inoxidable acabado satinado	67
01885.UV.S	Secador para pies FUSION UV-C FOOT DRYER acero inoxidable acabado satinado	67
01901.B	Conjunto CONCEPT³ sobre encimera con secamanos, dosificador de jabón y grifo acabado brillo	23
01901.GD	Conjunto CONCEPT³ sobre encimera con secamanos, dosificador de jabón y grifo acabado oro	23
01901.N	Conjunto CONCEPT³ sobre encimera con secamanos, dosificador de jabón y grifo acabado negro	23
01901.S	Conjunto CONCEPT³ sobre encimera con secamanos, dosificador de jabón y grifo color plata	23
01902.B	Conjunto CONCEPT³ alto, sobre encimera con secamanos, dosificador de jabón y grifo acabado brillo	23
01902.GD	Conjunto CONCEPT³ alto, sobre encimera con secamanos, dosificador de jabón y grifo acabado oro	23
01902.N	Conjunto CONCEPT³ alto, sobre encimera con secamanos, dosificador de jabón y grifo acabado negro	23
01902.S	Conjunto CONCEPT³ alto, sobre encimera con secamanos, dosificador de jabón y grifo acabado plata	23
01910.B	Grifo secamanos AIRTAP sobre encimera latón cromado acabado brillo	57

CÓDIGO	DESCRIPCIÓN	PÁG.
02010.W	Secador de cabello plegable 1600 W	118
02011.W	Secador de cabello mural 1800 - 2200 W	118
02012.W	Secador de cabello mural con enchufe 1800 - 2200 W	118
02013.B	Secador de cabello 1800 W	119
02014.B	Anilla soporte para secador de cabello	119
02055.GR	Secador de cabello mural 1200 W ABS gris	117
02055.N	Secador de cabello mural 1200 W ABS negro	117
02055.W	Secador de cabello mural 1200 W ABS blanco	117
02057.B	Secador de cabello profesional 1600 W	119
02058.S	Secador de cabello HOTEL LINE con soporte pared acero inoxidable AISI 304 satindo y ABS negro	119
02200.B	Secapelos ZONDA carcasa acero inoxidable brillo	113
02200.S	Secapelos ZONDA carcasa acero inoxidable satinado	113
02200.W	Secapelos ZONDA carcasa acero blanco	113
02300.S	Secador de cabello MANGO cabezal manual acero inoxidable AISI 304 satinado	115
03001.06.B	Dosificador jabón liquido vertical mural capacidad 600 ml acero inoxidable AISI 304 brillo	134
03001.06.S	Dosificador jabón liquido vertical mural capacidad 600 ml acero inoxidable AISI 304 satinado	134
03001.W	Dosificador de jabón líquido vertical 1200 ml acero inoxidable blanco	132
03002.W	Dosificador de jabón líquido horizontal 1200 ml acero inoxidable blanco	135
03003.B	Dosificador de jabón líquido vertical cónico 345 ml acero inoxidable brillo	134
03004.B	Dosificador de jabón líquido cuadrado 1200 ml acero inoxidable brillo	136
03004.S	Dosificador de jabón líquido cuadrado 1200 ml acero inoxidable satinado	136
03005.B	Dosificador jabón liquido horizontal mural acero inoxidable AISI 304 brillo	136
03008.W	Dosificador de jabón líquido mural polipropileno 1500 ml	141
03009.W	Dosificador de jabón líquido mural polipropileno 3500 ml	141
03010.N	Dosificador de jabón líquido mural SERIE BLACK negro y transparente	285
03011.N	Dosificador de jabón líquido mural SERIE BLACK negro	285
03012.N	Dosificador de jabón espuma mural SERIE BLACK negro	285
03014.S	Dosificador de jabón con palanca	137
03015.ABS	Dosificador de jabón con palanca larga	137
03016.ABS	Dosificador de jabón con palanca extra larga	137
03016.AL	Dosificador de jabón con palanca larga	137
03018.W	Dosificador de jabón líquido 1000 ml ABS	141
03019.W	Dosificador de jabón líquido 2000 ml ABS	141
03022.S	Dosificador de jabón líquido vertical 820 ml acero inoxidable satinado	134
03023.S	Dosificador de jabón líquido automático 1200 ml acero inoxidable satinado	126
03024.B	Dosificador de jabón líquido vertical 300 ml acero inoxidable brillo	133
03024.S	Dosificador de jabón líquido vertical 300 ml acero inoxidable satinado	133
03025.S	Dosificador de jabón líquido vertical 300 ml acero inoxidable satinado	133
03032.T	Dosificador jabón liquido con doble deposito capacidad 2 x 200 ml	140
03036.N	Dosificador jabón líquido SERIE CLASSIC 1000 ml ABS negro	140
03036.W	Dosificador de jabón líquido SERIE CLASSIC 1000 ml ABS blanco	140
03038.N	Dosificador jabón liquido automático capacidad 1000 ml ABS negro	125
03038.W	Dosificador jabón liquido automático capacidad 1000 ml ABS blanco	125
03039.B	Dosificador jabón liquido automático capacidad 1000 ml acero inoxidable AISI 304 brillo	125
03039.N	Dosificador jabón liquido automatico capacidad 1000 ml acero inoxidable AISI 304 negro	125
03039.S	Dosificador jabón liquido automatico capacidad 1000 ml acero inoxidable AISI 304 satinado	125
03040.N	Dosificador de jabón líquido manual ABS negro	139
03040.W	Dosificador de jabón líquido manual ABS blanco	139
03041.B	Dosificador de jabón liquido vertical mural capacidad 1200 ml acero inoxidable AISI 304 brillant	132
03041.S	Dosificador de jabón liquido vertical mural capacidad 1200 ml acero inoxidable AISI 304 satinado	132
03042.B	Dosificador jabón liquido horizontal mural acero inoxidable AISI 304 brillo	135
03042.S	Dosificador jabón liquido horizontal mural acero inoxidable AISI 304 satinado	135
03043.W	Dosificador de jabón líquido manual ABS blanco	139
03046.B	Dosificador de jabón liquido vertical mural capacidad 300 ml latón cromado brillo	133
03047.S	Dosificador de jabón con pulsador instalacion mural capacidad 255 ml	133

CÓDIGO	DESCRIPCIÓN	PÁG.
03050.B	Dosificador jabón liquido vertical mural capacidad 1200 ml acero inoxidable AISI 304 brillo	131
03050.N	Dosificador jabón liquido vertical mural capacidad 1200 ml acero inoxidable AISI 304 negro	131
03050.S	Dosificador de jabón liquido vert. mural capacidad 1200 ml acero inoxidable AISI 304 satinado	131
03061.B	Dosificador de jabón líquido vertical acabado brillo	132
03061.S	Dosificador de jabón líquido vertical acabado satinado	132
03100.B	Dosificador de jabón líquido encastrar 500 ml botella acero inoxidable	142
03101.B	Dosificador de jabón líquido encastrar 1000 ml botella ABS	142
03102.S	Dosificador de jabón encastrar satinado capacidad 1000 ml depósito polietileno blanco	142
03103.S	Dosificador de jabón en espuma para encastrar 1000 ml	142
03106.B	Dosificador de jabón líquido encastrar automático 1000 ml latón cromado	57
03106.MUL.B	Dosificador de jabón liquido alimentación múltiple capacidad 1000 ml latón chromado	129
03108.DEP1	Depósito para dosificadores de jabón alimentación múltiple capacidad 6 l	129
03108.DEP2	Depósito para dosificadores de jabón alimentación múltiple, rellenable encimera capacidad 6 l	129
03108.DEP3	Depósito para dosificadores jabón alimentación múltiple, rellenable encimera aviso Led capacidad 6 l	129
03113.B	Dosificador electrónico de jabón sobre encimera	127
03114.B	Dosificador electrónico de jabón sobre encimera	127
03120.B	Dosificador electrónico de jabón mural	127
03201.S	Dosificador de jabón líquido encastrar vertical 1200 ml acero inoxidable satinado	143
03202.S	Dosificador de jabón líquido encastrar horizontal 1200 ml acero inoxidable satinado	143
03312.B	Dosificador electrónico de jabón sobre encimera. Activación láser	126
03313.B	Dosificador de jabón mural electrónico. Activación láser	126
04001.N	Dispensador de papel toalla de bobina con palanca manual ABS negro	175
04001.W	Dispensador de papel toalla de bobina con palanca manual ABS blanco	175
04003.W	Dispensador de papel toalla plegado o en rollo ABS blanco	175
04004.2.N	Dispensador de papel toalla salida automática corte manual ABS negro	175
04004.2.W	Dispensador de papel toalla salida automática corte manual ABS blanco	175
04005.B	Dispensador papel toalla acero inoxidable brillo	169
04005.S	Dispensador papel toalla acero inoxidable satinado	169
04006.B	Dispensador de papel toalla con cerradura acero inoxidable AISI 304 brillo	168
04006.N	Dispensador de papel toalla con cerradura acero inoxidable AISI 304 negro	168
04006.S	Dispensador de papel toalla con cerradura acero inoxidable AISI 304 satinado	168
04006.W	Dispensador de papel toalla con cerradura acero pintado blanco	168
04007.W	Dispensador de papel toalla curvo de acero inoxidable AISI 304 blanco	168
04008.B	Portabobinas industrial suelo	153
04009.B	Portabobinas industrial pared	153
04010.B	Dispensador papel toalla acero inoxidable brillo	169
04010.S	Dispensador papel toalla acero inoxidable satinado	169
04020.N	Dispensador de papel toalla SERIE CLASSIC ABS negro	169
04020.W	Dispensador de papel toalla SERIE CLASSIC ABS blanco	169
04024.B	Dispensador pañuelos acero cromado acabado brillo	247
04025.B	Dispensador pañuelos de papel para empotrar en pared	298
04026.2.B	Dispensador de aros higiénicos acero inoxidable AISI 304 brillo	298
04026.2.S	Dispensador de aros higiénicos acero inoxidable AISI 304 satinado	298
04026.2.W	Dispensador de aros higiénicos ABS blanco	298
04027.N	Dispensador pañuelos SERIE BLACK negro y transparente	287
04028.N	Dispensador aros higiénicos para WC SERIE BLACK negro	287
04029.N	Dispensador bolsas higiénicas SERIE BLACK negro	288
04030.N	Dispensador de papel higiénico bulkpack SERIE BLACK negro	286
04031.N	Dispensador de papel toalla SERIE BLACK negro	286
04032.2.N	Dispensador de papel toalla salida y corte manual ABS negro	175
04032.2.W	Dispensador de papel toalla salida y corte manual ABS blanco	175
04032.N	Dispensador de papel toalla corte automático SERIE BLACK negro	287
04033.N	Dispensador de papel toalla electrónico SERIE BLACK negro	287
04035.REC.S	Dispensador papel toalla semi-encastrado acero inoxidable AISI 304 satinado	174
04035.S	Dispensador papel toalla acero inoxidable AISI 304 satinado	174

CÓDIGO	DESCRIPCIÓN	PÁG.
04046.B	Dispensador de papel toalla con cerradura acero inoxidable AISI 304 brillant	165
04046.S	Dispensador de papel toalla con cerradura acero inoxidable AISI 304 satinado	165
04047.W	Dispensador papel toalla ABS blanco	165
04049.B.2	Dispensador bolsas higiénicas ABS cromado	299
04050.B	Dispensador bolsas higiénicas acero inoxidable brillo	299
04050.S	Dispensador bolsas higiénicas acero inoxidable satinado	299
04098.MINI.S	Dispensador papel mini mecha acero inoxidable satinado	172
04099.B	Dispensador papel mecha acero inoxidable brillo	172
04099.MINI.B	Dispensador papel mecha mini acero inoxidable brillo	172
04099.MINI.S	Dispensador papel mecha mini acero inoxidable satinado	172
04099.S	Dispensador papel mecha acero inoxidable satinado	172
04101.T	Dispensador papel mecha ABS blanco y gris fumé	173
04108.MINI.N	Dispensador papel mecha mini SERIE CLASSIC ABS negro	173
04108.MINI.W	Dispensador papel mecha mini SERIE CLASSIC ABS blanco	173
04108.W	Dispensador papel mecha SERIE CLASSIC ABS blanco	173
04112.W	Dispensador papel mecha ABS blanco	173
05001.B	Portarrollos industrial acero inoxidable brillo	150
05001.S	Portarrollos industrial acero inoxidable satinado	150
05001.W	Portarrollos industrial acero blanco	150
05001.XL.B	Portarrollos industrial extragrande acero inoxidable brillo	150
05001.XL.S	Portarrollos industrial extragrande acero inoxidable satinado	150
05001.XL.W	Portarrollos industrial extragrande acero blanco	150
05002.W	Portarrollos doble de papel higiénico rollo industrial ABS blanco	152
05004.N	Portarrollos SERIE CLASSIC ABS negro	152
05004.W	Portarrollos SERIE CLASSIC ABS blanco	152
05005.N	Portarrollos extragrande SERIE CLASSIC ABS negro	152
05005.W	Portarrollos extragrande SERIE CLASSIC ABS blanco	152
05006.B	Portarrollos de papel higiénico rollo industrial con cerradura acero inoxidable AISI 304 brillo	151
05006.N	Portarrollos de papel higiénico acero inoxidable negro	151
05006.S	Portarrollos de papel higiénico rollo industrial con cerradura acero inoxidable AISI 304 satinado	151
05006.W	Portarrollos de papel higiénico rollo industrial con cerradura epoxy pintado blanco	151
05006.XL.B	Portarrollos XL de papel higiénico rollo industrial con cerradura acero inoxidable AISI 304 brillo	151
05006.XL.N	Portarrollos XL de papel higiénico rollo industrial con cerradura acero inoxidable AISI 304 negro	151
05006.XL.S	Portarrollos XL de papel higiénico rollo industrial con cerradura acero inoxidable AISI 304 satinado	151
05006.XL.W	Portarrollos XL de papel higiénico rollo industrial con cerradura acero inoxidable AISI 304 blanco	151
05007.B	Portarrollos individual adosado acero inoxidable brillo con tapa	157
05007.S	Portarrollos individual adosado acero inoxidable satinado con tapa	157
05008.B	Portarrollos doble adosado acero inoxidable brillo con tapas	158
05010.N	Portarrollos industrial SERIE BLACK negro	285
05011.N	Portarrollos industrial extragrande SERIE BLACK negro	286
05012.B	Portarrollos doble acero cromado sin tapa	158
05012.N	Portarrollos individual SERIE BLACK negro y transparente	286
05013.B	Portarrollos individual acero inoxidable brillo con tapa	157
05013.S	Portarrollos individual acero inoxidable satinado con tapa	157
05015.S	Portarrollos doble adosado acero inoxidable satinado	158
05018.B	Portarrollos individual acero inoxidable sin tapa	157
05018.S	Portarrollos individual acero inoxidable sin tapa	157
05023.S	Portarrollos individual papel con tapa acero inoxidable satinado con tapa, eje inoxidable	157
05025.S	Portarrollos de reserva de zamac	290
05046.B	Dispensador de papel higiénico rollo industrial acero inoxidable AISI 304 brillo	147
05046.S	Dispensador de papel higiénico rollo industrial acero inoxidable AISI 304 satinado	147
05047.W	Portarrollos de papel higiénico rollo industrial ABS blanco	147
05099.W	Portarrollos doble ABS blanco	158
05100.B	Portarrollos triple acero inoxidable brillo	161
05100.S	Portarrollos triple acero inoxidable satinado	161
05101.B	Portarrollos doble acero inoxidable brillo	161
05101.S	Portarrollos doble acero inoxidable satinado	161
05104.W	Portarrolos industrial extragrande acero blanco	153
05105.B	Portarrollos cuádruple acero inoxidable brillo	161

CÓDIGO	DESCRIPCIÓN	PÁG.
05105.S	Portarrollos cuádruple acero inoxidable satinado	161
05107.S	Dispensador bulkpack doble acero inoxidable satinado	163
05108.S	Dispensador de papel toallitas bulkpack con cerradura acero inoxidable satinado	163
05118.N	Dispensador papel higiénico bulkpack SERIE CLASSIC ABS negro	163
05118.W	Dispensador papel higiénico bulkpack SERIE CLASSIC ABS blanco	163
05202.S	Portarrollos doble encastrado acero inoxidable satinado	159
05203.B	Portarrollos individual encastrado acero inoxidable brillo con tapa	159
05203.S	Portarrollos individual encastrado acero inoxidable satinado con tapa	159
05204.B	Portarrollos individual encastrado acero inoxidable brillo sin tapa	159
05204.S	Portarrollos individual encastrado acero inoxidable satinado sin tapa	159
05206.B	Portarrollos doble encastrado acero inoxidable brillo con tapa	159
06016.2.K	Ambientador mural recargable a pilas	459
06028.B	Válvula waterless para urinario	340
06029.BFE	Filtro HEPA para BIGFLOW EVO	93
06029.CPT	Filtro HEPA para CONCEPT	23
06029.FGE	Filtro HEPA para FUGA EVO	59
06029.FSN	Filtro HEPA para FUSION	63
06029.THE	Filtro HEPA para THIN EVO	87
06029.VJET	Filtro HEPA para V-JET	76
06029.VJI	Filtro HEPA para V-JET INOX	71
06030.K	Recambio difusor eléctrico 17030.W	459
06035.01	Zero Smell - 1	76
06035.04	Zero Smell - 4	76
06046.K	Filtro anticloro	448
06047.K	Cartucho anticloro	448
06048.K	Filtro de algodón PP	448
06049.K	Filtro de carbono UDF	448
06050.K	Carga bacteriostático	459
07014.B	Kit grifería para inodoros y lavamanos combi 13123 y 13124	377
07200.B	Grifo monomando mezclador palanca clínica encimera	427
07201.B	Grifo monomando mezclador palanca clínica mural	427
07210.B	Grifo monomado mezclador palanca clínica	427
07250.B	Grifo automático sobre encimera	57
07360.B	Grifo electrónico encimera activación láser caudal estandar	126
07360M.B	Grifo mezclador electrónico activación láser encimera	126
07361.B	Grifo lavabo activación láser mural caudal estandar	126
07361M.B	Grifo mezclador electrónico activación láser mural caudal estandar	126
08004.B	Espejo extensible acero	307
08005.B	Espejo extensible latón cromado	307
08006.B	Espejo extensible de aumento 3x con led latón cromado y acero inoxidable	306
08006.N	Espejo extensible de aumento 3x con iluminación Led	306
08007.B	Espejo extensible de aumento con dos caras: normal y 2x latón cromado	306
08009.2.B	Espejo extensible de aumento con dos caras: normal y 5x latón cromado	307
08009.2.N	Espejo extensible de aumento con dos caras: normal y 5x latón cromado	307
08012.B	Espejo regulable en altura ABS cromado	306
08015.B	Espejo extensible cuadrado. Visión 3x latón cromado	307
08023.B	Espejo adaptado reclinable marco acero inoxidable AISI 304 brillo	432
08023.S	Espejo adaptado reclinable marco acero inoxidable AISI 304 satinado	432
08023.W	Espejo adaptado reclinable marco acero inoxidable blanco	432
08024.B	Espejo adaptado reclinable marco acero inoxidable AISI 304 brillo	432
08024.S	Espejo adaptado reclinable marco acero inoxidable AISI 304 satinado	432
08024.W	Espejo adaptado reclinable marco acero inoxidable blanco	432
08025.W	Espejo adaptado reclinable aluminio-nylon	433
08026.W	Espejo adaptado reclinable ABS-acero inoxidable	433
08050.B	Espejo con marco 600 x 450 mm brillo acero inoxidable AISI 304	301
08050.S	Espejo con marco 600 x 450 mm satinado acero inoxidable AISI 304	301
08050.W	Espejo con marco 600 x 450 mm blanco acero inoxidable AISI 304	301
08051.B	Espejo con marco 700 x 500 mm brillo acero inoxidable AISI 304	301
08051.S	Espejo con marco 700 x 500 mm satinado acero inoxidable AISI 304	301
08051.W	Espejo con marco 700 x 500 mm blanco acero	301
08052.B	Espejo con marco 800 x 600 mm brillo acero inoxidable AISI 304	301

CÓDIGO	DESCRIPCIÓN	PÁG.
08052.S	Espejo con marco 800 x 600 mm satinado acero inoxidable AISI 304	301
08052.W	Espejo con marco 800 x 600 mm blanco acero inoxidable AISI 304	301
08053.S	Espejo reclinado sin regulación marco acero inoxidable AISI 304	433
08071.B	Espejo antivandálico de acero inoxidable AISI 304 pulido especial	373
09002.S	Cubeta higiénica mural con tapa acero inoxidable satinado	330
09004.S	Cubeta higiénica acero inoxidable acabado satinado	330
09007.2.W	Cubeta higiénica ABS blanco 20 l	330
09008.S	Aro embellecedor para papelera en encimera acero inoxidable satinado	329
09009.S	Aro embellecedor con tapa para papelera en encimera acero inoxidable satinado	329
09010.S	Percha con tope de goma acero inoxidable AISI 304	245
09011.S	Percha doble acero inoxidable AISI 304	245
09013.P.S	Percha de seguridad antivandálica acero inoxidable satinado	373
09013.R.S	Percha de seguridad antivandálica acero inoxidable satinado	373
09015.S	Serie CLASSIC - Percha acero inoxidable acabado satinado	245
09016.85.B	Percha individual acero inoxidable AISI 304 brillo	244
09016.85.S	Percha individual acero inoxidable AISI 304 satinado	244
09016.B	Serie CLASSIC - Percha de acero inoxidable acabado brillo	244
09016.S	Serie CLASSIC - Percha de acero inoxidable acabado satinado	244
09017.B	Serie CLASSIC - Percha de acero inoxidable acabado brillo	244
09017.S	Serie CLASSIC - Percha de acero inoxidable acabado satinado	244
09018.B	Serie CLASSIC - Percha de acero inoxidable brillo	244
09018.S	Serie CLASSIC - Percha de acero inoxidable satinado	244
09019.B	Serie CLASSIC - Percha de acero inoxidable brillo	245
09019.S	Serie CLASSIC - Percha de acero inoxidable satinado	245
09021.B	Percha de latón cromado	290
09023.B	Serie CLASSIC - Repisa toallero con barra inferior de acero inoxidable acabado brillo	242
09023.S	Serie CLASSIC - Repisa toallero con barra inferior de acero inoxidable acabado satinado	242
09025.B	Serie CLASSIC - Toallero de acero inoxidable acabado brillo Ø 20 mm	240
09026.B	Serie CLASSIC - Toallero de acero inoxidable acabado brillo Ø 25 mm	240
09027.B	Serie CLASSIC - Toallero acero inoxidable acabado brillo	241
09027.S	Serie CLASSIC - Toallero acero inoxidable acabado satinado	241
09028.B	Serie CLASSIC - Toallero acero inoxidable acabado brillo	241
09028.S	Serie CLASSIC - Toallero acero inoxidable acabado satinado	241
09030.B	Serie CLASSIC - Toallero acero inoxidable, 450 mm, acabado brillo	241
09030.S	Serie CLASSIC - Toallero acero inoxidable, 450 mm, acabado satinado	241
09031.S	Serie CLASSIC - Toallero acero inoxidable, 600 mm, acabado satinado	241
09033.B	Serie CLASSIC - Repisa toallero acero inoxidable, 450 mm, acabado brillo	242
09034.B	Serie CLASSIC - Repisa acero inoxidable acabado brillo, 600 mm	242
09036.B	Serie CLASSIC - Repisa toallero con barra inferior acero inoxidable acabado brillo, 600 mm	242
09036.S	Serie CLASSIC - Repisa toallero con barra inferior acero inoxidable acabado satinado, 600 mm	242
09037.B	Serie CLASSIC - Jabonera empotrada acero inoxidable acabado brillo con soporte	243
09038.B	Serie CLASSIC - Jabonera empotrada acero inoxidable acabado brillo	243
09039.183.B	Barra de cortina con tornillos ocultos acero inoxidable brillo	304
09039.230.A	Barra de cortina, tubo de acero inoxidable suporte zinc brillo	304
09040.152.B	Barra de cortina curva tubo de acero inoxidable suporte zinc brillo	304
09042.B	Barra de cortina en forma e L con tornillos ocultos acero inoxidable brillo	304
09043.B	Anilla para cortina de ducha pack 12 unidades acero inoxidable	305
09044.B	Serie CLASSIC - Jabonera adosada acero inoxidable acabado brillo	243
09044.S	Serie CLASSIC - Jabonera adosada acero inoxidable acabado satinado	243
09045.B	Serie CLASSIC - Toallero con jabonera acero inoxidable acabado brillo	243
09047.B	Serie CLASSIC - Toallero aro de acero inoxidable acabado brillo	240
09047.S	Serie CLASSIC - Toallero aro de acero inoxidable acabado brillo	240
09048.B	Serie CLASSIC - Repisa de acero inoxidable, 450 mm, acabado brillo	241
09048.S	Serie CLASSIC - Repisa de acero inoxidable, 450 mm, acabado satinado	241
09049.B	Toallero aro acero inoxidable brillo	290
09049.S	Toallero aro acero inoxidable satinado	290
09051.106.V	Cortina de ducha opaca antibacterias y antimoho vinilo - 1830 x 1065 mm	305

CÓDIGO	DESCRIPCIÓN	PÁG.
09051.178.V	Cortina de ducha opaca antibacterias y antimoho vinilo - 1830 x 1780 mm	305
09052.B	Jabonera esquinera latón cromado	294
09053.B	Jabonera rectangular latón cromado	294
09054.B	Jabonera rectangular latón cromado	294
09055.B	Jabonera rectangular latón cromado	294
09055.S	Jabonera rectangular latón cromado	294
09056.B	Jabonera rectangular latón cromado	294
09057.B	Jabonera acero inoxidable acabado brillo	295
09058.B	Serie CLASSIC - Tendedero de acero inoxidable acabado brillo	247
09059.B	Serie CLASSIC - Escobillero de acero inoxidable acabado brillo	283
09059.N	Escobillero con soporte pared acero inoxidable AISI 304 negro	303
09059.S	Serie CLASSIC - Escobillero de acero inoxidable acabado satinado	283
09063.B	Jabonera esquinera acero inoxidable acabado brillo	295
09063.S	Jabonera esquinera acero inoxidable acabado satinado	295
09064.B	Jabonera acero inoxidable acabado brillo	295
09064.S	Jabonera acero inoxidable acabado satinado	295
09065.B	Jabonera acero inoxidable acabado brillo	295
09071.B	Escobillero con soporte pared acero inoxidable AISI 304 brillo	302
09071.S	Escobillero con soporte pared acero inoxidable AISI 304 satinado	302
09073.B	Escobillero con soporte pared acero inoxidable brillo	302
09073.S	Escobillero con soporte pared acero inoxidable satinado	302
09074.B	Escobillero con soporte pared acero inoxidable AISI 304 brillo	302
09074.S	Escobillero con soporte pared acero inoxidable AISI 304 satinado	302
09075.B	Escobillero con soporte pared acero inoxidable AISI 304 brillo	251
09075.S	Escobillero con soporte pared acero inoxidable AISI 304 satinado	303
09076.B	Escobillero acero inoxidable AISI 304 brillo	303
09076.S	Escobillero con soporte pared acero inoxidable AISI 304 satinado	303
09077.B	Escobillero con soporte pared acero inoxidable AISI 304 brillo	303
09077.S	Escobillero con soporte pared acero inoxidable AISI 304 satinado	303
09078.B	Escobillero acero inoxidable brillo	188
09078.N	Escobillero acero inoxidable negro	192
09078.S	Escobillero acero inoxidable satinado	184
09079.S	Escobillero con soporte a pared acero inoxidable	246
09100.03.B	Cubeta higiénica con pedal 3 l acero inoxidable acabado brillo	320
09100.03.N	Cubeta higiénica con pedal 3 l acero inoxidable acabado negro	320
09100.03.S	Cubeta higiénica con pedal 3 l acero inoxidable acabado satinado	320
09100.03.W	Cubeta higiénica con pedal 3 l acero inoxidable acabado blanco	320
09100.05.B	Cubeta higiénica con pedal 5 l acero inoxidable acabado brillo	320
09100.05.N	Cubeta higiénica con pedal 5 l acero inoxidable acabado negro	320
09100.05.S	Cubeta higiénica con pedal 5 l acero inoxidable acabado satinado	320
09100.05.W	Cubeta higiénica con pedal 5 l acero inoxidable acabado blanco	320
09100.12.B	Cubeta higiénica con pedal 12 l acero inoxidable acabado brillo	320
09100.12.N	Cubeta higiénica con pedal 12 l acero inoxidable acabado negro	320
09100.12.S	Cubeta higiénica con pedal 12 l acero inoxidable acabado satinado	320
09100.12.W	Cubeta higiénica con pedal 12 l acero inoxidable acabado blanco	320
09100.20.B	Cubeta higiénica con pedal 20 l acero inoxidable acabado brillo	320
09100.20.S	Cubeta higiénica con pedal 20 l acero inoxidable acabado satinado	320
09100.30.B	Cubeta higiénica con pedal 30 l acero inoxidable acabado brillo	320
09100.30.S	Cubeta higiénica con pedal 30 l acero inoxidable acabado satinado	320
09107.W	Serie CLASSIC - Escobillero ABS blanco	246
09108.N	Escobillero de pie SERIE BLACK negro y cromado	288
09109.N	Serie BLACK - Escobillero pared soporte cromado	288
09111.06.B	Cubeta higiénica con pedal 6 l acero inoxidable acabado brillo	321
09111.06.S	Cubeta higiénica con pedal 6 l acero inoxidable acabado satinado	321
09111.12.B	Cubeta higiénica con pedal 12 l acero inoxidable acabado brillo	321
09111.12.S	Cubeta higiénica con pedal 12 l acero inoxidable acabado satinado	321
09112.S	Cubeta higiénica con pedal 30 l acero inoxidable acabado satinado	321
09113.S	Cubeta higiénica con pedal 32 l acero inoxidable acabado satinado	321
09114.S	Cubeta higiénica con pedal 5 l acero inoxidable acabado satinado	321
09200.2.S	Cambia pañales encastrado	453
09203.2.S	Cambia pañales de superficie	453
09209.W	Cambia pañales horizontal adosado de polietileno	452
09211.W	Silla mural para bebés de polietileno blanco	452
09213.W	Cambia pañales horizontal	452

CÓDIGO	DESCRIPCIÓN	PÁG.
09214.S	Cambia pañales horizontal	453
09215.W	Cambia pañales vertical	452
10006.B	Fuente de agua fría acero inoxidable AISI 304, 25 l/h	446
10008.B	Grifo surtidor	448
10010.K	Dispensador de vasos	448
10012.B	Fuente de agua fría activación láser, acero inoxidable AISI 304, 50 l/h	447
10014.B	Fuente de agua fría acero inoxidable AISI 304, 50 l/h	446
10023.B	Fuente de agua con grifo surtidor	447
10071.B	Grifo llenavasos	448
10080.S	Fuente de agua fría adaptada acero inoxidable AISI 304, 30 l/h	446
11160.060.E	Fregadero industrial acero inoxidable, 1 cubeta, con bastidor y estante	382
11160.060.F	Fregadero industrial 1 cubeta acero inoxidable 600 x 600	382
11160.060.K	Fregadero industrial acero inoxidable, 1 cubeta, con bastidor	382
11160.070.E	Fregadero industrial acero inoxidable, 1 cubeta, con bastidor y estante	382
11160.070.F	Fregadero industrial 1 cubeta acero inoxidable 700 x 600	382
11160.070.K	Fregadero industrial acero inoxidable, 1 cubeta, con bastidor	382
11170.070.E	Fregadero industrial acero inoxidable, 1 cubeta, con bastidor y estante	382
11170.070.F	Fregadero industrial 1 cubeta acero inoxidable 700 x 700	382
11170.070.K	Fregadero industrial acero inoxidable, 1 cubeta, con bastidor	382
11170.080.E	Fregadero industrial acero inoxidable, 1 cubeta, con bastidor y estante	382
11170.080.F	Fregadero industrial 1 cubeta acero inoxidable 800 x 700	382
11170.080.K	Fregadero industrial acero inoxidable, 1 cubeta, con bastidor	382
11170.100.E	Fregadero industrial acero inoxidable, 1 cubeta, con bastidor y estante	382
11170.100.F	Fregadero industrial 1 cubeta acero inoxidable 1000 x 700	382
11170.100.K	Fregadero industrial acero inoxidable, 1 cubeta, con bastidor	382
11170.120.E	Fregadero industrial acero inoxidable, 1 cubeta, con bastidor y estante	382
11170.120.F	Fregadero industrial 1 cubeta acero inoxidable 1200 x 700	382
11170.120.K	Fregadero industrial acero inoxidable, 1 cubeta, con bastidor	382
11170.140.E	Fregadero industrial acero inoxidable, 1 cubeta, con bastidor y estante	382
11170.140.F	Fregadero industrial 1 cubeta acero inoxidable 1400 x 700	382
11170.140.K	Fregadero industrial acero inoxidable, 1 cubeta, con bastidor	382
11260.100.E	Fregadero industrial acero inoxidable, 2 cubetas, con bastidor y estante	382
11260.100.F	Fregadero industrial 2 cubetas acero inoxidable 1000 x 600	382
11260.100.K	Fregadero industrial acero inoxidable, 2 cubetas, con bastidor	382
11260.120.E	Fregadero industrial acero inoxidable, 2 cubetas, con bastidor y estante	382
11260.120.F	Fregadero industrial 2 cubetas acero inoxidable 1200 x 600	382
11260.120.K	Fregadero industrial acero inoxidable, 2 cubetas, con bastidor	382
11260.130.E	Fregadero industrial acero inoxidable, 2 cubetas, con bastidor y estante	382
11260.130.F	Fregadero industrial 2 cubetas acero inoxidable 1300 x 600	382
11260.130.K	Fregadero industrial acero inoxidable, 2 cubetas, con bastidor	382
11270.100.E	Fregadero industrial acero inoxidable, 2 cubetas, con bastidor y estante	382
11270.100.F	Fregadero industrial 2 cubetas acero inoxidable 1000 x 700	382
11270.100.K	Fregadero industrial acero inoxidable, 2 cubetas, con bastidor	382
11270.120.E	Fregadero industrial acero inoxidable, 2 cubetas, con bastidor y estante	382
11270.120.F	Fregadero industrial 2 cubetas acero inoxidable 1200 x 700	382
11270.120.K	Fregadero industrial acero inoxidable, 2 cubetas, con bastidor	382
11270.140.E	Fregadero industrial acero inoxidable, 2 cubetas, con bastidor y estante	382
11270.140.F	Fregadero industrial 2 cubetas acero inoxidable 1400 x 700	382
11270.140.K	Fregadero industrial acero inoxidable, 2 cubetas, con bastidor	382
11270.180.E	Fregadero industrial acero inoxidable, 2 cubetas, con bastidor y estante	382
11270.180.F	Fregadero industrial 2 cubetas acero inoxidable 1800 x 700	382
11270.180.K	Fregadero industrial acero inoxidable, 2 cubetas, con bastidor	382
112L50.080.E	Fregadero industrial acero inoxidable 1 cub. escurridor izquierda con bastidor y estante 800 x 500	382
112L50.080.F	Fregadero industrial acero inoxidable 1 cub. escurridor izquierda 800 x 500	382
112L50.080.K	Fregadero industrial acero inoxidable 1 cubeta escurridor izquierda con bastidor 800 x 500	382
112L50.100.E	Fregadero industrial acero inoxidable 1 cub. escurridor izquierda con bastidor y estante 1000 x 500	382
112L50.100.F	Fregadero industrial acero inoxidable 1 cub. escurridor izquierda 1000 x 500	382
112L50.100.K	Fregadero industrial acero inoxidable 1 cubeta escurridor izquierda con bastidor 1000 x 500	382

CÓDIGO	DESCRIPCIÓN	PÁG.
112L55.100.E	Fregadero industrial acero inoxidable 1 cub. escurridor izquierda con bastidor y estante 1000 x 550	382
112L55.100.F	Fregadero industrial acero inoxidable 1 cubeta escurridor izquierda 1000 x 550	382
112L55.100.K	Fregadero industrial acero inoxidable 1 cubeta escurridor izquierda con bastidor 1000 x 550	382
112L55.120.E	Fregadero industrial acero inoxidable 1 cub. escurridor izquierda con bastidor y estante 1200 x 550	382
112L55.120.F	Fregadero industrial 1 cubeta y 1 escuridor izquierda acero inoxidable 1200 x 550	382
112L55.120.K	Fregadero industrial acero inoxidable 1 cubeta escurridor izquierda con bastidor 1200 x 550	382
112L55.140.E	Fregadero industrial acero inoxidable 1 cub. escurridor izquierda con bastidor y estante 1400 x 550	382
112L55.140.F	Fregadero industrial 1 cubeta y 1 escuridor izquierda acero inoxidable 1400 x 550	382
112L55.140.K	Fregadero industrial acero inoxidable 1 cubeta escurridor izquierda con bastidor 1400 x 550	382
112L60.100.E	Fregadero industrial acero inoxidable, 1 cub. y 1 esc. izq, con bastidor	382
112L60.100.F	Fregadero industrial 1 cubeta y 1 escuridor izquierda acero inoxidable 1000 x 600	382
112L60.100.K	Fregadero industrial acero inoxidable, 1 cub. y 1 esc. izq, con bastidor	382
112L60.120.E	Fregadero industrial acero inoxidable, 1 cub. y 1 esc. izq, con bastidor	382
112L60.120.F	Fregadero industrial 1 cubeta y 1 escuridor izquierda acero inoxidable 1200 x 600	382
112L60.120.K	Fregadero industrial acero inoxidable, 1 cub. y 1 esc. izq, con bastidor	382
112L60.130.E	Fregadero industrial acero inoxidable, 1 cub. y 1 esc. izq, con bastidor	382
112L60.130.F	Fregadero industrial 1 cubeta y 1 escuridor izquierda acero inoxidable 1300 x 600	382
112L60.130.K	Fregadero industrial acero inoxidable, 1 cub. y 1 esc. izq, con bastidor	382
112L60.140.E	Fregadero industrial acero inoxidable, 1 cub. y 1 esc. izq, con bastidor	382
112L60.140.F	Fregadero industrial 1 cubeta y 1 escuridor izquierda acero inoxidable 1400 x 600	382
112L60.140.K	Fregadero industrial acero inoxidable, 1 cub. y 1 esc. izq, con bastidor	382
112L70.100.E	Fregadero industrial acero inoxidable, 1 cub. y 1 esc. izq, con bastidor	382
112L70.100.F	Fregadero industrial 1 cubeta y 1 escuridor izquierda acero inoxidable 1000 x 700	382
112L70.100.K	Fregadero industrial acero inoxidable, 1 cub. y 1 esc. izq, con bastidor	382
112L70.120.E	Fregadero industrial acero inoxidable, 1 cub. y 1 esc. izq, con bastidor	382
112L70.120.F	Fregadero industrial 1 cubeta y 1 escuridor izquierda acero inoxidable 1200 x 700	382
112L70.120.K	Fregadero industrial acero inoxidable, 1 cub. y 1 esc. izq, con bastidor	382
112L70.130.E	Fregadero industrial acero inoxidable, 1 cub. y 1 esc. izq, con bastidor	382
112L70.130.F	Fregadero industrial 1 cubeta y 1 escuridor izquierda acero inoxidable 1300 x 700	382
112L70.130.K	Fregadero industrial acero inoxidable, 1 cub. y 1 esc. izq, con bastidor	382
112L70.140.E	Fregadero industrial acero inoxidable, 1 cub. y 1 esc. izq, con bastidor	382
112L70.140.F	Fregadero industrial 1 cubeta y 1 escuridor izquierda acero inoxidable 1400 x 700	382
112L70.140.K	Fregadero industrial acero inoxidable, 1 cub. y 1 esc. izq, con bastidor	382
112L70.160.E	Fregadero industrial acero inoxidable, 1 cub. y 1 esc. izq, con bastidor	382
112L70.160.F	Fregadero industrial 1 cubeta y 1 escuridor izquierda acero inoxidable 1600 x 700	382
112L70.160.K	Fregadero industrial acero inoxidable, 1 cub. y 1 esc. izq, con bastidor	382
112L70.180.E	Fregadero industrial acero inoxidable, 1 cub. y 1 esc. izq, con bastidor	382
112L70.180.F	Fregadero industrial 1 cubeta y 1 escuridor izquierda acero inoxidable 1800 x 700	382
112L70.180.K	Fregadero industrial acero inoxidable, 1 cub. y 1 esc. izq, con bastidor	382
112L70.200.E	Fregadero industrial acero inoxidable, 1 cub. y 1 esc. izq, con bastidor	382
112L70.200.F	Fregadero industrial 1 cubeta y 1 escuridor izquierda acero inoxidable 2000 x 700	382
112L70.200.K	Fregadero industrial acero inoxidable, 1 cub. y 1 esc. izq, con bastidor	382

CÓDIGO	DESCRIPCIÓN	PÁG.
112R50.080.E	Fregadero industrial acero inoxidable 1 cubeta escurridor derecha con bastidor y estante 800 x 500	382
112R50.080.F	Fregadero industrial acero inoxidable 1 cubeta escurridor derecha 800 x 500	382
112R50.080.K	Fregadero industrial acero inoxidable 1 cubeta escurridor derecha con bastidor 800 x 500	382
112R50.100.E	Fregadero industrial acero inoxidable 1 cube. escurridor derecha con bastidor y estante 1000 x 500	382
112R50.100.F	Fregadero industrial acero inoxidable 1 cubeta escurridor derecha 1000 x 500	382
112R50.100.K	Fregadero industrial acero inoxidable 1 cubeta escurridor derecha con bastidor 1000 x 500	382
112R55.100.E	Fregadero industrial acero inoxidable 1 cub. escurridor derecha con bastidor y estante 1000 x 550	382
112R55.100.F	Fregadero industrial 1 cubeta y 1 escuridor derecho acero inoxidable 1000 x 550	382
112R55.100.K	Fregadero industrial acero inoxidable 1 cubeta escurridor derecha con bastidor 1000 x 550	382
112R55.120.E	Fregadero industrial acero inoxidable 1 cub. escurridor derecha con bastidor y estante 1200 x 550	382
112R55.120.F	Fregadero industrial 1 cubeta y 1 escuridor derecha acero inoxidable 1200 x 550	382
112R55.120.K	Fregadero industrial acero inoxidable 1 cubeta escurridor derecha con bastidor 1200 x 550	382
112R55.140.E	Fregadero industrial acero inoxidable 1 cub. escurridor derecha con bastidor y estante 1400 x 550	382
112R55.140.F	Fregadero industrial 1 cubeta y 1 escuridor derecha acero inoxidable 1400 x 550	382
112R55.140.K	Fregadero industrial acero inoxidable 1 cubeta escurridor derecha con bastidor 1400 x 550	382
112R60.100.E	Fregadero industrial acero inoxidable, 1 cubeta, escurridor derecha con bastidor 1000 x 600	382
112R60.100.F	Fregadero industrial 1 cubeta y 1 escuridor derecha acero inoxidable 1000 x 600	382
112R60.100.K	Fregadero industrial acero inoxidable, 1 cub. y 1 esc. der, con bastidor 1000 x 600	382
112R60.120.E	Fregadero industrial acero inoxidable, 1 cub. y 1 esc. der, con bastidor y estante 1200 x 600	382
112R60.120.F	Fregadero industrial acero inoxidable, 1 cub. y 1 esc. der. 1200 x 600	382
112R60.120.K	Fregadero industrial acero inoxidable, 1 cub. y 1 esc. der, con bastidor 1200 x 600	382
112R60.130.E	Fregadero industrial acero inoxidable, 1 cub. y 1 esc. der, con bastidor 1300 x 600	382
112R60.130.F	Fregadero industrial acero inoxidable, 1 cub. y 1 esc. der. 1300 x 600	382
112R60.130.K	Fregadero industrial acero inoxidable, 1 cub. y 1 esc. der, con bastidor	382
112R60.140.E	Fregadero industrial acero inoxidable, 1 cub. y 1 esc. der, con bastidor	382
112R60.140.F	Fregadero industrial 1 cubeta y 1 escuridor derecha acero inoxidable 1400 x 600	382
112R60.140.K	Fregadero industrial acero inoxidable, 1 cub. y 1 esc. der, con bastidor	382
112R70.100.E	Fregadero industrial acero inoxidable, 1 cub. y 1 esc. der, con bastidor	382
112R70.100.F	Fregadero industrial 1 cubeta y 1 escuridor derecha acero inoxidable 1000 x 700	382
112R70.100.K	Fregadero industrial acero inoxidable, 1 cub. y 1 esc. der, con bastidor	382
112R70.120.E	Fregadero industrial acero inoxidable, 1 cub. y 1 esc. der, con bastidor	382
112R70.120.F	Fregadero industrial 1 cubeta y 1 escuridor derecha acero inoxidable 1200 x 700	382
112R70.120.K	Fregadero industrial acero inoxidable, 1 cub. y 1 esc. der, con bastidor	382
112R70.130.E	Fregadero industrial acero inoxidable, 1 cub. y 1 esc. der, con bastidor	382
112R70.130.F	Fregadero industrial 1 cubeta y 1 escuridor derecha acero inoxidable 1300 x 700	382
112R70.130.K	Fregadero industrial acero inoxidable, 1 cub. y 1 esc. der, con bastidor	382
112R70.140.E	Fregadero industrial acero inoxidable, 1 cub. y 1 esc. der, con bastidor	382
112R70.140.F	Fregadero industrial 1 cubeta y 1 escuridor derecha acero inoxidable 1400 x 700	382
112R70.140.K	Fregadero industrial acero inoxidable, 1 cub. y 1 esc. der, con bastidor	382
112R70.160.E	Fregadero industrial acero inoxidable, 1 cub. y 1 esc. der, con bastidor	382
112R70.160.F	Fregadero industrial 1 cubeta y 1 escuridor derecha acero inoxidable 1600 x 700	382
112R70.160.K	Fregadero industrial acero inoxidable, 1 cub. y 1 esc. der, con bastidor	382

CÓDIGO	DESCRIPCIÓN	PÁG.
112R70.180.E	Fregadero industrial acero inoxidable, 1 cub. y 1 esc. der, con bastidor	382
112R70.180.F	Fregadero industrial 1 cubeta y 1 escuridor derecha acero inoxidable 1800 x 700	382
112R70.180.K	Fregadero industrial acero inoxidable, 1 cub. y 1 esc. der, con bastidor	382
112R70.200.E	Fregadero industrial acero inoxidable, 1 cub. y 1 esc. der, con bastidor	382
112R70.200.F	Fregadero industrial 1 cubeta y 1 escuridor derecha acero inoxidable 2000 x 700	382
112R70.200.K	Fregadero industrial acero inoxidable, 1 cub. y 1 esc. der, con bastidor	382
11370.180.E	Fregadero industrial acero inoxidable, 3 cubetas con bastidor y estante	383
11370.180.F	Fregadero industrial acero inoxidable 3 cubetas 1800 x 700	383
11370.180.K	Fregadero industrial acero inoxidable, 3 cubetas con bastidor	383
113L50.120.E	Fregadero industrial acero inoxidable2 cub. escurridor izquierda con bastidor y estante 1200 x 500	383
113L50.120.F	Fregadero industrial acero inoxidable 2 cubetas escurridor izquierda 1200 x 500	383
113L50.120.K	Fregadero industrial acero inoxidable 2 cubetas escurridor izquierda con bastidor 1200 x 500	383
113L50.135.E	Fregadero industrial acero inoxidable2 cub. escurridor izquierda con bastidor y estante 1350 x 500	383
113L50.135.F	Fregadero industrial acero inoxidable 2 cubetas escurridor izquierda 1350 x 500	383
113L50.135.K	Fregadero industrial acero inoxidable 2 cubetas escurridor izquierda con bastidor 1350 x 500	383
113L60.140.E	Fregadero industrial acero inoxidable, 2 cub. y 1 esc. izq, con bastidor y estante	383
113L60.140.F	Fregadero industrial acero inoxidable 2 cubetas escurridor izquierda 1400 x 600	383
113L60.140.K	Fregadero industrial acero inoxidable, 2 cub. y 1 esc. izq, con bastidor	383
113L60.160.E	Fregadero industrial acero inoxidable, 2 cub. y 1 esc. izq, con bastidor	383
113L60.160.F	Fregadero industrial acero inoxidable 2 cubetas escurridor izquierda 1600 x 600	383
113L60.160.K	Fregadero industrial acero inoxidable, 2 cub. y 1 esc. izq, con bastidor	383
113L60.180.E	Fregadero industrial acero inoxidable, 2 cub. y 1 esc. izq, con bastidor y estante	383
113L60.180.F	Fregadero industrial acero inoxidable 2 cubetas escurridor izquierda 1800 x 600	383
113L60.180.K	Fregadero industrial acero inoxidable, 2 cub. y 1 esc. izq, con bastidor	383
113L70.160.E	Fregadero industrial acero inoxidable, 2 cub. y 1 esc. izq, con bastidor	383
113L70.160.F	Fregadero industrial acero inoxidable 2 cubetas escurridor izquierda 1600 x 700	383
113L70.160.K	Fregadero industrial acero inoxidable, 2 cub. y 1 esc. izq, con bastidor	383
113L70.180.E	Fregadero industrial acero inoxidable, 2 cub. y 1 esc. izq, con bastidor	383
113L70.180.K	Fregadero industrial acero inoxidable, 2 cub. y 1 esc. izq, con bastidor	383
113L70.200.E	Fregadero industrial acero inoxidable, 2 cub. y 1 esc. izq, con bastidor	383
113L70.200.F	Fregadero industrial acero inoxidable 2 cubetas escurridor izquierda 2000 x 700	383
113L70.200.K	Fregadero industrial acero inoxidable, 2 cub. y 1 esc. izq, con bastidor	383
113R50.120.E	Fregadero industrial acero inoxidable 2 cub. escurridor derecha con bastidor y estante 1200 x 500	383
113R50.120.F	Fregadero industrial acero inoxidable 2 cubetas escurridor derecha 1200 x 500	383
113R50.120.K	Fregadero industrial acero inoxidable 2 cubetas escurridor derecha con bastidor 1200 x 500	383
113R50.135.E	Fregadero industrial acero inoxidable 2 cub. escurridor derecha con bastidor y estante 1350 x 500	383
113R50.135.F	Fregadero industrial acero inoxidable 2 cubetas escurridor derecha 1350 x 500	383
113R50.135.K	Fregadero industrial acero inoxidable 2 cubetas escurridor derecha con bastidor 1350 x 500	383
113R60.140.E	Fregadero industrial acero inoxidable, 2 cub. y 1 esc. der. con bastidor	383
113R60.140.F	Fregadero industrial acero inoxidable 2 cubetas escurridor derecha 1400 x 600	383
113R60.140.K	Fregadero industrial acero inoxidable, 2 cub. y 1 esc. der. con bastidor	383
113R60.160.E	Fregadero industrial acero inoxidable, 2 cub. y 1 esc. der. con bastidor	383
113R60.160.F	Fregadero industrial acero inoxidable 2 cubetas escurridor derecha 1600 x 600	383
113R60.160.K	Fregadero industrial acero inoxidable, 2 cub. y 1 esc. der. con bastidor	383
113R60.180.E	Fregadero industrial acero inoxidable, 2 cub. y 1 esc. der. con bastidor	383
113R60.180.F	Fregadero industrial acero inoxidable 2 cubetas escurridor derecha 1800 x 600	383
113R60.180.K	Fregadero industrial acero inoxidable, 2 cub. y 1 esc. der. con bastidor	383
113R70.160.E	Fregadero industrial acero inoxidable, 2 cub. y 1 esc. der, con bastidor	383
113R70.160.F	Fregadero industrial acero inoxidable 2 cubetas escurridor derecha 1600 x 700	383
113R70.160.K	Fregadero industrial acero inoxidable, 2 cub. y 1 esc. der, con bastidor	383
113R70.180.E	Fregadero industrial acero inoxidable, 2 cub. y 1 esc. der, con bastidor	383
113R70.180.K	Fregadero industrial acero inoxidable, 2 cub. y 1 esc. der, con bastidor	383
113R70.200.E	Fregadero industrial acero inoxidable, 2 cub. y 1 esc. der, con bastidor	383
113R70.200.F	Fregadero industrial acero inoxidable 2 cubetas escurridor derecha 2000 x 700	383
113R70.200.K	Fregadero industrial acero inoxidable, 2 cub. y 1 esc. der, con bastidor	383
11460.200.E	Fregadero industrial acero inoxidable, 2 cub. y 2 escurr., con bastidor	383
11460.200.F	Fregadero industrial acero inoxidable 2 cubetas y 2 escurridores 2000 x 600	383
11460.200.K	Fregadero industrial acero inoxidable, 2 cubetas y 2 escurridores, con bastidor	383
11470.220.E	Fregadero industrial acero inoxidable, 2 cubetas y 2 escurridores, con bastidor	383
11470.220.F	Fregadero industrial acero inoxidable 2 cubetas y 2 escurridores 2200 x 700	383
11470.220.K	Fregadero industrial acero inoxidable, 2 cubetas y 2 escurridores, con bastidor	383
114S55L.120.E	Mueble especial acero inoxidable con fregadero, bastidor y espacio para lavavajillas	388
114S55L.120.K	Mueble especial acero inoxidable con fregadero, bastidor y espacio para lavavajillas	388
114S55L.140.E	Mueble especial acero inoxidable con fregadero, bastidor y espacio para lavavajillas	388
114S55L.140.K	Mueble especial acero inoxidable con fregadero, bastidor y espacio para lavavajillas	388
114S55R.120.E	Mueble especial acero inoxidable con fregadero, bastidor y espacio para lavavajillas	388
114S55R.120.K	Mueble especial acero inoxidable con fregadero, bastidor y espacio para lavavajillas	388
114S55R.140.E	Mueble especial acero inoxidable con fregadero, bastidor y espacio para lavavajillas	388
114S55R.140.K	Mueble especial acero inoxidable con fregadero, bastidor y espacio para lavavajillas	388
114S60L.120.E	Mueble especial acero inoxidable con fregadero, bastidor y espacio para lavavajillas	388
114S60L.120.K	Mueble especial acero inoxidable con fregadero, bastidor y espacio para lavavajillas	388
114S60L.140.E	Mueble especial acero inoxidable con fregadero, bastidor y espacio para lavavajillas	388
114S60L.140.K	Mueble especial acero inoxidable con fregadero, bastidor y espacio para lavavajillas	388
114S60L2.180.E	Mueble especial acero inoxidable con fregadero, bastidor y espacio para lavavajillas	388
114S60L2.180.K	Mueble especial acero inoxidable con fregadero, bastidor y espacio para lavavajillas	388
114S60R.120.E	Mueble especial acero inoxidable con fregadero, bastidor y espacio para lavavajillas	388
114S60R.120.K	Mueble especial acero inoxidable con fregadero, bastidor y espacio para lavavajillas	388
114S60R.140.E	Mueble especial acero inoxidable con fregadero, bastidor y espacio para lavavajillas	388
114S60R.140.K	Mueble especial acero inoxidable con fregadero, bastidor y espacio para lavavajillas	388
114S60R2.180.E	Mueble especial acero inoxidable con fregadero, bastidor y espacio para lavavajillas	388
114S60R2.180.K	Mueble especial acero inoxidable con fregadero, bastidor y espacio para lavavajillas	388
114S70L.120.E	Mueble especial acero inoxidable con fregadero, bastidor y espacio para lavavajillas	388
114S70L.120.K	Mueble especial acero inoxidable con fregadero, bastidor y espacio para lavavajillas	388
114S70L.140.E	Mueble especial acero inoxidable con fregadero, bastidor y espacio para lavavajillas	388

CÓDIGO	DESCRIPCIÓN	PÁG.
114S70L.140.K	Mueble especial acero inoxidable con fregadero, bastidor y espacio para lavavajillas	388
114S70L2.180.E	Mueble especial acero inoxidable con fregadero, bastidor y espacio para lavavajillas	388
114S70L2.180.K	Mueble especial acero inoxidable con fregadero, bastidor y espacio para lavavajillas	388
114S70R.120.E	Mueble especial acero inoxidable con fregadero, bastidor y espacio para lavavajillas	388
114S70R.120.K	Mueble especial acero inoxidable con fregadero, bastidor y espacio para lavavajillas	388
114S70R.140.E	Mueble especial acero inoxidable con fregadero, bastidor y espacio para lavavajillas	388
114S70R.140.K	Mueble especial acero inoxidable con fregadero, bastidor y espacio para lavavajillas	388
114S70R2.180.E	Mueble especial acero inoxidable con fregadero, bastidor y espacio para lavavajillas	388
114S70R2.180.K	Mueble especial acero inoxidable con fregadero, bastidor y espacio para lavavajillas	388
114V55L.120.K	Mueble especial acero inoxidable con bastidor, puerta y espacio para lavavajillas	388
114V55L.140.K	Mueble especial acero inoxidable con bastidor, puerta y espacio para lavavajillas	388
114V55R.120.K	Mueble especial acero inoxidable con bastidor, puerta y espacio para lavavajillas	388
114V55R.140.K	Mueble especial acero inoxidable con bastidor, puerta y espacio para lavavajillas	388
114V60L.120.K	Mueble especial acero inoxidable con bastidor, puerta y espacio para lavavajillas	388
114V60L.140.K	Mueble especial acero inoxidable con bastidor, puerta y espacio para lavavajillas	388
114V60L2.180.K	Mueble especial acero inoxidable con bastidor, puerta y espacio para lavavajillas	388
114V60R.120.K	Mueble especial acero inoxidable con bastidor, puerta y espacio para lavavajillas	388
114V60R.140.K	Mueble especial acero inoxidable con bastidor, puerta y espacio para lavavajillas	388
114V60R2.180.K	Mueble especial acero inoxidable con bastidor, puerta y espacio para lavavajillas	388
114V70L.120.K	Mueble especial acero inoxidable con bastidor, puerta y espacio para lavavajillas	388
114V70L.140.K	Mueble especial acero inoxidable con bastidor, puerta y espacio para lavavajillas	388
114V70L2.180.K	Mueble especial acero inoxidable con bastidor, puerta y espacio para lavavajillas	388
114V70R.120.K	Mueble especial acero inoxidable con bastidor, puerta y espacio para lavavajillas	388
114V70R.140.K	Mueble especial acero inoxidable con bastidor, puerta y espacio para lavavajillas	388
114V70R2.180.K	Mueble especial acero inoxidable con bastidor, puerta y espacio para lavavajillas	388
114Z55L.100.K	Mueble especial acero inoxidable con fregadero, bastidor y puertas correderas	387
114Z55L.120.K	Mueble especial acero inoxidable con fregadero, bastidor y puertas correderas	387
114Z55L.140.K	Mueble especial acero inoxidable con fregadero, bastidor y puertas correderas	387
114Z55R.100.K	Mueble especial acero inoxidable con fregadero, bastidor y puertas correderas	387
114Z55R.120.K	Mueble especial acero inoxidable con fregadero, bastidor y puertas correderas	387
114Z55R.140.K	Mueble especial acero inoxidable con fregadero, bastidor y puertas correderas	387
114Z60.060.K	Mueble especial acero inoxidable con fregadero, bastidor y puertas correderas	387
114Z60L.100.K	Mueble especial acero inoxidable con fregadero, bastidor y puertas correderas	387
114Z60L.120.K	Mueble especial acero inoxidable con fregadero, bastidor y puertas correderas	387
114Z60L.140.K	Mueble especial acero inoxidable con fregadero, bastidor y puertas correderas	387
114Z60L2.140.K	Mueble especial acero inoxidable con fregadero, bastidor y puertas correderas	387
114Z60L2.160.K	Mueble especial acero inoxidable con fregadero, bastidor y puertas correderas	387
114Z60L2.180.K	Mueble especial acero inoxidable con fregadero, bastidor y puertas correderas	387
114Z60R.100.K	Mueble especial acero inoxidable con fregadero, bastidor y puertas correderas	387
114Z60R.120.K	Mueble especial acero inoxidable con fregadero, bastidor y puertas correderas	387
114Z60R.140.K	Mueble especial acero inoxidable con fregadero, bastidor y puertas correderas	387
114Z60R2.140.K	Mueble especial acero inoxidable con fregadero, bastidor y puertas correderas	387
114Z60R2.160.K	Mueble especial acero inoxidable con fregadero, bastidor y puertas correderas	387
114Z60R2.180.K	Mueble especial acero inoxidable con fregadero, bastidor y puertas correderas	387
114Z60X.100.K	Mueble especial acero inoxidable con fregadero, bastidor y puertas correderas	387
114Z60X.120.K	Mueble especial acero inoxidable con fregadero, bastidor y puertas correderas	387
114Z60X2.200.K	Mueble especial acero inoxidable con fregadero, bastidor y puertas correderas	387
114Z70.060.K	Mueble especial acero inoxidable con fregadero, bastidor y puertas correderas	387
114Z70L.100.K	Mueble especial acero inoxidable con fregadero, bastidor y puertas correderas	387
114Z70L.120.K	Mueble especial acero inoxidable con fregadero, bastidor y puertas correderas	387
114Z70L.130.K	Mueble especial acero inoxidable con fregadero, bastidor y puertas correderas	387
114Z70L.140.K	Mueble especial acero inoxidable con fregadero, bastidor y puertas correderas	387
114Z70L2.160.K	Mueble especial acero inoxidable con fregadero, bastidor y puertas correderas	387
114Z70L2.180.K	Mueble especial acero inoxidable con fregadero, bastidor y puertas correderas	387
114Z70R.100.K	Mueble especial acero inoxidable con fregadero, bastidor y puertas correderas	387
114Z70R.120.K	Mueble especial acero inoxidable con fregadero, bastidor y puertas correderas	387
114Z70R.130.K	Mueble especial acero inoxidable con fregadero, bastidor y puertas correderas	387
114Z70R.140.K	Mueble especial acero inoxidable con fregadero, bastidor y puertas correderas	387
114Z70R2.160.K	Mueble especial acero inoxidable con fregadero, bastidor y puertas correderas	387
114Z70R2.180.K	Mueble especial acero inoxidable con fregadero, bastidor y puertas correderas	387
114Z70X.100.K	Mueble especial acero inoxidable con fregadero, bastidor y puertas correderas	387
114Z70X.120.K	Mueble especial acero inoxidable con fregadero, bastidor y puertas correderas	387
114Z70X.140.K	Mueble especial acero inoxidable con fregadero, bastidor y puertas correderas	387
114Z70X3.180.K	Mueble especial acero inoxidable con fregadero, bastidor y puertas correderas	387
11501.55D.S	Peto lateral postizo para fregaderos lado derecho	389
11501.55I.S	Peto lateral postizo para fregaderos lado izquierdo	389
11501.60D.S	Peto lateral postizo para fregaderos lado derecho	389
11501.60I.S	Peto lateral postizo para fregaderos lado izquierdo	389
11501.70D.S	Peto lateral postizo para fregaderos lado derecho	389
11501.70I.S	Peto lateral postizo para fregaderos lado izquierdo	389
11502.40D.S	Peto lateral postizo para fregaderos lado derecho	389
11502.40I.S	Peto lateral postizo para fregaderos lado izquierdo	389
11502.50D.S	Peto lateral postizo para fregaderos lado derecho	389
11502.50I.S	Peto lateral postizo para fregaderos lado izquierdo	389
11502.60D.S	Peto lateral postizo para fregaderos lado derecho	389
11502.60I.S	Peto lateral postizo para fregaderos lado izquierdo	389
11503.S	Soporte con pata	390
11504.S	Soport mural	390
11505.4.S	Patas para fregadero, 4 unidades	390
11505.6.S	Patas para fregadero, 6 unidades	390
11508.S	Cajón acero inoxidable gran capacidad	389
11509.60.S	Modulo 3 cajones acero inoxidable para mesa fondo 600 mm	389
11509.70.S	Modulo 3 cajones acero inoxidable para mesa fondo 700 mm	389
11510.S	Pack 4 ruedas para mesas	390
11527.S	Mesa tajo de acero inoxidable	389
11530.S	Vertedero acero inoxidable AISI 304 satinado	390
11531.S	Vertedero de acero inoxidable AISI 304 satinado	390
11532.K	Aro embellecedor para orificio de desbarace	390
11550.080.E	Mesa industrial con peto y estante acero inoxidable 800 x 500	384
11550.100.K	Mesa industrial con peto sin estante acero inoxidable 1000 x 500	384
11550.120.K	Mesa industrial con peto sin estante acero inoxidable 1200 x 500	384
11550.140.K	Mesa industrial con peto sin estante acero inoxidable 1400 x 500	384
11550.150.E	Mesa industrial con peto y estante acero inoxidable 1500 x 500	384
11550.160.E	Mesa industrial con peto y estante acero inoxidable 1600 x 500	384
11550.160.K	Mesa industrial con peto sin estante acero inoxidable 1600 x 500	384
11550.180.E	Mesa industrial con peto y estante acero inoxidable 1800 x 500	384
11550.180.K	Mesa industrial con peto sin estante acero inoxidable 1800 x 500	384

CÓDIGO	DESCRIPCIÓN	PÁG.
11550.200.E	Mesa industrial con peto y estante acero inoxidable 2000 x 500	384
11550.200.K	Mesa industrial con peto sin estante acero inoxidable 2000 x 500	384
11550.220.E	Mesa industrial con peto y estante acero inoxidable 2200 x 500	384
11550.220.K	Mesa industrial con peto sin estante acero inoxidable 2200 x 500	384
11550.240.E	Mesa industrial con peto y estante acero inoxidable 2400 x 500	384
11550.240.K	Mesa industrial con peto sin estante acero inoxidable 2400 x 500	384
11555.060.E	Mesa industrial con peto y estante acero inoxidable 600 x 550	384
11555.060.K	Mesa industrial con peto sin estante acero inoxidable 600 x 550	384
11555.080.E	Mesa industrial con peto y estante acero inoxidable 800 x 550	384
11555.080.K	Mesa industrial con peto sin estante acero inoxidable 800 x 550	384
11555.100.E	Mesa industrial con peto y estante acero inoxidable 1000 x 550	384
11555.100.K	Mesa industrial con peto sin estante acero inoxidable 1000 x 550	384
11555.120.E	Mesa industrial con peto y estante acero inoxidable 1200 x 550	384
11555.120.K	Mesa industrial con peto sin estante acero inoxidable 1200 x 550	384
11555.140.E	Mesa industrial con peto y estante acero inoxidable 1400 x 550	384
11555.140.K	Mesa industrial con peto sin estante acero inoxidable 1400 x 550	384
11555.150.E	Mesa industrial con peto y estante acero inoxidable 1500 x 550	384
11555.150.K	Mesa industrial con peto sin estante acero inoxidable 1500 x 550	384
11555.160.E	Mesa industrial con peto y estante acero inoxidable 1600 x 550	384
11555.160.K	Mesa industrial con peto sin estante acero inoxidable 1600 x 550	384
11555.180.E	Mesa industrial con peto y estante acero inoxidable 1800 x 550	384
11555.180.K	Mesa industrial con peto sin estante acero inoxidable 1800 x 550	384
11555.200.E	Mesa industrial con peto y estante acero inoxidable 2000 x 550	384
11555.200.K	Mesa industrial con peto sin estante acero inoxidable 2000 x 550	384
11555.220.E	Mesa industrial con peto y estante acero inoxidable 2200 x 550	384
11555.220.K	Mesa industrial con peto sin estante acero inoxidable 2200 x 550	384
11555.240.E	Mesa industrial con peto y estante acero inoxidable 2400 x 550	384
11555.240.K	Mesa industrial con peto sin estante acero inoxidable 2400 x 550	384
11560.060.E	Mesa mural acero inoxidable con peto y estante	384
11560.060.K	Mesa mural acero inoxidable con peto	384
11560.080.E	Mesa mural acero inoxidable con peto y estante	384
11560.080.K	Mesa mural acero inoxidable con peto	384
11560.100.E	Mesa mural acero inoxidable con peto y estante	384
11560.100.K	Mesa mural acero inoxidable con peto	384
11560.100.S	Contramostrador con un estante	389
11560.120.E	Mesa mural acero inoxidable con peto y estante	384
11560.120.K	Mesa mural acero inoxidable con peto	384
11560.140.E	Mesa mural acero inoxidable con peto y estante	384
11560.140.K	Mesa mural acero inoxidable con peto	384
11560.150.E	Mesa mural acero inoxidable con peto y estante	384
11560.150.K	Mesa mural acero inoxidable con peto	384
11560.160.E	Mesa mural acero inoxidable con peto y estante	384
11560.160.K	Mesa mural acero inoxidable con peto	384
11560.180.E	Mesa mural acero inoxidable con peto y estante	384
11560.180.E	Mesa mural acero inoxidable con peto y estante	384
11560.180.K	Mesa mural acero inoxidable con peto	384
11560.180.K	Mesa mural acero inoxidable con peto	384
11560.200.E	Mesa mural acero inoxidable con peto y estante	384
11560.200.E	Mesa mural acero inoxidable con peto y estante	384
11560.200.K	Mesa mural acero inoxidable con peto	384
11560.200.K	Mesa mural acero inoxidable con peto	384
11560.220.E	Mesa mural acero inoxidable con peto y estante	384
11560.220.E	Mesa mural acero inoxidable con peto y estante	384
11560.220.K	Mesa mural acero inoxidable con peto	384
11560.220.K	Mesa mural acero inoxidable con peto	384
11560.240.E	Mesa mural acero inoxidable con peto y estante	384
11560.240.E	Mesa mural acero inoxidable con peto y estante	384
11560.240.K	Mesa mural acero inoxidable con peto	384
11560.240.K	Mesa mural acero inoxidable con peto	384
11570.060.E	Mesa mural acero inoxidable con peto y estante	384
11570.060.E	Mesa mural acero inoxidable con peto y estante	384
11570.060.K	Mesa mural acero inoxidable con peto	384
11570.060.K	Mesa mural acero inoxidable con peto	384
11570.080.E	Mesa mural acero inoxidable con peto y estante	384
11570.080.E	Mesa mural acero inoxidable con peto y estante	384
11570.080.K	Mesa mural acero inoxidable con peto	384
11570.080.K	Mesa mural acero inoxidable con peto	384
11570.100.E	Mesa mural acero inoxidable con peto y estante	384
11570.100.E	Mesa mural acero inoxidable con peto y estante	384

CÓDIGO	DESCRIPCIÓN	PÁG.
11570.100.K	Mesa mural acero inoxidable con peto	384
11570.100.K	Mesa mural acero inoxidable con peto	384
11570.120.E	Mesa mural acero inoxidable con peto y estante	384
11570.120.E	Mesa mural acero inoxidable con peto y estante	384
11570.120.K	Mesa mural acero inoxidable con peto	384
11570.120.K	Mesa mural acero inoxidable con peto	384
11570.140.E	Mesa mural acero inoxidable con peto y estante	384
11570.140.E	Mesa mural acero inoxidable con peto y estante	384
11570.140.K	Mesa mural acero inoxidable con peto	384
11570.140.K	Mesa mural acero inoxidable con peto	384
11570.150.E	Mesa mural acero inoxidable con peto y estante	384
11570.150.E	Mesa mural acero inoxidable con peto y estante	384
11570.150.K	Mesa mural acero inoxidable con peto	384
11570.150.K	Mesa mural acero inoxidable con peto	384
11570.160.E	Mesa mural acero inoxidable con peto y estante	384
11570.160.E	Mesa mural acero inoxidable con peto y estante	384
11570.160.K	Mesa mural acero inoxidable con peto	384
11570.160.K	Mesa mural acero inoxidable con peto	384
11570.180.E	Mesa mural acero inoxidable con peto y estante	384
11570.180.E	Mesa mural acero inoxidable con peto y estante	384
11570.180.K	Mesa mural acero inoxidable con peto	384
11570.180.K	Mesa mural acero inoxidable con peto	384
11570.200.E	Mesa mural acero inoxidable con peto y estante	384
11570.200.E	Mesa mural acero inoxidable con peto y estante	384
11570.200.K	Mesa mural acero inoxidable con peto	384
11570.200.K	Mesa mural acero inoxidable con peto	384
11570.220.E	Mesa mural acero inoxidable con peto y estante	384
11570.220.E	Mesa mural acero inoxidable con peto y estante	384
11570.220.K	Mesa mural acero inoxidable con peto	384
11570.220.K	Mesa mural acero inoxidable con peto	384
11570.240.E	Mesa mural acero inoxidable con peto y estante	384
11570.240.E	Mesa mural acero inoxidable con peto y estante	384
11570.240.K	Mesa mural acero inoxidable con peto	384
11570.240.K	Mesa mural acero inoxidable con peto	384
115A60.080.E	Mesa baja mural acero inoxidable con peto y estante	384
115A60.100.E	Mesa baja mural acero inoxidable con peto y estante	384
115A60.120.E	Mesa baja mural acero inoxidable con peto y estante	384
115A60.140.E	Mesa baja mural acero inoxidable con peto y estante	384
115A60.160.E	Mesa baja mural acero inoxidable con peto y estante	384
115A70.080.E	Mesa baja mural acero inoxidable con peto y estante	384
115A70.100.E	Mesa baja mural acero inoxidable con peto y estante	384
115A70.120.E	Mesa baja mural acero inoxidable con peto y estante	384
115A70.140.E	Mesa baja mural acero inoxidable con peto y estante	384
115A70.160.E	Mesa baja mural acero inoxidable con peto y estante	384
115L60.120.E	Mesa acero inoxidable de chef con 1 cubeta a la izq. con peto y estante	386
115L60.120.K	Mesa acero inoxidable de chef con 1 cubeta a la izq. con peto	386
115L60.140.E	Mesa acero inoxidable de chef con 1 cubeta a la izq. con peto y estante	386
115L60.140.K	Mesa acero inoxidable de chef con 1 cubeta a la izq. con peto	386
115L60.160.E	Mesa acero inoxidable de chef con 1 cubeta a la izq. con peto y estante	386
115L60.160.K	Mesa acero inoxidable de chef con 1 cubeta a la izq. con peto	386
115L60.180.E	Mesa acero inoxidable de chef con 1 cubeta a la izq. con peto y estante	386
115L60.180.K	Mesa acero inoxidable de chef con 1 cubeta a la izq. con peto	386
115L70.120.E	Mesa acero inoxidable de chef con 1 cubeta a la izq. con peto y estante	386
115L70.120.K	Mesa acero inoxidable de chef con 1 cubeta a la izq. con peto	386
115L70.140.E	Mesa acero inoxidable de chef con 1 cubeta a la izq. con peto y estante	386
115L70.140.K	Mesa acero inoxidable de chef con 1 cubeta a la izq. con peto	386
115L70.160.E	Mesa acero inoxidable de chef con 1 cubeta a la izq. con peto y estante	386
115L70.160.K	Mesa acero inoxidable de chef con 1 cubeta a la izq. con peto	386
115L70.180.E	Mesa acero inoxidable de chef con 1 cubeta a la izq. con peto y estante	386
115L70.180.K	Mesa acero inoxidable de chef con 1 cubeta a la izq. con peto	386
115R60.120.E	Mesa acero inoxidable de chef con 1 cubeta a la der. con peto y estante	386
115R60.120.K	Mesa acero inoxidable de chef con 1 cubeta a la der. con peto	386
115R60.140.E	Mesa acero inoxidable de chef con 1 cubeta a la der. con peto y estante	386

CÓDIGO	DESCRIPCIÓN	PÁG.
115R60.140.K	Mesa acero inoxidable de chef con 1 cubeta a la der. con peto	386
115R60.160.E	Mesa acero inoxidable de chef con 1 cubeta a la der. con peto y estante	386
115R60.160.K	Mesa acero inoxidable de chef con 1 cubeta a la der. con peto	386
115R60.180.E	Mesa acero inoxidable de chef con 1 cubeta a la der. con peto y estante	386
115R60.180.K	Mesa acero inoxidable de chef con 1 cubeta a la der. con peto	386
115R70.120.E	Mesa acero inoxidable de chef con 1 cubeta a la der. con peto y estante	386
115R70.120.K	Mesa acero inoxidable de chef con 1 cubeta a la der. con peto	386
115R70.140.E	Mesa acero inoxidable de chef con 1 cubeta a la der. con peto y estante	386
115R70.140.K	Mesa acero inoxidable de chef con 1 cubeta a la der. con peto	386
115R70.160.E	Mesa acero inoxidable de chef con 1 cubeta a la der. con peto y estante	386
115R70.160.K	Mesa acero inoxidable de chef con 1 cubeta a la der. con peto	386
115R70.180.E	Mesa acero inoxidable de chef con 1 cubeta a la der. con peto y estante	386
115R70.180.K	Mesa acero inoxidable de chef con 1 cubeta a la der. con peto	386
115Y60.E	Mesa esquinera acero inoxidable, con bastidor y con peto	384
115Y70.E	Mesa acero inoxidable angular 90° con bastidor y peto	384
115Z40.100.S	Armario de pared con puertas correderas y escurreplatos	389
11650.060.E	Mesa central industrial con estante acero inoxidable - 600 x 500	385
11650.060.K	Mesa central industrial sin estante acero inoxidable 600 x 500	385
11650.080.E	Mesa central industrial con estante acero inoxidable - 800 x 500	385
11650.080.K	Mesa central industrial sin estante acero inoxidable 800 x 500	385
11650.100.E	Mesa central industrial con estante acero inoxidable 1000 x 500	385
11650.100.K	Mesa central industrial sin estante acero inoxidable 1000 x 500	385
11650.120.E	Mesa central industrial con estante acero inoxidable 1200 x 500	385
11650.120.K	Mesa central industrial sin estante acero inoxidable 1200 x 500	385
11650.140.E	Mesa central industrial con estante acero inoxidable 1400 x 500	385
11650.140.K	Mesa central industrial sin estante acero inoxidable 1400 x 500	385
11650.150.E	Mesa central industrial con estante acero inoxidable 1500 x 500	385
11650.150.K	Mesa central industrial sin estante acero inoxidable 1500 x 500	385
11650.160.E	Mesa central industrial con estante acero inoxidable 1600 x 500	385
11650.160.K	Mesa central industrial sin estante acero inoxidable 1600 x 500	385
11650.180.E	Mesa central industrial con estante acero inoxidable 1800 x 500	385
11650.180.K	Mesa central industrial sin estante acero inoxidable 1800 x 500	385
11650.200.E	Mesa central industrial con estante acero inoxidable 2000 x 500	385
11650.200.K	Mesa central industrial sin estante acero inoxidable 2000 x 500	385
11650.220.E	Mesa central industrial con estante acero inoxidable 2200 x 500	385
11650.220.K	Mesa central industrial sin estante acero inoxidable 2200 x 500	385
11650.240.E	Mesa central industrial con estante acero inoxidable 2400 x 500	385
11650.240.K	Mesa central industrial sin estante acero inoxidable 2400 x 500	385
11655.060.E	Mesa central industrial con estante acero inoxidable 600 x 550	385
11655.060.K	Mesa central industrial sin estante acero inoxidable 600 x 550	385
11655.080.E	Mesa central industrial con estante acero inoxidable 800 x 550	385
11655.080.K	Mesa central industrial sin estante acero inoxidable 800 x 550	385
11655.100.E	Mesa central industrial con estante acero inoxidable 1000 x 550	385
11655.100.K	Mesa central industrial sin estante acero inoxidable 1000 x 550	385
11655.120.E	Mesa central industrial con estante acero inoxidable 1200 x 550	385
11655.120.K	Mesa central industrial sin estante acero inoxidable 1200 x 550	385
11655.140.E	Mesa central industrial con estante acero inoxidable 1400 x 550	385
11655.140.K	Mesa central industrial sin estante acero inoxidable 1400 x 550	385
11655.150.E	Mesa central industrial con estante acero inoxidable 1500 x 550	385
11655.150.K	Mesa central industrial sin estante acero inoxidable 1500 x 550	385
11655.160.E	Mesa central industrial con estante acero inoxidable 1600 x 550	385
11655.160.K	Mesa central industrial sin estante acero inoxidable 1600 x 550	385
11655.180.E	Mesa central industrial con estante acero inoxidable 1800 x 550	385
11655.180.K	Mesa central industrial sin estante acero inoxidable 1800 x 550	385
11655.200.E	Mesa central industrial con estante acero inoxidable 2000 x 550	385
11655.200.K	Mesa central industrial sin estante acero inoxidable 2000 x 550	385
11655.220.E	Mesa central industrial con estante acero inoxidable 2200 x 550	385
11655.220.K	Mesa central industrial sin estante acero inoxidable 2200 x 550	385
11655.240.E	Mesa central industrial con estante acero inoxidable 2400 x 550	385
11655.240.K	Mesa central industrial sin estante acero inoxidable 2400 x 550	385
11660.060.E	Mesa central acero inoxidable con estante	385
11660.060.K	Mesa central acero inoxidable	385
11660.080.E	Mesa central acero inoxidable con estante	385
11660.080.K	Mesa central acero inoxidable	385
11660.100.E	Mesa central acero inoxidable con estante	385
11660.100.K	Mesa central acero inoxidable	385
11660.120.E	Mesa central acero inoxidable con estante	385

CÓDIGO	DESCRIPCIÓN	PÁG.
11660.120.K	Mesa central acero inoxidable	385
11660.140.E	Mesa central acero inoxidable con estante	385
11660.140.K	Mesa central acero inoxidable	385
11660.150.E	Mesa central acero inoxidable con estante	385
11660.150.K	Mesa central acero inoxidable	385
11660.160.E	Mesa central acero inoxidable con estante	385
11660.160.K	Mesa central acero inoxidable	385
11660.180.E	Mesa central acero inoxidable con estante	385
11660.180.K	Mesa central acero inoxidable	385
11660.200.E	Mesa central acero inoxidable con estante	385
11660.200.K	Mesa central acero inoxidable	385
11660.220.E	Mesa central acero inoxidable con estante	385
11660.220.K	Mesa central acero inoxidable	385
11660.240.E	Mesa central acero inoxidable con estante	385
11660.240.K	Mesa central acero inoxidable	385
11670.060.E	Mesa central acero inoxidable con estante	385
11670.060.K	Mesa central acero inoxidable	385
11670.080.E	Mesa central acero inoxidable con estante	385
11670.080.K	Mesa central acero inoxidable	385
11670.100.E	Mesa central acero inoxidable con estante	385
11670.100.K	Mesa central acero inoxidable	385
11670.120.E	Mesa central acero inoxidable con estante	385
11670.120.K	Mesa central acero inoxidable	385
11670.140.E	Mesa central acero inoxidable con estante	385
11670.140.K	Mesa central acero inoxidable	385
11670.150.E	Mesa central acero inoxidable con estante	385
11670.150.K	Mesa central acero inoxidable	385
11670.160.E	Mesa central acero inoxidable con estante	385
11670.160.K	Mesa central acero inoxidable	385
11670.180.E	Mesa central acero inoxidable con estante	385
11670.180.K	Mesa central acero inoxidable	385
11670.200.E	Mesa central acero inoxidable con estante	385
11670.200.K	Mesa central acero inoxidable	385
11670.220.E	Mesa central acero inoxidable con estante	385
11670.220.K	Mesa central acero inoxidable	385
11670.240.E	Mesa central acero inoxidable con estante	385
11670.240.K	Mesa central acero inoxidable	385
11680.100.E	Mesa central acero inoxidable con estante	385
11680.120.E	Mesa central acero inoxidable con estante	385
11680.140.E	Mesa central acero inoxidable con estante	385
11680.160.E	Mesa central acero inoxidable con estante	385
11680.180.E	Mesa central acero inoxidable con estante	385
11680.200.E	Mesa central acero inoxidable con estante	385
116A60.080.E	Mesa baja central acero inoxidable con estante	385
116A60.100.E	Mesa baja central acero inoxidable con estante	385
116A60.120.E	Mesa baja central acero inoxidable con estante	385
116A60.140.E	Mesa baja central acero inoxidable con estante	385
116A60.160.E	Mesa baja central acero inoxidable con estante	385
116A70.080.E	Mesa baja central acero inoxidable con estante	385
116A70.100.E	Mesa baja central acero inoxidable con estante	385
116A70.120.E	Mesa baja central acero inoxidable con estante	385
116A70.140.E	Mesa baja central acero inoxidable con estante	385
116A70.160.E	Mesa baja central acero inoxidable con estante	385
12001.S	Papelera para empotrar de acero inoxidable AISI 304	365
12007.S	Dispensador de papel toalla de acero inoxidable AISI 304 encastrado	368
12008.P.S	Mueble compacto empotrar con dispensador papel toalla acero inoxidable	368
12009.S	Mueble acero inoxidable AISI 304 encastrado oculto con dispensador de papel toalla	368
12010.S	Mueble compact. empotrar acero inoxidable. con dispensador papel toalla y jabón conespejo	368
12012.ADO.S	Mueble compacto encastrar dispensador papel toalla papel 45 l acero inoxidable AISI 304 satinado	362
12012.S	Mueble compacto encastrar dispensador papel toalla papel acero inoxidable AISI 304 satinado	362
12017.ADO.S	Kit para instalación adosada muebles compactos 12017.P.S y 12019.P.S	105
12017.HD.S	Secamanos empotrado en pared acero inoxidable	105
12017.P.S	Mueble compacto empotrar con secamanos, dispensador toalla y papel acero inoxidable	105
12018.S	Mueble compacto para empotrar con papelera, dosificador de jabón y dispensador papel toalla	364

CÓDIGO	DESCRIPCIÓN	PÁG.
12019.HD.S	Secamanos empotrado en pared acero inoxidable	106
12019.P.S	Mueble compacto empotrar con secamanos, dispensador toalla y papel acero inoxidable	106
12020.ADO.P.S	Kit para instalación adosada mueble compacto 12020.P.S	365
12020.ADO.S	Kit para instalación adosada mueble compacto 12020.S	363
12020.P.S	Mueble compacto empotrar con dispensador toalla y papel acero inoxidable	365
12020.S	Mueble compacto empotrar con dispensador toalla y papel acero inoxidable	363
12021.ADO.S	Kit para instalación adosada mueble compacto 12021.S	363
12021.S	Mueble compacto empotrar con dispensador toalla y papel gran capacidad acero inoxidable	363
12021.SM.S	Mueble compacto para empotrar sin marco, con papelera, dosificador de jabón y dispensador papel toalla	364
12029.S	Dispensador de aros higiénicos empotrar acero inoxidable	367
12031.S	Mueble compacto empotrar papel higiénico, aros hig. y papel acero inoxidable	367
12035.S	Mueble compacto empotrar papel higiénico y papelera acero inoxidable	367
12041.S	Mueble compacto empotrar papel y papelera acero inoxidable	365
12047.ADO.P.S	Kit para instalación adosada mueble compacto 12047.P.S	366
12047.ADO.S	Kit para instalación adosada mueble compacto 12047.S	366
12047.P.S	Dispensador papel y papelera acero inoxidable encastrado	366
12047.S	Dispensador papel y papelera acero inoxidable encastrado	366
12053.CTS	MUMO Concept³	44
12053.H1	MUMO - Bigflow Evo	32
12053.H2	MUMO - Fuga Evo	32
12053.H3	MUMO - Fusion	33
12053.M	MUMO - Laser Faucet	30
12053.P	MUMO - Manual Paper	34
12053.PA	MUMO - Automatic Paper	34
12053.S1	MUMO - Laser Soap	31
12053.S2	MUMO - Automatic Soap	31
12055.070	MUMO - Mueble 700 mm	47
12055.080	MUMO - Mueble 800 mm	47
12055.090	MUMO - Mueble 900 mm	47
12055.100	MUMO - Mueble 1000 mm	47
12055.120	MUMO - Mueble 1200 mm	47
13002.B	Urinario mural acero inoxidable AISI 304 descarga empotrada brillo	340
13003.12.S	Urinario colectivo mural acero inoxidable AISI 304, 1200 mm	341
13003.18.S	Urinario colectivo mural acero inoxidable AISI 304, 1800 mm	341
13003.24.S	Urinario colectivo mural acero inoxidable AISI 304, 2400 mm	341
13004.70.B	Urinario sin agua mural acero inoxidable AISI 304 brillo	340
13004.70.S	Urinario sin agua mural acero inoxidable AISI 304 satinado	340
13004.B	Urinario mural acero inoxidable AISI 304 brillo	340
13004.P.S	Urinario mural fijación transmuro acero inoxidable AISI 304 satinado	374
13004.S	Urinario mural acero inoxidable AISI 304 satinado	340
13006.S	Urinario mural acero inoxidable AISI 304 descarga vista satinado	341
13007.S	Separador mural urinarios acero inoxidable AISI 304 satinado	341
13008.S	Separador mural urinarios acero inoxidable AISI 304 perforado satinado	341
13009.S	Bidé suspendido acero inoxidable	338
13011.S	Inodoro adaptado suspendido de acero inoxidable AISI 304 satinado	335
13012.B	Inodoro a suelo de acero inoxidable AISI 304 brillo	334
13012.M.B	Inodoro adaptado salida pared acero inoxidable AISI 304 brillo	335
13012.M.S	Inodoro adaptado salida pared acero inoxidable AISI 304 satinado	335
13012.P.S	Inodoro fijación transmuro acero inoxidable AISI 304 satinado	374
13012.PM.S	Inodoro adaptado fijación transmuro acero inoxidable AISI 304 satinado	374
13012.S	Inodoro a suelo de acero inoxidable AISI 304 satinado	334
13013.B	Inodoro suelo salida suelo/pared acero inoxidable AISI 304 brillo	334
13013.S	Inodoro suelo salida suelo/pared acero inoxidable AISI 304 satinado	334
13014.S	Inodoro infantil acero inoxidable AISI 304 satinado	338
13016.B	Inodoro monobloque acero inoxidable AISI 304 brillo con tapa ABS	338
13016.S	Inodoro monobloque acero inoxidable AISI 304 satinado con tapa ABS	338
13018.B	Inodoro suspendido acero inoxidable AISI 304	335
13018.S	Inodoro suspendido acero inoxidable AISI 304 satinado	335
13021.B	Placa turca acero inoxidable AISI 304, con dos rociadores	339
13022.RJ	Placa turca acero inoxidable AISI 304, con un rociador	339
13022.SH	Placa turca al suelo una boquilla rociadora acero inoxidable AISI 304 brillo	339
13023.B	Placa turca al suelo una boquilla rociadora acero inoxidable AISI 304 brillo	339
13024.2.S	Lavamanos adaptado acero inoxidable AISI 304 satinado	348
13026.B	Lavamanos con pedestal	361
13028.B	Lavamanos para encastrar Ø 305 acero inoxidable brillo	346
13028.B.PLANA	Lavamanos para encastrar Ø 305 acero inoxidable brillo	347
13028.RB	Lavamanos para encastrar Ø 305 acero inoxidable brillo	346
13028.RB.PLANA	Lavamanos para encastrar Ø 305 acero inoxidable brillo	347
13028.RS	Lavamanos para encastrar Ø 305 acero inoxidable satinado	346
13028.RS.PLANA	Lavamanos para encastrar Ø 305 acero inoxidable satinado	347
13028.S	Lavamanos para encastrar Ø 305 acero inoxidable satinado	346
13028.S.PLANA	Lavamanos para encastrar Ø 305 acero inoxidable satinado	347
13029.B	Lavamanos para encastrar Ø 355 acero inoxidable brillo	346
13029.B.PLANA	Lavamanos para encastrar Ø 355 acero inoxidable brillo	347
13029.RB	Lavamanos para encastrar Ø 355 acero inoxidable brillo	346
13029.RB.PLANA	Lavamanos para encastrar Ø 355 acero inoxidable brillo	347
13029.RS	Lavamanos para encastrar Ø 355 acero inoxidable satinado	346
13029.RS.PLANA	Lavamanos para encastrar Ø 355 acero inoxidable satinado	347
13029.S	Lavamanos para encastrar Ø 355 acero inoxidable satinado	346
13029.S.PLANA	Lavamanos para encastrar Ø 355 acero inoxidable satinado	347
13030.B	Lavamanos para encastrar Ø 405 acero inoxidable brillo	346
13030.B.PLANA	Lavamanos para encastrar Ø 405 acero inoxidable brillo	347
13030.RB	Lavamanos para encastrar Ø 405 acero inoxidable brillo	346
13030.RB.PLANA	Lavamanos para encastrar Ø 405 acero inoxidable brillo	347
13030.RS	Lavamanos para encastrar Ø 405 acero inoxidable satinado	346
13030.RS.PLANA	Lavamanos para encastrar Ø 405 acero inoxidable satinado	347
13030.S	Lavamanos para encastrar Ø 405 acero inoxidable satinado	346
13030.S.PLANA	Lavamanos para encastrar Ø 405 acero inoxidable satinado	347
13032.S	Fregadero mural acero inoxidable AISI 304 satinado	351
13033.S	Lavamanos mural abierto rectangular satinado	349
13036.A.S	Lavamanos mural abierto Ø 300 satinado	348
13036.ALR.S	Lavamanos esquinero abierto Ø 300 satinado	348
13036.C.S	Lavamanos mural cónico Ø 300 satinado	352
13036.CLR.S	Lavamanos esquinero cónico Ø 300 satinado	352
13036.P.S	Lavamanos fijación transmuro acero inoxidable satinado	375
13036.PL.S	Lavamanos esquinero fijación transmuro acero inoxidable satinado	375
13036.PR.S	Lavamanos esquinero fijación transmuro acero inoxidable satinado	375
13036.W	Lavamanos mural con grifería	352
13037.B	Lavamanos esquinero abierto Ø 230 brillo	348
13038.B	Lavamanos mural cuadrado Ø 230 brillo	349
13039.A.S	Lavamanos mural cuadrado Ø 300 satinado	349
13041.B	Lavamanos mural cuadrado Ø 230 brillo	349
13042.B	Lavamanos mural rectangular peto	350
13044.2.S	Lavamanos con tapa de registro frontal un pulsador	344
13044.BAT	Lavamanos con pedestal y grifería automática	344
13044.MINI	Lavamanos con pedestal y grifería un agua, modelo mini	345
13044.MOV	Lavamanos con pedestal modelo móvil y autónomo	345
13045.2.S	Lavamanos con tapa de registro frontal doble pulsador	344
13046.BAT	Lavamanos mural con grifería automática	350
13046.S	Lavamanos mural accionamiento rodilla pulsador un agua	350
13047.S	Lavamanos mural acero inoxidable AISI 304 satinado	351
13048.S	Fregadero mural con peto y rejilla móvil acero inoxidable AISI 304	351
13049.S	Fregadero mural con peto y rejilla móvil acero inoxidable AISI 304	351
13050.06.S	Lavamanos colectivo 600 mm	354
13050.06.SO.S	Lavamanos colectivo 600 mm con orificio en acero inoxidable satinado	354
13050.06.SP.S	Lavamanos colectivo 600 mm, sin peto trasero	355
13050.06.SPO.S	Lavamanos colectivo 600 mm sin orificio en acero inoxidable satinado	355
13050.12.S	Lavamanos colectivo 1200 mm	354
13050.12.SO.S	Lavamanos colectivo 1200 mm con orificio en acero inoxidable satinado	354
13050.12.SP.S	Lavamanos colectivo 1200 mm, sin peto trasero	355
13050.12.SPO.S	Lavamanos colectivo 1200 mm sin orificio en acero inoxidable satinado	355
13050.18.S	Lavamanos colectivo 1800 mm	354
13050.18.SO.S	Lavamanos colectivo 1800 mm con orificio en acero inoxidable satinado	354
13050.18.SP.S	Lavamanos colectivo 1800 mm, sin peto trasero	355
13050.18.SPO.S	Lavamanos colectivo 1800 mm sin orificio en acero inoxidable satinado	355

CÓDIGO	DESCRIPCIÓN	PÁG.
13050.24.S	Lavamanos colectivo 2400 mm	354
13050.24.SO.S	Lavamanos colectivo 2400 mm con orificio en acero inoxidable satinado	354
13050.24.SP.S	Lavamanos colectivo 2400 mm, sin peto trasero	355
13050.24.SPO.S	Lavamanos colectivo 2400 mm sin orificio en acero inoxidable satinado	355
13050.30.S	Lavamanos colectivo 3000 mm	354
13050.30.SO.S	Lavamanos colectivo 3000 mm con orificio en acero inoxidable satinado	354
13050.30.SP.S	Lavamanos colectivo 3000 mm, sin peto trasero	355
13050.30.SPO.S	Lavamanos colectivo 3000 mm sin orificio en acero inoxidable satinado	355
13050.C	Escuadra acero galvanizado para lavamanos colectivos	357
13050.P	Pata de acero inoxidable para lavamanos colectivo	357
13051.S	Peto para lavamanos acero inoxidable AISI 304	351
13052.70.S	Plato de ducha enrasado y antivandálico acero inoxidable AISI 304	343
13052.80.S	Plato de ducha enrasado y antivandálico acero inoxidable AISI 304	343
13052.90.S	Plato de ducha enrasado y antivandálico acero inoxidable AISI 304	343
13054.2.S	Plato ducha acero inoxidable AISI 304, 700 x 700 mm	342
13054.P	Plato ducha desagüe transmuro acero inoxidable AISI 304, 700 x 700 mm	373
13055.2.S	Plato de ducha acero inoxidable AISI 304 satinado 800 x 800 mm	342
13056.2.S	Plato de ducha acero inoxidable AISI 304 satinado 900 x 900 mm	342
13058.2.S	Bañera infantil acero inoxidable AISI 304	342
13060.S	Lavamanos diseño acero inoxidable AISI 304	360
13061.S	Lavamanos diseño acero inoxidable AISI 304	360
13062.S	Lavamanos diseño acero inoxidable AISI 304	360
13063.S	Lavamanos diseño acero inoxidable AISI 304	361
13070.1.S	Encimera acero inoxidable AISI 304, 1 seno integrado	356
13070.2.S	Encimera acero inoxidable AISI 304, 2 senos integrados	356
13070.3.S	Encimera acero inoxidable AISI 304, 3 senos integrados	356
13071.1.S	Encimera acero inoxidable AISI 304, 1 seno sobrepuesto	356
13071.2.S	Encimera acero inoxidable AISI 304, 2 senos sobrepuestos	356
13071.3.S	Encimera acero inoxidable AISI 304, 3 senos sobrepuestos	356
13080.1.S	Encimera acero inoxidable AISI 304, 1 seno integrado	356
13080.2.S	Encimera acero inoxidable AISI 304, 2 senos integrados	356
13080.3.S	Encimera acero inoxidable AISI 304, 3 senos integrados	356
13081.1.S	Encimera acero inoxidable AISI 304, 1 seno sobrepuesto	356
13081.2.S	Encimera acero inoxidable AISI 304, 2 senos sobrepuestos	356
13081.3.S	Encimera acero inoxidable AISI 304, 3 senos sobrepuestos	356
13105.B	Conjunto válvula de desagüe y sifón latón cromado	357
13106.W	Válvula de desagüe con tapón	357
13107.B	Válvula de desagüe, sifón y tubo rebosadero latón cromado	357
13108.W	Válvula de desagüe, sifón y tubo rebosadero ABS	357
13110.B	Válvula de desagüe, sifón y tubo rebosadero latón cromado	357
13111.K	Conexión desagüe para inodoro salida suelo	334
13111.K	Conexión desagüe para inodoro salida suelo	338
13112.K	Conexión desagüe para inodoro salida horizontal	334
13112.K	Conexión desagüe para inodoro salida horizontal	338
13113.B.2	Tapón embellecedor ABS cromado	357
13123.C	Equipo combinado acero inoxidable instalación transmuro, posición centro	376
13123.L	Equipo combinado acero inoxidable instalación transmuro, posición izquierda	376
13123.R	Equipo combinado acero inoxidable instalación transmuro, posición derecha	376
13124.L	Equipo compacto acero inoxidable instalación adosada, posición izquierda	377
13124.R	Equipo compacto acero inoxidable instalación adosada, posición derecha	377
13142.KIT	Kit inodoro ergonómico desagüe a suelo, cisterna y tapa	428
13143.KIT	Kit inodoro ergonómico desagüe a pared, cisterna y tapa	428
13144.I	Asiento ergonómico con tapa para inodoro H50M	424
13147.W	Asiento para inodoro con tapa de urea	337
13148.W	Asiento para inodoro con tapa de urea	337
13153.KIT	Kit inodoro-bidé suspendido con tapa	428
13153.W	Inodoro-bidé suspendido cerámica blanca	425
13182.B	Mando manual neumático encastrado para cisterna	425
13184.B	Mando manual pneumático externo para cisterna	425
14018.W	Papelera de plástico con pedal ABS blanco 23 l	326
14019.W	Papelera de plástico con pedal polietileno 60 l	327
14020.W	Contenedor con pedal, asa y ruedas polietileno 120 l	327
14022.25.W	Papelera higiénica con pedal y cubeta interior polipropileno 25 l	330

CÓDIGO	DESCRIPCIÓN	PÁG.
14022.W	Papelera higiénica con pedal y cubeta interior polipropileno 8 l	330
14024.GR	Papelera higiénica con tapa basculante polipropileno gris 45 l	326
14025.W	Papelera de ABS, cuadrada, con tapa y pedal, 8 l	326
14026.W	Papelera de ABS, cuadrada, con tapa y pedal 23 l	326
14027.W	Papelera en ABS, rectangular, tapa basculante 55 l	327
14028.N	Papelera de pie 13 litros SERIE BLACK negro	289
14029.N	Aro sujetabolsas para papelera 14028 SERIE BLACK negro	289
14030.N	Papelera de pie 23 litros SERIE BLACK negro	289
14040.N	Tapa para papelera 14030 SERIE BLACK negro	289
14048.CI.S	Papelera para reciclaje gran capacidad 3 cubetas 42 l acero inoxidable AISI 304 satinado	313
14071.15.S	Papelera acero inoxidable AISI 304 con tapa 15 l satinado	313
14071.15.SC.S	Papelera acero inoxidable AISI 304 15 l satinado	312
14071.50.S	Papelera acero inoxidable AISI 304 con tapa 50 l satinado	313
14071.50.SC.S	Papelera acero inoxidable AISI 304 50 l satinado	312
14071.80.S	Papelera acero inoxidable AISI 304 con tapa 80 l satinado	313
14071.80.SC.S	Papelera acero inoxidable AISI 304 80 l satinado	312
14071.SC.W	Papelera acero inoxidable AISI 304 80 l blanco	312
14073.S	Papelera gran capacidad acero inoxidable AISI 304 reciclaje tres cubetas y tapa 150 l satinado	313
14073.SC.S	Papelera gran capacidad acero inoxidable AISI 304 150 l satinado	312
14075.40.B	Papelera acero inoxidable rectangular con tapa basculante 40 l brillo	317
14075.40.SC.B	Papelera acero inoxidable rectangular 40 l brillo	316
14075.65.B	Papelera acero inoxidable rectangular con tapa basculante 65 l brillo	317
14075.65.SC.B	Papelera acero inoxidable rectangular 65 l brillo	316
14075.80.B	Papelera acero inoxidable retangular con tapa basculante 80 l brillo	317
14075.80.SC.B	Papelera acero inoxidable retangular 80 l brillo	316
14077.65.EVO.S	Papelera mural acero inoxidable AISI 304 65 l satinado	323
14077.80.EVO.S	Papelera mural acero inoxidable AISI 304 80 l satinado	323
14077.B	Papelera acero inoxidable AISI 304 mural brillo 23 l	322
14077.EVO.S	Papelera acero inoxidable AISI 304 mural satinado 23 l	323
14077.S	Papelera acero inoxidable AISI 304 mural satinado 23 l	322
14077.W	Papelera acero inoxidable AISI 304 mural blanco 23 l	322
14078.B	Papelera acero inoxidable AISI 304 mural brillo, con tapa 23 l	322
14078.EVO.S	Papelera acero inoxidable AISI 304 mural satinado, con tapa superior abierta desmontable 23 l	323
14078.S	Papelera acero inoxidable AISI 304 mural satinado, con tapa 23 l	322
14078.W	Papelera acero inoxidable AISI 304 mural, con tapa blanco 23 l	322
14079.B	Papelera acero inoxidable AISI 304 mural, con tapa y cerradura brillo 23 l	324
14079.S	Papelera acero inoxidable AISI 304 mural, con tapa y cerradura satinado 23 l	324
14079.W	Papelera acero inoxidable AISI 304 mural, con tapa y cerradura blanco 23 l	324
14082.2.W	Papelera acero pintado 12 l blanco	319
14096.2.S	Papelera acero inoxidable 12 l satinado	319
14097.S	Papelera acero inoxidable 10 l satinado	319
14098.2.S	Papelera acero inoxidable satinado mural 11 l satinado	325
14098.2.W	Papelera mural acero pintado 11 l blanco	325
14100.S	Papelera reciclaje gran capacidad 3 cubetas 30 l satinado	313
14102.S	Papelera semiencastrada en pared 38 l acero inoxidable AISI 304 satinado	328
14103.S	Papelera encastrada 21 l acero inoxidable AISI 304 satinado	328
14104.P.S	Papelera encastrada 38 l acero inoxidable AISI 304 satinado	328
14105.S	Papelera adosada pared 35 l acero inoxidable AISI 304 satinado	329
14106.P.S	Papelera encastrada 21 l acero inoxidable AISI 304 satinado	328
14107.S	Papelera adosada pared 13 l acero inoxidable AISI 304 satinado	329
14113.10.S	Papelera con cabezal y tapa basculante acero inoxidable AISI 304 10 l satinado	318
14113.40.S	Papelera con cabezal y tapa basculante acero inoxidable AISI 304 40 l satinado	318
14114.10.B	Papelera con cabezal y tapa basculante acero inoxidable AISI 304 10 l brillo	318
14114.35.B	Papelera con cabezal y tapa basculante acero inoxidable AISI 304 35 l brillo	318
14118.2.W	Papelera acero pintado con tapa basculante 40 l	318
14118.S	Papelera acero inoxidable satinado con tapa basculante 40 l	318
14122.2.S	Papelera cenicero acero inoxidable satinado 24 l	331
14122.2.W	Papelera cenicero acero pintado 24 l	331
14124.2.S	Papelera cenicero acero inoxidable satinado 24 l	331
14124.2.W	Papelera cenicero acero pintado 24 l	331
14160.B	Cenicero mural acero inoxidable acabado brillo	247

CÓDIGO	DESCRIPCIÓN	PÁG.
14173.N	Perchero de pie con 6 colgadores de ABS. Color negro	308
14173.P	Perchero de pie con 6 colgadores de ABS. Color gris plata	308
14178.P	Perchero de pie acero con 8 colgadores cromados	308
14188.2.S	Papelera mural con tapa y cerradura acero inoxidable satinado	325
15002.07.S	Lavamanos quirúrgico mural un usuario acero inoxidable AISI 304 satinado	353
15002.14.S	Lavamanos quirúrgico mural dos usuarios acero inoxidable AISI 304 satinado	353
15002.21.S	Lavamanos quirúrgico mural tres usuarios acero inoxidable AISI 304 satinado	353
15010.SM	Lavacuñas encastrado acero inoxidable con un grifo mezclador monomando	369
15010.ST	Lavacuñas encastrado acero inoxidable con un grifo temporizado	369
15010.STM	Lavacuñas encastrado acero inoxidable con un grifo mezclador temporizado	369
15011.S	Soporte acero inoxidable para una cuña	369
15013.S	Soporte acero inoxidable para una botella higiénica	369
15029.S	Tapa inodoro de acero inoxidable para WC 13012, 13013 y 13018	336
15032.W	Asiento elevador polipropileno para inodoro, sin tapa	430
15033.W	Asiento elevador polipropileno para inodoro, con tapa	430
15034.W	Asiento elevador polipropileno para inodoro, con asideros y sin tapa	430
15035.2.W	Asiento plegable con dos patas de apoyo a suelo acero inoxidable pintado blanco	420
15035.XL.W	Asiento plegable con asideros y dos patas de apoyo a suelo acero inoxidable pintado blanco	420
15037.W	Taburete para baño de polipropileno blanco y patas regulables	423
15038.W	Taburete para baño de polipropileno blanco y patas de acero inoxidable	423
15039.W	Asiento elevador Duroplast con tapa	431
15040.NBA	Asiento para bañera polipropileno blanco	422
15041.B	Asiento abatible acero inoxidable AISI 304 brillo	419
15041.N	Asiento abatible acero inoxidable AISI 304 negro	419
15041.S	Asiento abatible acero inoxidable AISI 304 satinado	419
15041.W	Asiento abatible acero inoxidable AISI 304 blanco	419
15042.FIX.NBA	Serie NYLON - Asiento abatible, con respaldo polipropileno	416
15042.MOV.B	Asiento acero inoxidable suspendido amovible con respaldo, acabado brillo	422
15042.MOV.NBA	Serie NYLON - Asiento suspendido amobible, plegable, con respaldo polipropileno	417
15042.MOV.S	Asiento acero inoxidable suspendido amovible con respaldo, acabado satinado	422
15042.MOV.W	Asiento acero inoxidable suspendido amovible con respaldo, acabado blanco	422
15042.NBA	Serie NYLON - Asiento plegable polipropileno	416
15042.PAT.N	Serie NYLON - Asiento plegable, con respaldo y patas a suelo polipropileno negro	417
15042.PAT.NBA	Serie NYLON - Asiento plegable, con respaldo y patas a suelo polipropileno blanco	417
15042.PIE.N	Serie NYLON - Asiento plegable patas regulables adaptado polipropileno negro	417
15042.PIE.NBA	Serie NYLON - Asiento plegable patas regulables adaptado polipropileno blanco	417
15043.2.NBA	Asiento para bañera acero inoxidable AISI 304	422
15044.2.NBA	Asiento para ducha acero inoxidable AISI 304	423
15045.B	Asiento acero inoxidable AISI 304 brillo apoyo suelo	418
15045.NBA	Asiento plegable con dos patas regulables polipropileno blanco	416
15045.S	Asiento acero inoxidable AISI 304 satinado apoyo suelo	418
15045.W	Asiento acero inoxidable blanco apoyo suelo	418
15046.B	Asiento plegable acero inoxidable AISI 304 brillo apoyo pared	418
15046.S	Asiento plegable acero inoxidable AISI 304 satinado apoyo pared	418
15046.W	Asiento plegable acero inoxidable AISI 304 blanco apoyo pared	418
15047.60.N36	Serie NYLON - Barra triple apoyo en pared de aluminio recubierto de poliamida	411
15047.60.NBA	Serie NYLON - Barra fija triple apoyo posición reversible	409
15047.80.N36	Serie NYLON - Barra triple apoyo en pared de aluminio recubierto de poliamida	411
15047.80.NBA	Serie NYLON - Barra fija triple apoyou posición reversible	409
15047.85.B	Barra fija de acero inoxidable AISI 304 brillo triple apoyo pared	398
15047.85.S	Barra fija de acero inoxidable AISI 304 satinado triple apoyo pared	398
15047.85.W	Barra fija de acero inoxidable AISI 304 blanco triple apoyo pared	398
15047.B	Barra fija acero inoxidable AISI 304 brillo triple apoyo pared	398
15047.S	Barra fija acero inoxidable AISI 304 satinado triple apoyo pared	398
15047.W	Barra fija acero inoxidable AISI 304 blanco triple apoyo pared	398
15048.85.B	Barra fija de acero inoxidable AISI 304 brillo triple apoyo pared	398
15048.85.S	Barra fija de acero inoxidable AISI 304 satinado triple apoyo pared	398

CÓDIGO	DESCRIPCIÓN	PÁG.
15048.85.W	Barra fija de acero inoxidable AISI 304 blanco triple apoyo pared	398
15048.B	Barra fija acero inoxidable AISI 304 brillo triple apoyo pared	398
15048.S	Barra fija acero inoxidable AISI 304 satinado triple apoyo pared	398
15048.W	Barra fija acero inoxidable AISI 304 blanco triple apoyo pared	398
15049.B	Barra fija ducha acero inoxidable AISI 304 brillo 3 lados	403
15049.NBA	Serie NYLON - Barra fija ducha	407
15049.S	Barra fija ducha acero inoxidable AISI 304 satinado 3 lados	403
15049.W	Barra fija ducha acero inoxidable AISI 304 blanco 3 lados	403
15050.B	Barra fija ducha acero inoxidable AISI 304 brillo, 3 lados	403
15050.N36	Serie NYLON - Barra triple brazo de aluminio recubierto de poliamida	412
15050.NBA	Serie NYLON - Barra fija ducha	407
15050.S	Barra fija ducha acero inoxidable AISI 304 satinado 3 lados	403
15050.W	Barra fija ducha acero inoxidable AISI 304 blanco 3 lados	403
15051.60.B	Barra abatible acero inoxidable AISI 304 brillo 600 mm	396
15051.60.F	Barra abatible acero blanco 600 mm	396
15051.60.N	Barra abatible acero inoxidable AISI 304 negro 600 mm	396
15051.60.NBA	Serie NYLON - Barra abatible 600 mm	405
15051.60.S	Barra abatible acero inoxidable AISI 304 satinado 600 mm	396
15051.60.W	Barra abatible acero inoxidable AISI 304 blanco 600 mm	396
15051.80.B	Barra abatible acero inoxidable AISI 304 brillo 800 mm	396
15051.80.F	Barra abatible acero blanco 800 mm	396
15051.80.N	Barra abatible acero inoxidable AISI 304 negro 800 mm	396
15051.80.N36	Serie NYLON - Barra abatible de aluminio recubierto de poliamida	411
15051.80.NBA	Serie NYLON - Barra abatible 800 mm	405
15051.80.S	Barra abatible acero inoxidable AISI 304 satinado 800 mm	396
15051.80.W	Barra abatible acero inoxidable AISI 304 blanco 800 mm	396
15051.85.B	Barra abatible acero inoxidable AISI 304 brillo 850 mm	396
15051.85.S	Barra abatible acero inoxidable AISI 304 satinado 850 mm	396
15051.85.W	Barra abatible acero inoxidable AISI 304 blanco 850 mm	396
15051.NPR	Serie NYLON - Portarrollos para barra abatible	409
15051.SP.80.B	Barra abatible acero inoxidable AISI 304 brillo sin portarollos 800 mm	396
15051.SP.80.S	Barra abatible acero inoxidable AISI 304 satinado sin portarrollos 800 mm	396
15051.SP.80.W	Barra abatible acero inoxidable AISI 304 blanco sin portarrollos	396
15052.105.N36	Serie NYLON - Barra recta de aluminio recubierto de poliamida	413
15052.B	Barra fija para ducha acero inoxidable AISI 304 brillo	402
15052.N	Barra fija para ducha acero inoxidable AISI 304 negro	402
15052.N36	Serie NYLON - Barra angulo 90° de aluminio recubierto de poliamida	413
15052.NBA	Serie NYLON - Barra fija para ducha	407
15052.S	Barra fija para ducha acero inoxidable AISI 304 satinado	402
15052.W	Barra fija para ducha acero inoxidable AISI 304 blanco	402
15053.B	Kit para instalación barra abatible acero inoxidable AISI 304 satinado	397
15053.S	Kit para instalación barra abatible acero inoxidable AISI 304 brillo	397
15053.W	Kit para instalación barra abatible acero inoxidable AISI 304 blanco	397
15054.100.B	Barra fija acero inoxidable AISI 304 brillo, 1000 mm	395
15054.100.N36	Serie NYLON - Barra recta de aluminio recubierto de poliamida	410
15054.100.S	Barra fija acero inoxidable AISI 304 satinado, 1000 mm	395
15054.100.W	Barra fija acero inoxidable AISI 304 blanco, 1000 mm	395
15054.120.B	Barra fija acero inoxidable AISI 304 brillo, 1200 mm	395
15054.120.NBA	Serie NYLON - Barra fija 1200 mm	405
15054.120.S	Barra fija acero inoxidable AISI 304 satinado, 1200 mm	395
15054.120.W	Barra fija acero inoxidable AISI 304 blanco, 1200 mm	395
15054.170.N36	Serie NYLON - Barra recta de aluminio recubierto de poliamida	410
15054.30.B	Barra fija acero inoxidable AISI 304 brillo, 300 mm	395
15054.30.F	Barra fija acero blanco, 300 mm	395
15054.30.N	Barra fija acero inoxidable AISI 304 negro, 300 mm	395
15054.30.NBA	Serie NYLON - Barra fija 300 mm	405
15054.30.S	Barra fija acero inoxidable AISI 304 satinado, 300 mm	395
15054.30.W	Barra fija acero inoxidable AISI 304 blanco, 300 mm	395
15054.40.NBA	Serie NYLON - Barra fija recta 400 mm	405
15054.45.B	Barra fija acero inoxidable AISI 304 satinado, 450 mm	395
15054.45.F	Barra fija acero blanco, 450 mm	395
15054.45.N	Barra fija acero inoxidable AISI 304 negro, 450 mm	395
15054.45.S	Barra fija acero inoxidable AISI 304 satinado, 450 mm	395
15054.45.W	Barra fija acero inoxidable AISI 304 blanco, 450 mm	395
15054.50.N36	Serie NYLON - Barra recta de aluminio recubierto de poliamida	410
15054.50.NBA	Serie NYLON - Barra fija recta 500 mm	405

CÓDIGO	DESCRIPCIÓN	PÁG.
15054.60.B	Barra fija acero inoxidable AISI 304 satinado, 600 mm	395
15054.60.F	Barra fija acero blanco, 600 mm	395
15054.60.N	Barra fija acero inoxidable AISI 304 negro, 600 mm	395
15054.60.NBA	Serie NYLON - Barra fija recta 600 mm	405
15054.60.S	Barra fija acero inoxidable AISI 304 satinado, 600 mm	395
15054.60.W	Barra fija acero inoxidable AISI 304 satinado, 600 mm	395
15054.73.NBA	Serie NYLON - Barra fija recta, 730 mm	405
15054.80.B	Barra fija acero inoxidable AISI 304 satinado, 800 mm	395
15054.80.F	Barra fija acero blanco, 800 mm	395
15054.80.N	Barra fija acero inoxidable AISI 304 negro, 800 mm	395
15054.80.NBA	Serie NYLON - Barra fija recta, 800 mm	405
15054.80.S	Barra fija acero inoxidable AISI 304 satinado, 800 mm	395
15054.80.W	Barra fija acero inoxidable AISI 304 blanco, 800 mm	395
15054.90.NBA	Serie NYLON - Barra fija recta 900 mm	405
15055.B	Barra fija acero inoxidable AISI 304 brillo, 645 mm	398
15055.S	Barra fija acero inoxidable AISI 304 satinado, 645 mm	398
15058.W	Barra fija acero inoxidable AISI 304 blanco, 645 mm	400
15059.B	Barra fija acero inoxidable AISI 304 brillo	400
15059.W	Barra fija acero inoxidable AISI 304 blanco	400
15060.B	Barra fija para ducha acero inoxidable AISI 304 brillo	401
15060.N	Barra fija para ducha acero inoxidable AISI 304 negro	401
15060.NBA	Serie NYLON - Barra fija para ducha	406
15060.S	Barra fija para ducha acero inoxidable AISI 304 satinado	401
15060.W	Barra fija para ducha acero inoxidable AISI 304 blanco	401
15061.N36	Serie NYLON - Barra recta de aluminio recubierto de poliamida	410
15062.B	Barra abatible acero inoxidable brillo con apoyo suelo	397
15062.S	Barra abatible acero inoxidable AISI 304 satinado con apoyo suelo	397
15062.W	Barra abatible acero inoxidable AISI 304 blanco con apoyo suelo	397
15064.B	Barra abatible acero inoxidable AISI 304 brillo anclaje a suelo	397
15064.N	Barra abatible acero inoxidable AISI 304 negro anclaje a suelo	397
15064.N36	Serie NYLON - Barra abatible con soporte a suelo de aluminio recubierto de poliamida	411
15064.NBA	Serie NYLON - Barra abatible anclaje suelo	408
15064.S	Barra abatible acero inoxidable AISI 304 satinado anclaje a suelo	397
15064.W	Barra abatible acero inoxidable AISI 304 blanco anclaje a suelo	397
15065.50.S	Asiento plegable adaptado de tabla fenólica acero inoxidable AISI 304 satinado	418
15065.S	Asiento plegable acero inoxidable AISI 304 con tabla fenólica	418
15066.S	Asiento plegable acero inoxidable AISI 304 acolchado	419
15067.2.W	Asiento plegable aluminio - ABS	420
15069.B	Barra fija acero inoxidable AISI 304 brillo, 60°	402
15069.S	Barra fija acero inoxidable AISI 304 satinado, 60°	402
15069.W	Barra fija acero inoxidable AISI 304 blanco, 60°	402
15071.NBA	Serie NYLON - Percha	409
15074.L	Asiento ducha doble con tabla fenólica y soporte pared acero inoxidable AISI 304	419
15075.N	Respaldo acolchado poliuretano	425
15077.S	Respaldo de acero inoxidable AISI 304	418
15149.B	Barra fija ducha acero inoxidable AISI 304 brillo 3 lados	403
15149.S	Barra fija ducha acero inoxidable AISI 304 satinado 3 lados	403
15149.W	Barra fija ducha acero inoxidable AISI 304 blanco 3 lados	403
15150.B	Barra fija ducha acero inoxidable AISI 304 brillo 3 lados	403
15150.S	Barra fija ducha acero inoxidable AISI 304 satinado 3 lados	403
15150.W	Barra fija ducha acero inoxidable AISI 304 blanco 3 lados	403
15158.120.70.NBA	Serie NYLON - Barra fija angular	407
15158.B	Barra fija acero inoxidable AISI 304 brillo, 90°	400
15158.N36	Serie NYLON - Barra angulo 90° de aluminio recubierto de poliamida	412
15158.NBA	Serie NYLON - Barra fija angular	406
15158.S	Barra fija acero inoxidable AISI 304 satinado, 90°	400
15158.W	Barra fija acero inoxidable AISI 304 blanco, 90°	400
15159.120.70.NBA	Serie NYLON - Barra fija angular	407
15159.B	Barra fija acero inoxidable AISI 304 brillo, 90°	400
15159.N36	Serie NYLON - Barra angulo 90° de aluminio recubierto de poliamida	413
15159.NBA	Serie NYLON - Barra fija angular	406
15159.S	Barra fija acero inoxidable AISI 304 satinado, 90°	400
15159.W	Barra fija acero inoxidable AISI 304 blanco, 90°	400
15161.B	Barra de apoyo angular de 135° acero inoxidable AISI 304 brillo	401
15161.N	Barra de apoyo angular de 135° acero inoxidable AISI 304 negro	401
15161.NBA	Serie NYLON barra apoyo angular aluminio recubierto polímero antibacterias blanco	406
15161.S	Barra de apoyo angular de 135° acero inoxidable AISI 304 satinado	401
15161.W	Barra de apoyo angular de 135° acero blanco	401
15162.B	Barra de apoyo acero inoxidable AISI 304 brillo	402
15162.NBA	Serie NYLON - Barra de apoyo aluminio recubierto de polímero antibacterias blanco	406
15162.S	Barra de apoyo acero inoxidable AISI 304 satinado	402
15162.W	Barra de apoyo acero inoxidable AISI 304 blanco	402
15198.B	Barra fija acero inoxidable AISI 304 brillo, pared suelo	399
15198.S	Barra fija acero inoxidable AISI 304 satinado, pared suelo	399
15198.W	Barra fija acero inoxidable AISI 304 blanco, pared suelo	399
15203.B	Barra fija acero inoxidable AISI 304 brillo, tres anclajes pared suelo	399
15203.NBA	Serie NYLON - Barra fija anclajes pared suelo, reversible	408
15203.S	Barra fija acero inoxidable AISI 304 satinado, tres anclajes pared suelo	399
15203.W	Barra fija acero inoxidable AISI 304 blanco, tres anclajes pared suelo	399
15204.B	Barra fija acero inoxidable AISI 304 brillo, tres anclajes pared-suelo	399
15204.S	Barra fija acero inoxidable AISI 304 satinado, tres anclajes pared-suelo	399
15204.W	Barra fija acero inoxidable AISI 304 blanco, tres anclajes pared-suelo	399
15206.B	Barra abatible acero inoxidable AISI 304 brillo, con apoyo suelo	397
15206.N	Barra abatible acero inoxidable AISI 304 negro, con apoyo suelo	397
15206.NBA	Serie NYLON - Barra abatible 800 00 con apoyo a suelo	408
15206.S	Barra abatible acero inoxidable AISI 304 satinado, con apoyo suelo	397
15206.W	Barra abatible acero inoxidable AISI 304 blanco, con apoyo suelo	397
15208.B	Serie SANTORINI - Soporte para rociador de ducha	257
15209.32.B	Soporte rociador ducha ABS cromado	402
15209.32.NBA	Serie NYLON - Soporte rociador ducha blanco	408
15209.34.B	Soporte rociador ducha ABS cromado	402
15209.34.NBA	Serie NYLON - Soporte rociador ducha blanco	408
15210.K	Placa no conductora	399
15211.K	Placa no conductora	399
15213.K	Placa no conductora	399
15220.K	Placa no conductora	399
15258.B	Barra fija 90° acero inoxidable AISI 304 brillo	400
15258.S	Barra fija 90° acero inoxidable AISI 304 satinado	400
15258.W	Barra fija 90° acero inoxidable AISI 304 blanco	400
15259.B	Barra fija 90° acero inoxidable AISI 304 brillo	400
15259.S	Barra fija 90° acero inoxidable AISI 304 satinado	400
15259.W	Barra fija 90° acero inoxidable AISI 304 blanco	400
16051.B	Tope de puerta acero inoxidable AISI 304 brillo	247
16051.S	Tope de puerta acero inoxidable AISI 304 satinado	247
16202.B	Toallero zamac brillo	292
16204.B	Toallero doble zamac brillo	292
16207.B	Toallero aro zamac brillo	292
16208.B	Toallero doble zamac brillo	292
16212.B	Jabonera plato cristal zamac brillo	293
16213.B	Jabonera de rejilla zamac brillo	293
16216.B	Portarrollos de papel higiénico zamac brillo	293
16217.B	Portarrollos de papel higiénico zamac brillo	293
16218.B	Escobillero zamac brillo	293
16220.40.G	Serie CAPRI DORADO - Toallero	268
16220.40.N	Serie CAPRI NEGRO - Toallero	272
16220.60.G	Serie CAPRI DORADO - Toallero	268
16220.60.N	Serie CAPRI NEGRO - Toallero	272
16221.G	Serie CAPRI DORADO - Percha	269
16221.N	Serie CAPRI NEGRO - Percha	273
16223.G	Serie CAPRI DORADO - Repisa toallero con barra inferior	268
16223.N	Serie CAPRI NEGRO - Repisa toallero con barra inferior	272
16225.G	Serie CAPRI DORADO - Jabonera de vidrio con soporte mural	270
16225.N	Serie CAPRI NEGRO - Jabonera de vidrio con soporte mural	274
16226.G	Serie CAPRI DORADO - Repisa de utilidad	268
16226.N	Serie CAPRI NEGRO - Repisa de utilidad	272
16227.G	Serie CAPRI DORADO - Escobillero	270
16227.N	Serie CAPRI NEGRO - Escobillero	274
16228.G	Serie CAPRI DORADO - Portarrollos de papel higiénico	269
16228.N	Serie CAPRI NEGRO - Portarrollos de papel higiénico	273
16229.G	Serie CAPRI DORADO - Portarrollos de papel higiénico	269
16229.N	Serie CAPRI NEGRO - Portarrollos de papel higiénico	273
16231.G	Serie CAPRI DORADO - Vaso para cepillo de dientes con soporte a pared	270
16231.N	Serie CAPRI NEGRO - Vaso para cepillo de dientes con soporte a pared	274

CÓDIGO	DESCRIPCIÓN	PÁG.
16303.B	Toallero latón cromado	290
16330.40.B	Serie SANTORINI - Toallero latón cromado brillo	254
16330.60.B	Serie SANTORINI - Toallero latón cromado brillo	254
16331.B	Serie SANTORINI - Toallero latón cromado brillo	254
16332.B	Serie SANTORINI - Asidero angular latón cromado brillo	255
16333.B	Serie SANTORINI - Portarrollos de papel higiénico latón cromado brillo	255
16334.B	Serie SANTORINI - Portarrollos de papel higiénico latón cromado brillo	255
16335.B	Serie SANTORINI - Portarrollos de papel higiénico latón cromado brillo	255
16339.B	Serie SANTORINI - Vaso para cepillo de dientes con soporte pared latón cromado brillo	256
16340.B	Serie SANTORINI - Jabonera latón cromado brillo	256
16341.B	Serie SANTORINI - Aro toallero latón cromado brillo	254
16342.B	Serie SANTORINI - Escobillero latón cromado brillo	256
16343.B	Serie SANTORINI - Portarrollos de papel higiénico latón cromado brillo	256
16344.B	Barra de apoyo para ducha latón cromado brillo	257
16345.B	Barra angular de apoyo para ducha latón cromado brillo	257
16350.B	Serie SIENA - Portarrollos reserva latón cromado	261
16351.B	Serie SIENA - Barra recta 520 mm tubo Ø 20 mm latón cromado	258
16352.B	Serie SIENA - Barra recta 300 mm tubo Ø 25 mm latón cromado	258
16354.B	Serie SIENA - Asidero angular latón cromado	259
16355.B	Serie SIENA - Asidero angular con jabonera latón cromado	259
16356.B	Serie SIENA - Vaso cepillo dientes de vidrio con soporte latón cromado	261
16357.B	Serie SIENA - Toallero aro grande latón cromado	258
16358.B	Serie SIENA - Repisa toallas con barra inferior latón cromado	259
16359.B	Serie SIENA - Percha latón cromado	260
16360.B	Serie SIENA - Percha doble latón cromado	260
16361.B	Serie SIENA - Portarrollos latón cromado	261
16362.B	Serie SIENA - Jabonera de disco latón cromado	260
16363.B	Serie SIENA - Percha latón cromado	260
16370.B	Serie MONACO - Percha latón cromado	264
16371.B	Serie MONACO - Toallero latón cromado	262
16372.B	Serie MONACO - Jabonera latón cromado	265
16373.B	Serie MONACO - Percha latón cromado	264
16374.B	Serie MONACO - Portarrollos latón cromado	263
16376.B	Serie MONACO - Vaso vidrio con soporte latón cromado	265
16377.B	Serie MONACO - Toallero aro latón cromado	262
16378.B	Serie MONACO - Repisa toallero con barra inferior latón cromado	263
16379.B	Serie MONACO - Percha latón cromado	264
16381.B	Serie MONACO - Portarrollos reserva latón cromado	263
16390.40.B	Serie CRETA BRILLO - Toallero latón cromado	250
16390.60.B	Serie CRETA BRILLO - Toallero latón cromado	250
16391.B	Serie CRETA BRILLO - Percha latón cromado	251
16395.B	Serie CRETA BRILLO - Portarrollos papel higiénico latón cromado	251
16401.B	Serie HOTEL - Toallero 450 mm zamac acabado brillo	276
16402.B	Serie HOTEL - Toallero 600 mm zamac acabado brillo	276
16404.B	Serie HOTEL - Toallero doble 450 mm zamac acabado brillo	277
16405.B	Serie HOTEL - Toallero doble 600 mm zamac acabado brillo	277
16406.B	Serie HOTEL - Repisa toallero con barra zamac acabado brillo	277
16407.B	Serie HOTEL - Toallero aro circular zamac acabado brillo	276
16408.B	Serie HOTEL - Toallero doble zamac acabado brillo	276
16409.B	Serie HOTEL - Percha zamac acabado brillo	278
16410.B	Serie HOTEL - Vaso vidrio con soporte zamac acabado brillo	278
16411.B	Serie HOTEL - Portarrollos reserva zamac acabado brillo	279
16412.B	Serie HOTEL - Jabonera zamac acabado brillo	277
16413.B	Serie HOTEL - Jabonera vidrio con soporte zamac acabado brillo	278
16415.B	Serie HOTEL - Repisa de utilidad vidrio y zamac acabado brillo	277
16416.B	Serie HOTEL - Portarrollos papel higiénico zamac acabado brillo	279
16417.B	Serie HOTEL - Portarrollos de papel higiénico zamac acabado	278
16418.B	Serie HOTEL - Escobillero con soporte zamac acabado brillo y recipiente cerámica	279
16419.B	Serie HOTEL - Percha doble zamac acabado brillo	278
16500.B	Serie LINE - Portarrollos zamac acabado brillo	282
16500.S	Serie LINE - Portarrollos de papel higiénico zamac acabado satinado	282
16501.40.B	Serie LINE - Toallero zamac brillo	280
16501.50.B	Serie LINE - Toallero zamac brillo	280
16501.50.S	Serie LINE - Toallero zamac satinado	280
16501.65.B	Serie LINE - Toallero zamac brillo	280

CÓDIGO	DESCRIPCIÓN	PÁG.
16504.B	Serie LINE - Toallero aro rectangular zamac acabado brillo	280
16504.W	Serie LINE - Toallero aro rectangular zamac acabado blanco	280
16505.B	Serie LINE - Dispensador papel higiénico zamac acabado brillo	282
16506.B	Serie LINE - Percha acabado zamac acabado brillo	282
16507.B	Serie LINE - Perchero de cuatro perchas zamac acabado brillo	281
16508.B	Serie LINE - Perchero de siete perchas zamac acabado brillo	281
16509.B	Serie LINE - Toallero doble 450 mm zamac acabado brillo	281
16510.B	Serie LINE - Toallero doble 600 mm zamac acabado brillo	281
16515.B	Serie LINE - Repisa de utilidad de vidrio y soportes zamac acabado brillo	281
16515.S	Serie LINE - Repisa de vidrio zamac acabado satinado	281
16515.W	Serie LINE - Repisa de vidrio zamac acabado satinado	281
16518.B	Serie LINE - Escobillero brillo zamac acabado brillo	283
16518.S	Serie LINE - Escobillero brillo zamac acabado satiné	283
16519.B	Serie LINE - Reserva papel higiénico en zamac acabado brillo	283
16519.S	Serie LINE - Escobillero WC en zamac satinado	283
16525.B	Escobillero zamac brillo	290
16530.B	Toallero latón cromado brillo	291
16531.B	Toallero latón cromado brillo	291
16533.B	Portarrollos de papel higiénico latón cromado brillo	291
16535.B	Repisa de vidrio latón cromado brillo	291
16537.B	Toallero de aro latón cromado brillo	291
16720.2.S	Pictograma “Señoras” acero inoxidable AISI 304 satinado	300
16721.2.S	Pictograma “Señores” acero inoxidable AISI 304 satinado	300
16722.2.S	Pictograma baño “Señores/Señoras” acero inoxidable AISI 304 satinado	300
16723.2.S	Pictograma “Bebé” acero inoxidable AISI 304 satinado	300
16724.2.S	Pictograma “Adapado” acero inoxidable AISI 304 satinado	300
16725.2.S	Pictograma “Ducha” acero inoxidable AISI 304 satinado	300
16730.2.S	Pictograma “Prohibido fumar” acero inoxidable AISI 304 satinado	300
16733.2.S	Pictograma “Prohibido usar teléfonos móviles” acero inoxidable AISI 304 satinado	300
16735.2.S	Pictograma “Silencio” acero inoxidable AISI 304 satinado	300
16804.S	Serie ROMA - Portarrollos doble acero inoxidable AISI 304 satinado	210
16805.S	Serie ROMA - Portarrollos acero inoxidable AISI 304 satinado	211
16820.40.S	Serie ROMA - Toallero acero inoxidable AISI 304 satinado	208
16820.60.S	Serie ROMA - Toallero acero inoxidable AISI 304 satinado	208
16821.S	Serie ROMA - Percha doble acero inoxidable AISI 304 satinado	209
16822.S	Serie ROMA - Repisa toallero acero inoxidable AISI 304 satinado 600 mm	209
16823.S	Serie ROMA - Jabonera acero inoxidable AISI 304 satinado	211
16824.S	Serie ROMA - Repisa de utilidad de acero inoxidable AISI 304 satinado	209
16825.S	Serie ROMA - Escobillero acero inoxidable AISI 304 satinado	211
16826.S	Serie ROMA - Portarrollos papel higiénico acero inoxidable AISI 304 satinado	210
16827.S	Serie ROMA - Toallero de aro acero inoxidable AISI 304 satinado	208
16828.S	Serie ROMA - Toallero de aro acero inoxidable AISI 304 satinado	209
16829.S	Serie ROMA - Portarrollos de papel higiénico	210
16843.B	Serie VERONA BRILLO - Repisa toallero con barra inferior acero inoxidable AISI 304	187
16843.G	Serie VERONA DORADO - Repisa toallero con barra inferior acero inoxidable AISI 304	178
16843.N	Serie VERONA NEGRO - Repisa toallero con barra inferior acero inoxidable AISI 304	191
16843.S	Serie VERONA SATINADO - Repisa toallero con barra inferior acero inoxidable AISI 304	183
16849.B	Serie NIZA BRILLO - Percha acero inoxidable AISI 304	228
16849.N	Serie NIZA NEGRO - Percha acero inoxidable AISI 304	236
16849.S	Serie NIZA SATINADO - Percha acero inoxidable AISI 304	220
16850.40.B	Serie NIZA BRILLO - Toallero acero inoxidable AISI 304	226
16850.40.N	Serie NIZA NEGRO - Toallero acero inoxidable AISI 304	234
16850.40.S	Serie NIZA SATINADO - Toallero acero inoxidable AISI 304	218
16850.60.B	Serie NIZA BRILLO - Toallero acero inoxidable AISI 304	226
16850.60.N	Serie NIZA NEGRO - Toallero acero inoxidable AISI 304	234
16850.60.S	Serie NIZA SATINADO - Toallero acero inoxidable AISI 304	218
16851.B	Serie NIZA BRILLO - Percha acero inoxidable AISI 304	228
16851.N	Serie NIZA NEGRO - Percha acero inoxidable AISI 304	236
16851.S	Serie NIZA SATINADO - Percha acero inoxidable AISI 304	220
16852.B	Serie NIZA BRILLO - Percha doble acero inoxidable AISI 304	228
16852.N	Serie NIZA NEGRO - Percha doble acero inoxidable AISI 304	236
16852.S	Serie NIZA SATINADO - Percha doble acero inoxidable AISI 304	220
16853.B	Serie NIZA BRILLO - Toallero doble acero inoxidable AISI 304	227

CÓDIGO	DESCRIPCIÓN	PÁG.
16853.N	Serie NIZA NEGRO - Toallero doble acero inoxidable AISI 304	235
16853.S	Serie NIZA SATINADO - Toallero doble acero inoxidable AISI 304	219
16854.B	Serie NIZA BRILLO - Toallero acero inoxidable AISI 304	227
16854.N	Serie NIZA NEGRO - Toallero acero inoxidable AISI 304	235
16854.S	Serie NIZA SATINADO - Toallero acero inoxidable AISI 304	219
16855.B	Serie NIZA BRILLO - Jabonera acero inoxidable AISI 304	230
16855.N	Serie NIZA NEGRO - Jabonera acero inoxidable AISI 304	238
16855.S	Serie NIZA SATINADO - Jabonera acero inoxidable AISI 304	222
16856.B	Serie NIZA BRILLO - Repisa de utilidad vidrio y acero inoxidable AISI 304	227
16856.N	Serie NIZA NEGRO - Repisa de utilidad vidrio y acero inoxidable AISI 304	235
16856.S	Serie NIZA SATINADO - Repisa de utilidad vidrio y acero inoxidable AISI 304	219
16857.B	Serie NIZA BRILLO - Escobillero acero inoxidable AISI 304	231
16857.N	Serie NIZA NEGRO - Escobillero acero inoxidable AISI 304	239
16857.S	Serie NIZA SATINADO- Escobillero acero inoxidable AISI 304	223
16858.B	Serie NIZA BRILLO - Portarrollos papel higiénico acero inoxidable AISI 304	230
16858.N	Serie NIZA NEGRO - Portarrollos papel higiénico acero inoxidable AISI 304	238
16858.S	Serie NIZA SATINADO- Portarrollos papel higiénico acero inoxidable AISI 304	222
16859.B	Serie NIZA BRILLO - Portarrollos reserva acero inoxidable AISI 304	230
16859.N	Serie NIZA NEGRO- Portarrollos reserva acero inoxidable AISI 304	238
16859.S	Serie NIZA SATINADO- Portarrollos reserva acero inoxidable AISI 304	222
16860.B	Serie NIZA BRILLO - Toallero de aro acero inoxidable AISI 304	226
16860.N	Serie NIZA NEGRO - Toallero de aro acero inoxidable AISI 304	234
16860.S	Serie NIZA SATINADO - Toallero de aro acero inoxidable AISI 304	218
16861.B	Serie NIZA BRILLO - Vaso vidrio con soporte acero inoxidable AISI 304	231
16861.N	Serie NIZA NEGRO - Vaso vidrio con soporte acero inoxidable AISI 304	239
16861.S	Serie NIZA SATINADO - Vaso vidrio con soporte acero inoxidable AISI 304	223
16862.B	Serie NIZA BRILLO - Portarrollos de papel higiénico acero inoxidable AISI 304	229
16862.N	Serie NIZA NEGRO - Portarrollos de papel higiénico acero inoxidable AISI 304	237
16862.S	Serie NIZA SATINADO - Portarrollos de papel higiénico acero inoxidable AISI 304	221
16869.B	Serie NIZA BRILLO - Portarrollos reserva acero inoxidable AISI 304	229
16869.N	Serie NIZA NEGRO - Portarrollos reserva acero inoxidable AISI 304	237
16869.S	Serie NIZA SATINADO - Portarrollos reserva acero inoxidable AISI 304	221
16870.40.B	Serie VERONA BRILLO - Toallero acero inoxidable AISI 304	186
16870.40.G	Serie VERONA DORADO - Toallero acero inoxidable AISI 304	178
16870.40.N	Serie VERONA NEGRO - Toallero acero inoxidable AISI 304	190
16870.40.S	Serie VERONA SATINADO - Toallero acero inoxidable AISI 304	182
16870.60.B	Serie VERONA BRILLO - Toallero acero inoxidable AISI 304	186
16870.60.G	Serie VERONA DORADO - Toallero acero inoxidable AISI 304	178
16870.60.N	Serie VERONA NEGRO - Toallero acero inoxidable AISI 304	190
16870.60.S	Serie VERONA SATINADO - Toallero acero inoxidable AISI 304	182
16871.B	Serie VERONA BRILLO - Percha acero inoxidable AISI 304	187
16871.G	Serie VERONA DORADO - Percha acero inoxidable AISI 304	179
16871.N	Serie VERONA NEGRO - Percha acero inoxidable AISI 304	191
16871.S	Serie VERONA SATINADO - Percha acero inoxidable AISI 304	183
16873.B	Percha acero inoxidable AISI 304 brillo	187
16873.N	Percha acero inoxidable AISI 304 negro	191
16873.S	Percha acero inoxidable AISI 304 satinado	183
16874.B	Toallero acero inoxidable AISI 304 brillo	186
16874.N	Toallero acero inoxidable AISI 304 negro	190
16874.S	Toallero acero inoxidable AISI 304 satinado	182
16875.B	Serie VERONA BRILLO - Jabonera acero inoxidable AISI 304	188
16875.G	Serie VERONA DORADO - Jabonera acero inoxidable AISI 304	179
16875.N	Serie VERONA NEGRO - Jabonera acero inoxidable AISI 304	192
16875.S	Serie VERONA SATINADO - Jabonera acero inoxidable AISI 304	184
16876.B	Portarrollos de papel higiénico acero inoxidable AISI 304 brillo	187
16876.G	Serie VERONA DORADO - Portarrollos de papel higiénico acero inoxidable AISI 304	178
16876.N	Portarrollos de papel higiénico acero inoxidable AISI 304 negro	191
16876.S	Portarrollos de papel higiénico acero inoxidable AISI 304 satinado	183
16877.B	Serie VERONA BRILLO - Escobillero acero inoxidable AISI 304	188
16877.G	Serie VERONA DORADO - Escobillero acero inoxidable AISI 304	179
16877.N	Serie VERONA NEGRO - Escobillero acero inoxidable AISI 304	192
16877.S	Serie VERONA SATINADO - Escobillero acero inoxidable AISI 304	184

CÓDIGO	DESCRIPCIÓN	PÁG.
16878.B	Portarrollos de papel higiénico acero inoxidable AISI 304 brillo	202
16878.N	Portarrollos de papel higiénico acero inoxidable AISI 304 negro	206
16878.S	Portarrollos de papel higiénico acero inoxidable AISI 304 satinado	198
16880.B	Serie VERONA BRILLO - Toallero acero inoxidable AISI 304	186
16880.G	Serie VERONA DORADO - Toallero acero inoxidable AISI 304	178
16880.N	Serie VERONA NEGRO - Toallero acero inoxidable AISI 304	190
16880.S	Serie VERONA SATINADO - Toallero acero inoxidable AISI 304	182
16881.B	Serie VERONA BRILLO - Vaso para cepillo de dientes con soporte pared	188
16881.G	Serie VERONA DORADO - Vaso para cepillo de dientes con soporte pared	179
16881.N	Serie VERONA NEGRO - Vaso para cepillo de dientes con soporte pared	192
16881.S	Serie VERONA SATINADO - Vaso para cepillo de dientes con soporte pared	184
16900.B	Serie BARCELONA - Reserva papel higiénico acero inoxidable AISI 304 brillo	215
16901.B	Serie BARCELONA - Toallero acero inoxidable AISI 304 brillo	214
16902.B	Serie BARCELONA - Toallero acero inoxidable AISI 304 brillo	214
16905.B	Serie BARCELONA - Aro toallero acero inoxidable AISI 304 brillo	214
16906.B	Serie BARCELONA - Percha acero inoxidable AISI 304 brillo	216
16907.B	Serie BARCELONA - Percha doble acero inoxidable AISI 304 brillo	216
16910.B	Serie BARCELONA - Repisa de utilidad vidrio con soporte acero inoxidable AISI 304 brillo	215
16911.B	Serie BARCELONA - Jabonera de acero inoxidable AISI 304 brillo	216
16912.B	Serie BARCELONA - Jabonera acero inoxidable AISI 304 brillo	216
16913.B	Serie BARCELONA - Vaso vidrio con soporte acero inoxidable AISI 304 brillo	217
16914.B	Serie BARCELONA - Doble vaso vidrio con soporte acero inoxidable AISI 304 brillo	217
16915.B	Serie BARCELONA - Escobillero acero inoxidable AISI 304 brillo	217
16916.B	Serie BARCELONA - Repisa toallero con barra inferior acero inoxidable AISI 304 brillo	214
16917.B	Toallero doble acero inoxidable AISI 304 brillo	215
16920.40.B	Serie CORINTO BRILLO - Toallero acero inoxidable AISI 304	200
16920.40.N	Serie CORINTO NEGRO - Toallero acero inoxidable AISI 304	204
16920.40.S	Serie CORINTO SATINADO - Toallero acero inoxidable AISI 304	196
16920.60.B	Serie CORINTO BRILLO - Toallero acero inoxidable AISI 304	200
16920.60.N	Serie CORINTO NEGRO - Toallero acero inoxidable AISI 304	204
16920.60.S	Serie CORINTO SATINADO - Toallero acero inoxidable AISI 304	196
16921.B	Serie CORINTO BRILLO - Percha acero inoxidable AISI 304	201
16921.N	Serie CORINTO NEGRO - Percha acero inoxidable AISI 304	205
16921.S	Serie CORINTO SATINADO - Percha acero inoxidable AISI 304	197
16923.B	Serie CORINTO BRILLO - Repisa toallero acero inoxidable AISI 304	201
16923.N	Serie CORINTO NEGRO - Repisa toallero acero inoxidable AISI 304	205
16923.S	Serie CORINTO SATINADO - Repisa toallero acero inoxidable AISI 304	197
16925.B	Serie CORINTO BRILLO - Jabonera acero inoxidable AISI 304	203
16925.N	Serie CORINTO NEGRO - Jabonera acero inoxidable AISI 304	207
16925.S	Serie CORINTO SATINADO - Jabonera acero inoxidable AISI 304	199
16929.B	Serie CORINTO BRILLO - Portarrollos acero inoxidable AISI 304	202
16929.N	Serie CORINTO NEGRO - Portarrollos acero inoxidable AISI 304	206
16929.S	Serie CORINTO SATINADO - Portarrollos acero inoxidable AISI 304	198
16930.B	Serie CORINTO BRILLO - Toallero acero inoxidable AISI 304	200
16930.N	Serie CORINTO NEGRO - Toallero acero inoxidable AISI 304	204
16930.S	Serie CORINTO SATINADO - Toallero acero inoxidable AISI 304	196
16931.B	Serie CORINTO BRILLO - Vaso para cepillos de dientes acero inoxidable AISI 304	203
16931.N	Serie CORINTO NEGRO - Vaso para cepillos de dientes acero inoxidable AISI 304	207
16931.S	Serie CORINTO SATINADO - Vaso para cepillos de dientes acero inoxidable AISI 304	199
16932.B	Serie CORINTO BRILLO - Portarrollos reserva acero inoxidable AISI 304	202
16932.N	Serie CORINTO NEGRO - Portarrollos reserva acero inoxidable AISI 304	206
16932.S	Serie CORINTO SATINADO - Portarrollos reserva acero inoxidable AISI 304	198
16937.B	Serie CORINTO BRILLO - Escobillero acero inoxidable AISI 304	203
16937.N	Serie CORINTO NEGRO - Escobillero acero inoxidable AISI 304	207
16937.S	Serie CORINTO SATINADO - Escobillero acero inoxidable AISI 304	199
17030.W	Ambientador de aire recargable	459
17051.2.W	Ambientador de aire recargable	459
17054.240.I	Matainsectos eléctrico. Cobertura 240 m²	458
17054.40.A	Matainsectos eléctrico. Cobertura 40 m²	458

CÓDIGO	DESCRIPCIÓN	PÁG.
17054.80.A	Matainsectos eléctrico. Cobertura 80 m²	458
17060.25.W	Matainsectos eléctrico blanco. Cobertura 25 m²	458
17100.B	Bacteriostático carcasa ABS cromado	459
17100.W	Bacteriostático carcasa ABS blanco	459
18003.B	Toallero eléctrico 65 W	299
18010.T	Báscula electrónica	299
186D	Mezclador termostático mural, accionamiento palanca	427
187D	Ducha manual para bidé	427
188D	Ducha manual para bidé	427
2040AR	Asiento para inodoro, con tapa y apertura frontal Durolux blanco	424
21M	Inodoro monobloque salida vertical/horizontal y abertura frontal cerámica blanca	424
21S	Inodoro ergonómico a suelo salida vertical y abertura frontal cerámica blanca	424
302A	Conjunto sifón en superficie, tubo flexible y válvula para lavabo H5	426
302P	Conjunto sifón encastrado, tubo flexible y válvula para lavabo H5	426
303A	Soporte fijo para lavamanos ergonómico	426
303B	Soporte manual para lavamanos ergonómico	426
303C	Soporte neumátioco para lavamanos ergonómico	426
303D	Soporte fijo para adaptación a soporte reclinable neumático	426
304H.2	Bastidor metálico para soporte de WC	425
31P	Inodoro bidé ergonómico a suelo salida horizontal y abertura frontal cerámica blanca	424
3460CL000	Asiento para inodoro	337
5000AR	Asiento con tapa para inodoro MADERA prensada color blanco, adaptación universal	336
5000AR047	Asiento con tapa para inodoro MADERA prensada color negro, adaptación universal	336
5000AR492	Asiento con tapa para inodoro MADERA prensada color gris, adaptación universal	336
90329	Adaptador de baterías	57
90484.LAT	MUMO - Lateral espejo	49
90524.0700F	LED frontal para mueble MUMO 700	49
90524.0800F	LED frontal para mueble MUMO 800	49
90524.0900F	LED frontal para mueble MUMO 900	49
90524.1000F	LED frontal para mueble MUMO 1000	49
90524.1200F	LED frontal para mueble MUMO 1200	49
90524.0700T	LED trasero para mueble MUMO 700	49
90524.0800T	LED trasero para mueble MUMO 800	49
90524.0900T	LED trasero para mueble MUMO 900	49
90524.1000T	LED trasero para mueble MUMO 1000	49
90524.1200T	LED trasero para mueble MUMO 1200	49
90524.0700TF	Conjunto LED trasero y frontal para mueble MUMO 700	49
90524.0800TF	Conjunto LED trasero y frontal para mueble MUMO 800	49
90524.0900TF	Conjunto LED trasero y frontal para mueble MUMO 900	49
90524.1000TF	Conjunto LED trasero y frontal para mueble MUMO 1000	49
90524.1200TF	Conjunto LED trasero y frontal para mueble MUMO 1200	49
90775.B	Válvula con tapon para lavamanos 13070/13071/13080/13081 Latón cromado	357
90806.TR	Transformador AC/DC para dosificadores jabón automatics	125
90807.FP	Bomba para espuma para dosificadores de jabón automatics	125
90807.LP	Válvula de recambio para dosificadores de jabón automatics	125
90807.SP	Válvula para spray para dosificadores de jabón automatics	125
98416.05	MUMO - Separador de acero inoxidable 50 mm	35
98416.10	MUMO - Separador de acero inoxidable 100 mm	35
98416.15	MUMO - Separador de acero inoxidable 150 mm	35
98589	MUMO - Regleta de ajuste vertical con espejo	49
100360	Asiento para inodoro plástico Durolux	337
C1	Cisterna para inodoro ABS	425
EJ0026612G	Papelera ignífuga 45 l	331
EJ0026655G	Papelera ignífuga 200 l	331
EJ00268501	Cenicero para exterior de polietileno color gris	331
EJ00268502	Cenicero para exterior de polietileno color marrón	331
EJ00268503	Cenicero para exterior de polietileno color negro	331

CÓDIGO	DESCRIPCIÓN	PÁG.
H11	Kit lavabo ergonómico mecanismo reclinable manual, accesorios y grifo palanca	429
H12	Kit lavabo ergonómico mecanismo reclinable neumático, accesorios y grifo palanca	429
H14	Kit lavabo ergonómico con dos escuadras, accesorios y grifo palanca	429
H15	Kit lavabo ergonómico de acero inoxidable AISI 304	429
H42	Kit inodoro ergonómico desagüe a suelo con cisterna y tapa	428
H42A	Kit inodoro ergonómico desagüe a pared con cisterna, tapa y mezclador termorstático	428
H5	Lavabo ergonómico cerámica blanca	426
H500	Bañera adaptada	421
H501	Bañera adaptada	421
H502	Bañera adaptada	421
H503	Bañera adaptada	421
H504	Bañera adaptada	421
HK	Help Kit	429
K10	Asiento elevador para inodoro, con tapa	431
OP.0154.C	Agujero para grifo en fregaderos industriales. Centrado	390
OP.0154.D	Agujero para grifo en fregaderos industriales. Derecha	390
OP.0154.EC	Agujero para grifo en fregaderos industriales. Entre cubetas	390
OP.0154.I	Agujero para grifo en fregaderos industriales. Izquierda	390
SC300.	Lavaojos de emergencia mural vaso polipropileno	438
SC300SS	Lavaojos de emergencia mural vaso acero inoxidable	438
SC310.	Lavaojos de emergencia mural vaso polipropileno	439
SC310SS	Lavaojos de emergencia mural vaso acero inoxidable	439
SC320.	Lavaojos de emergencia sobre pedestal vaso polipropileno	438
SC320SS	Lavaojos de emergencia sobre pedestal vaso acero inoxidable	438
SC330.	Lavaojos de emergencia adaptado recogedor de polipropileno	439
SC330SS	Lavaojos de emergencia adaptado recogedor de acero inoxidable	439
SC380.	Lavaojos de emergencia sobre pedestal doble mando vaso polipropileno	438
SC380SS	Lavaojos de emergencia sobre pedestal doble mando vaso acero inoxidable	438
SC391.	Unidad presurizada lavaojos portátil 18 l	443
SC392.	Unidad presurizada doble lavaojos de emergencia portátil 18 l	443
SC410.	Lavaojos con chorros aireados de emergencia recogedor de polipropileno	439
SC410SS	Lavaojos con chorros aireados de emergencia recogedor en acero inoxidable	439
SC421.	Ducha manual lavaojos de emergencia sobremesa extraíble	443
SC422.	Doble ducha manual lavaojos de emergencia sobremesa extraíble	443
SC431.	Ducha lavaojos de emergencia con soporte a pared	443
SC432.	Doble ducha lavaojos de emergencia con soporte a pared	443
SC700.	Ducha y Lava-ojos de emergencia vaso polipropileno	441
SC700SS	Ducha y Lava-ojos de emergencia vaso acero inoxidable	441
SC710.	Ducha y Lava-ojos de emergencia triple mando vaso polipropileno	441
SC710SS	Ducha y Lava-ojos de emergencia triple mando vaso acero inoxidable	441
SC740.	Combinación ducha y lavaojos de emergencia de polipropileno	441
SC740SS	Combinación ducha y lavaojos de emergencia en acero inoxidable	441
SC800.	Ducha de emergencia sobre pedestal manual vaso polipropileno	440
SC800SS	Ducha de emergencia sobre pedestal manual vaso acero inoxidable	440
SC820.	Ducha de emergencia vertical manual vaso polipropileno	440
SC820SS	Ducha de emergencia vertical manual vaso acero inoxidable	440
SC830.	Ducha de emergencia horizontal manual vaso polipropileno	440
SC830SS	Ducha de emergencia horizontal manual vaso acero inoxidable	440
SCP380.	Plataforma con lavaojos de emergencia rociador de polipropileno	442
SCP380SS	Plataforma con lavaojos de emergencia rociador en acero inoxidable	442
SCP730.	Plataforma emergencia con ducha lavaojos válvula anticongelación autodrenante polipropileno	442
SCP730SS	Plataforma emergencia con ducha lavaojos válvula anticongelación autodrenante acero inoxidable	442
SCP800.	Plataforma con ducha de emergencia rociador de polipropileno	442
SCP800SS	Plataforma con ducha de emergencia rociador en acero inoxidable	442

condiciones de venta

CONDICIONES DE VENTA NOFER
Las descripciones y fotografías contenidas en nuestro catálogo deberán entenderse únicamente a nivel informativo. Nuestra política es la de mejorar continuamente los productos, por ello nos reservamos el derecho de modificar las especificaciones sin previo aviso. Los colores visualizados en las imágenes impresas pueden diferir de la realidad.

PRECIOS
Los precios no incluyen IVA ni otros impuestos. Los precios del catalogo podrán ser modificados sin previo aviso y son validos según tarifa vigente el día de la expedición.

PEDIDOS
Todos los pedidos deben formalizarse mediante documento escrito. Imprescindible para la fabricación especial:
- Adjuntar croquis con las medidas del producto solicitado.
- Abonar el 50% del importe en el momento de aceptación del pedido. El resto se abonara según las condiciones pactadas.
- Los precios no incluyen la instalación ni su puesta en marcha.

PLAZOS DE ENTREGA
- Quedando supeditada la mercancía incluida en el presente ca talogo, a un proceso de fabricación del producto solicitado par el comprador, el plazo de entrega facilitado por NOFER, S.L. tendrá el carácter de orientativo o aproximado en el tiempo.
- Los eventuales retrasos en la entrega no podrán dar lugar a penalización alguna o indemnización por daños y perjuicios, ni facultarán al comprador para anular el pedido.

TRANSPORTE DE LA MERCANCÍA
- Cuando la mercancía viaje a porte debido, NOFER, S.L. queda exonerado de las posibles taras o defectos que pudieran ser imputables al transporte de la mercancía.
- Cuando la mercancía viaje a porte pagado, el cliente tiene que notificarle a NOFER, S.L. por escrito dentro de las 24 horas siguientes a la recepción de la mercancía, cualquier defecto o tara imputable a la agencia de transportes pare facilitar la reclamación de la responsabilidad de acuerdo a la Ley 16/1987 de Ordenación de los Transportes terrestres y RD 1.111/1990 por el que se aprueba el reglamento de la LOTT.
- La reclamación contra el porteador por daño o avería, deberá hacerse en el acto del recibo de los bultos siempre que se trate de daños aparentes y **dentro de las 24 horas siguientes al recibo**, si los daños fuesen no aparentes, la protesta o reserva debe hacerse por escrito.
- Las mercancías viajan siempre por cuenta y riesgo del comprador, aún en los casos de convenios especiales.
- Portes pagados:
  - ✓ Península a partir de 250 €.
  - ✓ Baleares a partir de 500 €.
  - ✓ Canarias a partir de 1.500 €.
  - ✓ Ceuta y Melilla, portes consultar.

RECLAMACIONES Y DEVOLUCIONES
No se aceptarán transcurridos QUINCE DÍAS de la fecha de recepción de la mercancía.
Dará constancia a estos fines la fecha de albarán de entrega del transportista.
No se aceptará ninguna devolución de material sin su embalaje original y la conformidad expresa por parte de NOFER, S.L., ni se admitirán devoluciones en los artículos de fabricación especial.
Cualquier devolución injustificada de material, en caso de abonarse, sufrirá una depreciación automática mínima de 15% so bre el importe facturado en concepto de gastos de gestión y almacenaje, pudiendo ésta ser mayor después de peritación.

GARANTÍAS
Conforme a las condiciones descritas en los certificados incluidos en el apartado correspondiente, queda limita da simplemente a la sustitución de las piezas y recambios, reconocidos por el personal técnico de NOFER, S.L., en nuestra empresa, sin indemnización de clase alguna. La garantía no incluye el desplazamiento, ni la solución de aquellas averías producidas por causas ajenas al diseño o fabricación del producto o que estén originadas por un uso indebido, instalación o mantenimiento del mismo, ni por el desgaste común.

CONDICIONES DE PAGO
Hasta la concesión de la oportuna clasificación y riesgo, todas las operaciones serán abonadas mediante pago anticipado.

OPERACIONES SUCESIVAS
El aplazamiento de pago de nuestras facturas será el acordado entre ambas partes. Transcurridos los vencimientos acordados, quedamos automáticamente autorizados a contabilizar los intereses de demora a razón de un UNO POR CIENTO por mes o fracción.

IMPUESTOS
Cargados en factura conforme a la legislación vigente.

RESERVA DE DOMINIO
La mercancía se considera propiedad de NOFER, S.L. hasta el total pago de la misma por el cliente, teniendo NOFER, S.L. hasta ese momento reserva de dominio.

JURISDICCIÓN
Serán únicamente competentes, en case de litigio, los Tribunales de Barcelona.

REPARACIONES
Se realizarán por los Servicios de Asistencia autorizados, o bien en NOFER, S.L., previa aceptación del correspondiente pre supuesto.
IMPORTANTE: coste del presupuesto 15 €.

Aeropuerto de Barajas - Madrid (España)

Nueva Capital Administrativa (NAC) - Egipto

Torres Katara - Lusail City (Catar)

Blaze

Almasa Alamein Hotel - Alamein City (Egipto)

Hotel Giardini Cala Ginepro - Cerdeña (Italia)

Hotel Baracutey - Holguín (Cuba)

King Hussein Cancer Center, KHCC - Amman (Jordania)

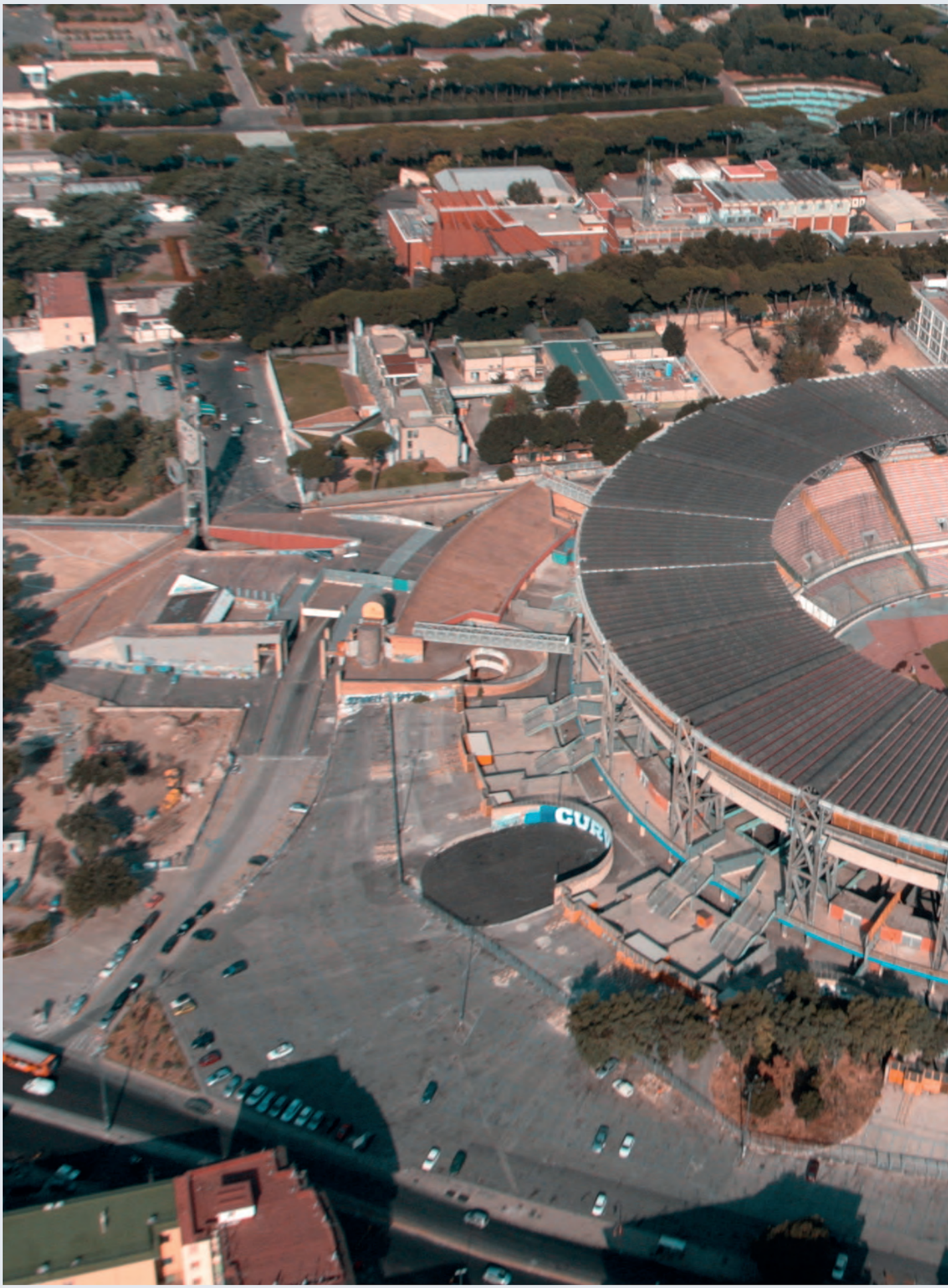

Estadio San Paolo - Nápoles (Italia)

BARCELONA
NOFER, S.L.
Ctra. Laureà Miró, 385-387
08980 Sant Feliu de Llobregat
Barcelona - Spain
+34 934 742 423
+34 934 743 548
nofer@nofer.com
www.nofer.com

MILANO
BOCCHISAFEWORK, S.R.L.
Via Torino, 10
20060 Liscate
Milano - Italy
+39 0249 796 141
info-bocchi@nofer.com

MOSCOW
107133, Moscow
Shumkina str.26a str.4
Russian Federation
+7 (495) 602-05-85
info@nofer-aparici.ru

DUBAI
Office #1, Industrial Area,
Maliha Road, P.O. Box
4316, Sharjah, UAE
+971 65467420
info@mena-gate.com

CAT.NF22SP.ES

NOFER
BRAND GROUP